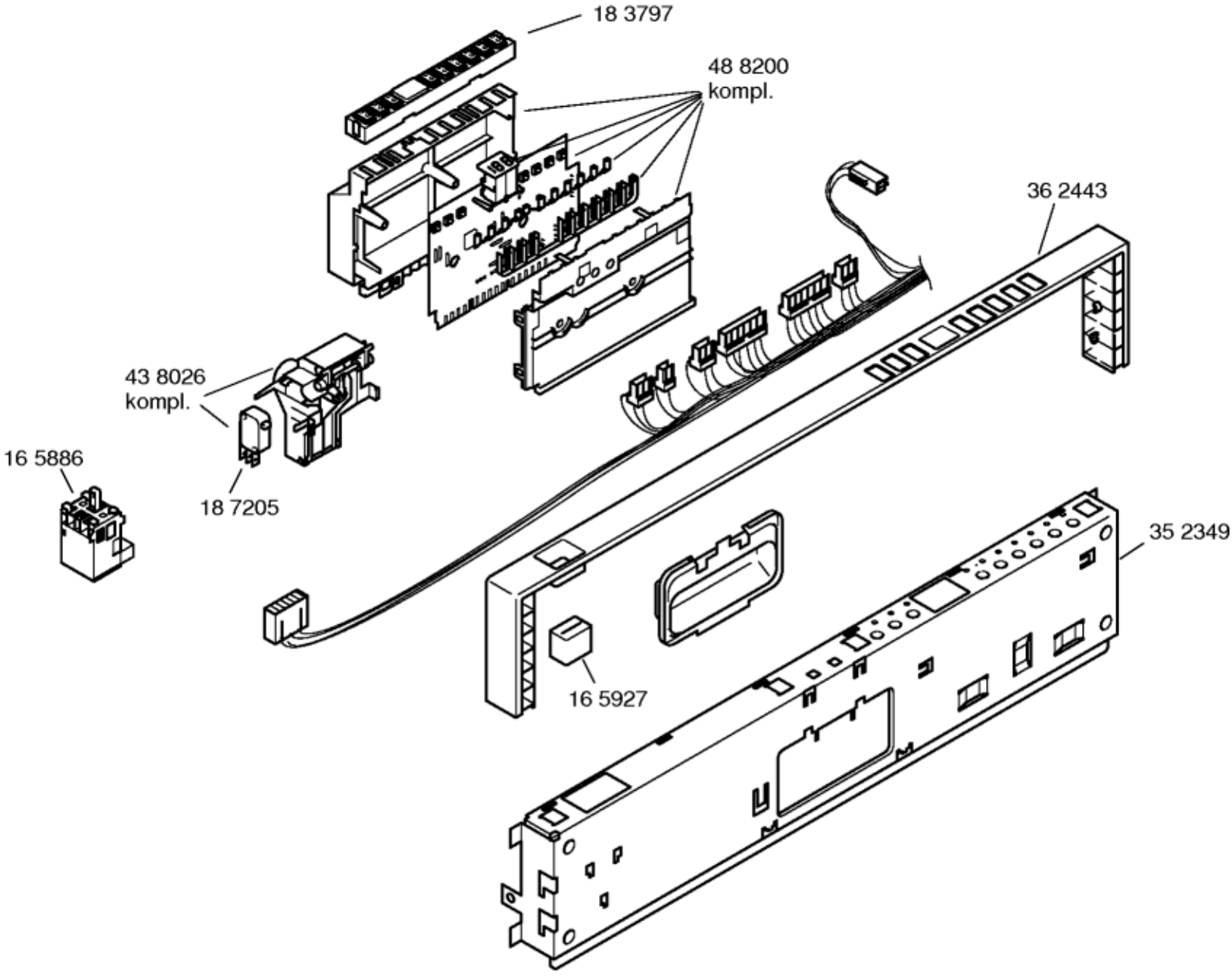
18 3797
48 8200
kompl.
36 2443
43 8026
kompl.
16 5886
18 7205
35 2349
16 5927

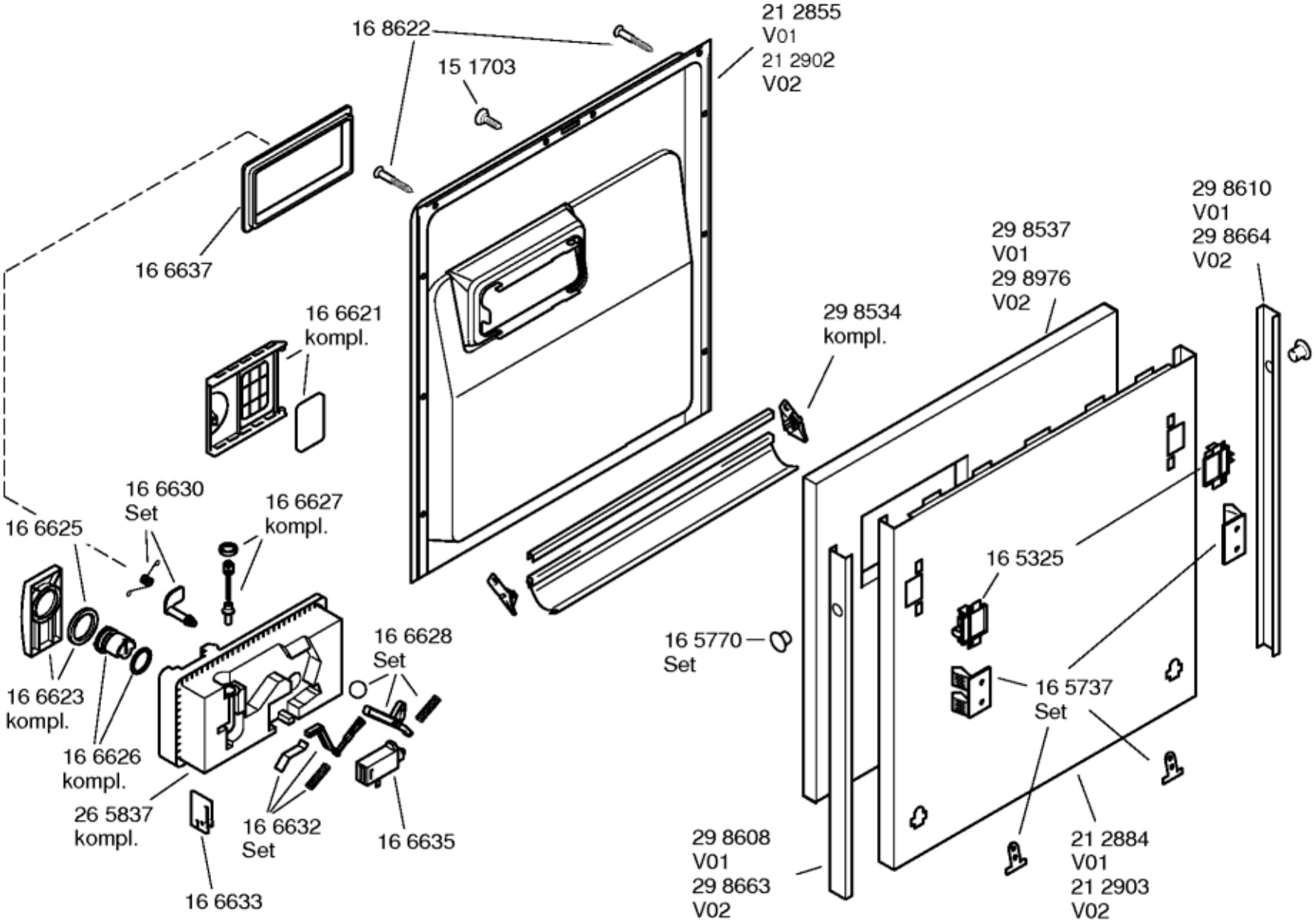
16 8622
15 1703
21 2855
V01
21 2902
V02
16 6637
16 6621
kompl.
29 8610
V01
29 8664
V02
29 8537
V01
29 8976
V02
29 8534
kompl.
16 6630
Set
16 6627
kompl.
16 6625
16 5325
16 6628
Set
16 5770
Set
16 6623
kompl.
16 5737
Set
16 6626
kompl.
26 5837
kompl.
16 6632
Set
16 6635
29 8608
V01
29 8663
V02
21 2884
V01
21 2903
V02
16 6633

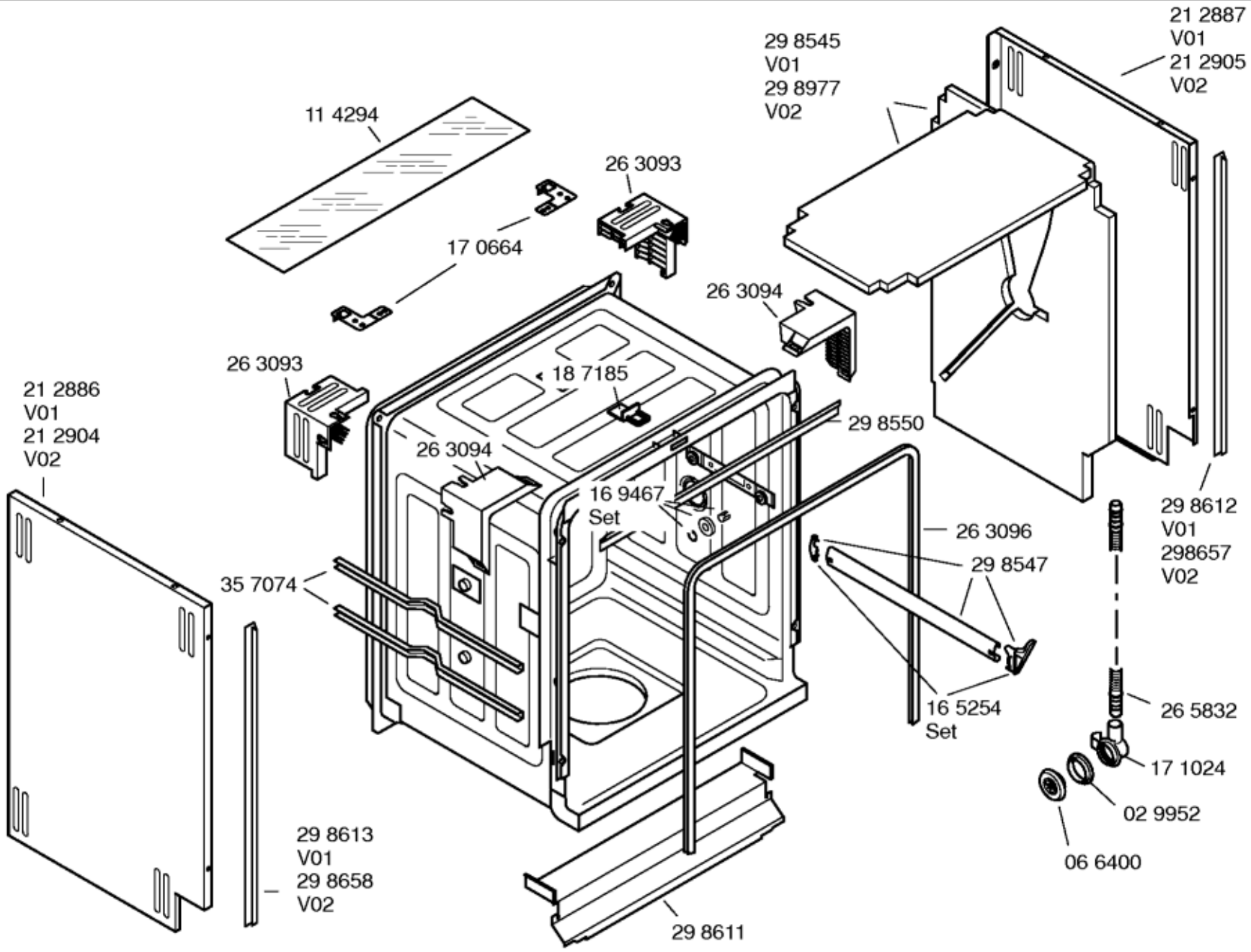
21 2887
V01
21 2905
V02
29 8545
V01
29 8977
V02
11 4294
26 3093
17 0664
26 3094
26 3093
18 7185
21 2886
V01
21 2904
V02
29 8550
26 3094
16 9467
Set
26 3096
29 8612
V01
298657
V02
29 8547
35 7074
16 5254
Set
26 5832
17 1024
02 9952
06 6400
29 8613
V01
29 8658
V02
29 8611

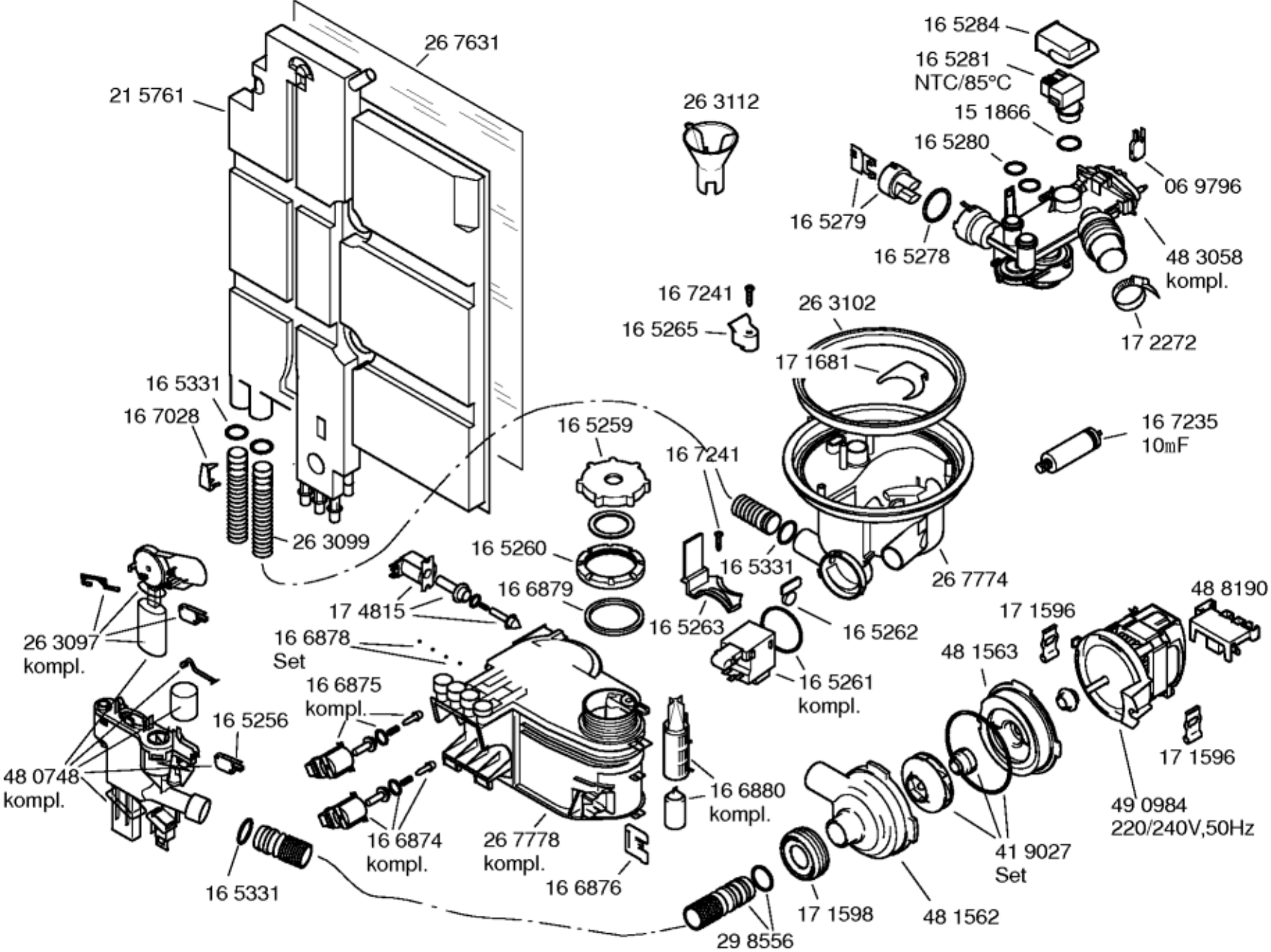
26 7631
21 5761
26 3112
16 5284
16 5281
NTC/85°C
15 1866
16 5280
06 9796
16 5279
16 5278
48 3058
kompl.
17 2272
16 7241
16 5265
26 3102
17 1681
16 5331
16 7028
16 5259
16 7241
16 7235
10mF
26 3099
16 5260
16 5331
26 7774
16 6879
17 4815
16 5263
16 5262
48 8190
17 1596
26 3097
kompl.
16 6878
Set
48 1563
16 5261
kompl.
16 6875
kompl.
16 5256
48 0748
kompl.
17 1596
16 6880
kompl.
49 0984
220/240V,50Hz
16 6874
kompl.
26 7778
kompl.
41 9027
Set
16 5331
16 6876
17 1598
48 1562
29 8556

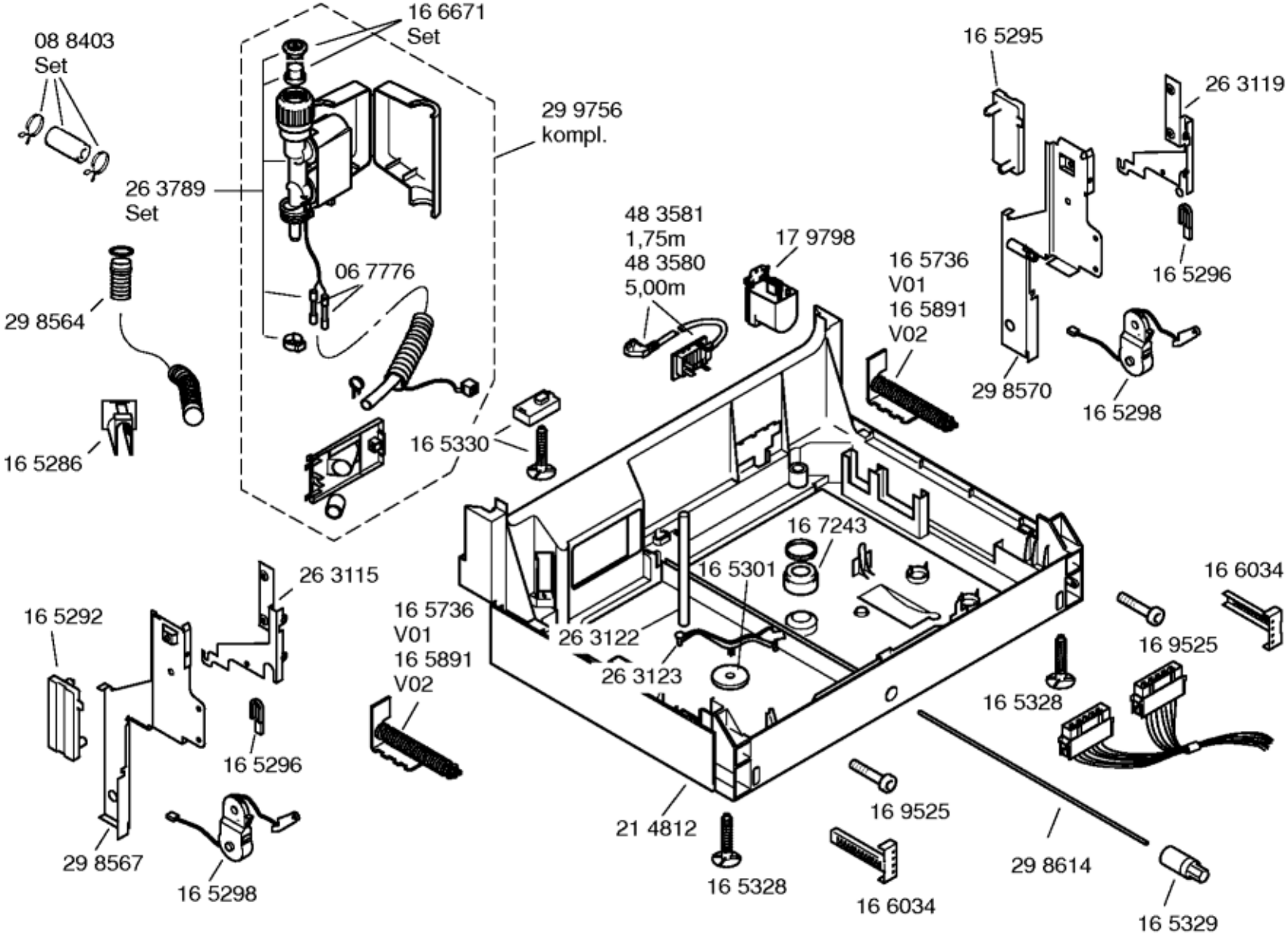
08 8403
Set
16 6671
Set
29 9756
kompl.
26 3789
Set
06 7776
29 8564
16 5286
16 5330
48 3581
1,75m
48 3580
5,00m
17 9798
16 5736
V01
16 5891
V02
16 5295
26 3119
16 5296
29 8570
16 5298
16 7243
16 5301
26 3122
26 3123
16 5736
V01
16 5891
V02
26 3115
16 5292
16 5296
29 8567
16 5298
21 4812
16 5328
16 9525
16 6034
29 8614
16 5329
16 5328
16 9525
16 6034

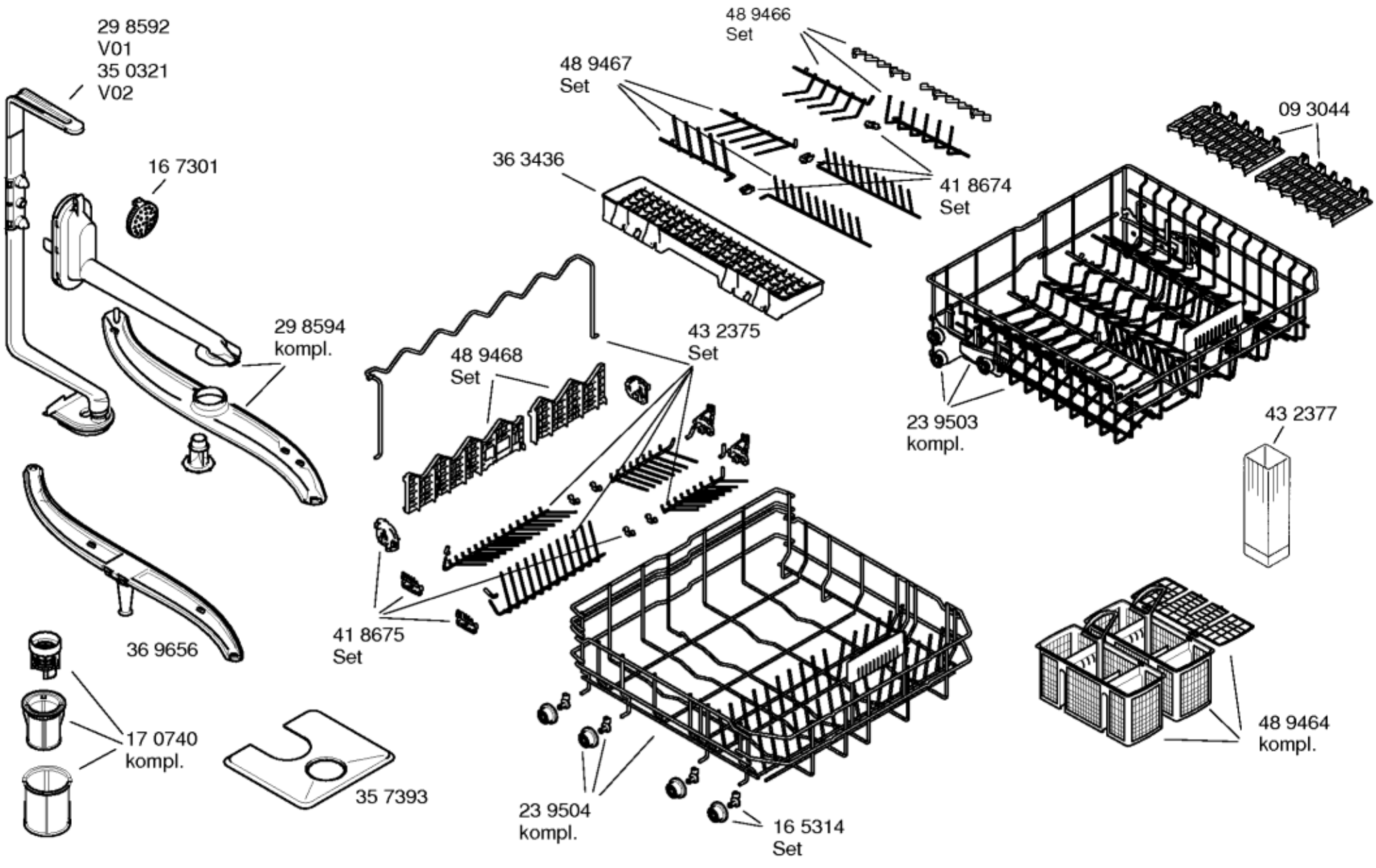
29 8592
V01
35 0321
V02
16 7301
29 8594
kompl.
36 9656
17 0740
kompl.
35 7393
48 9466
Set
48 9467
Set
36 3436
41 8674
Set
09 3044
23 9503
kompl.
43 2377
48 9468
Set
43 2375
Set
41 8675
Set
23 9504
kompl.
16 5314
Set
48 9464
kompl.