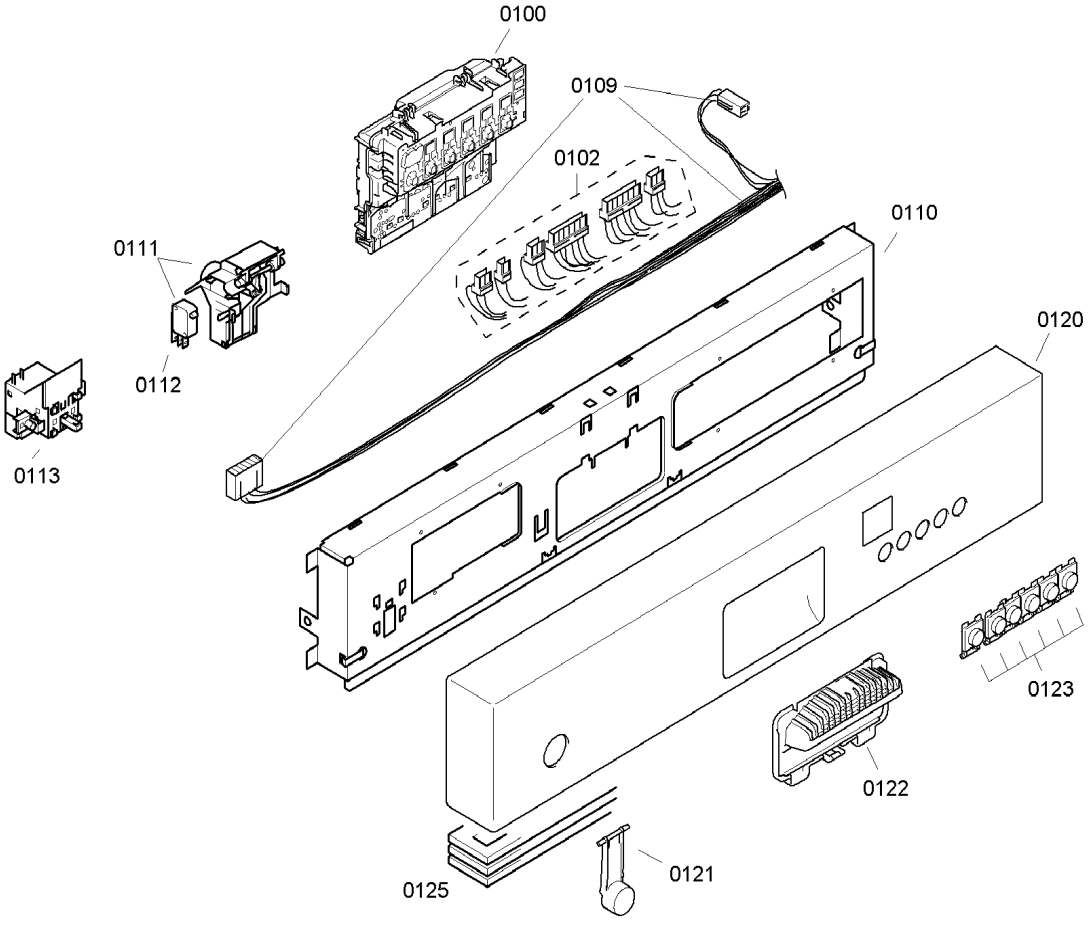
0100
0109
0102
0110
0111
0112
0113
0120
0123
0122
0121
0125

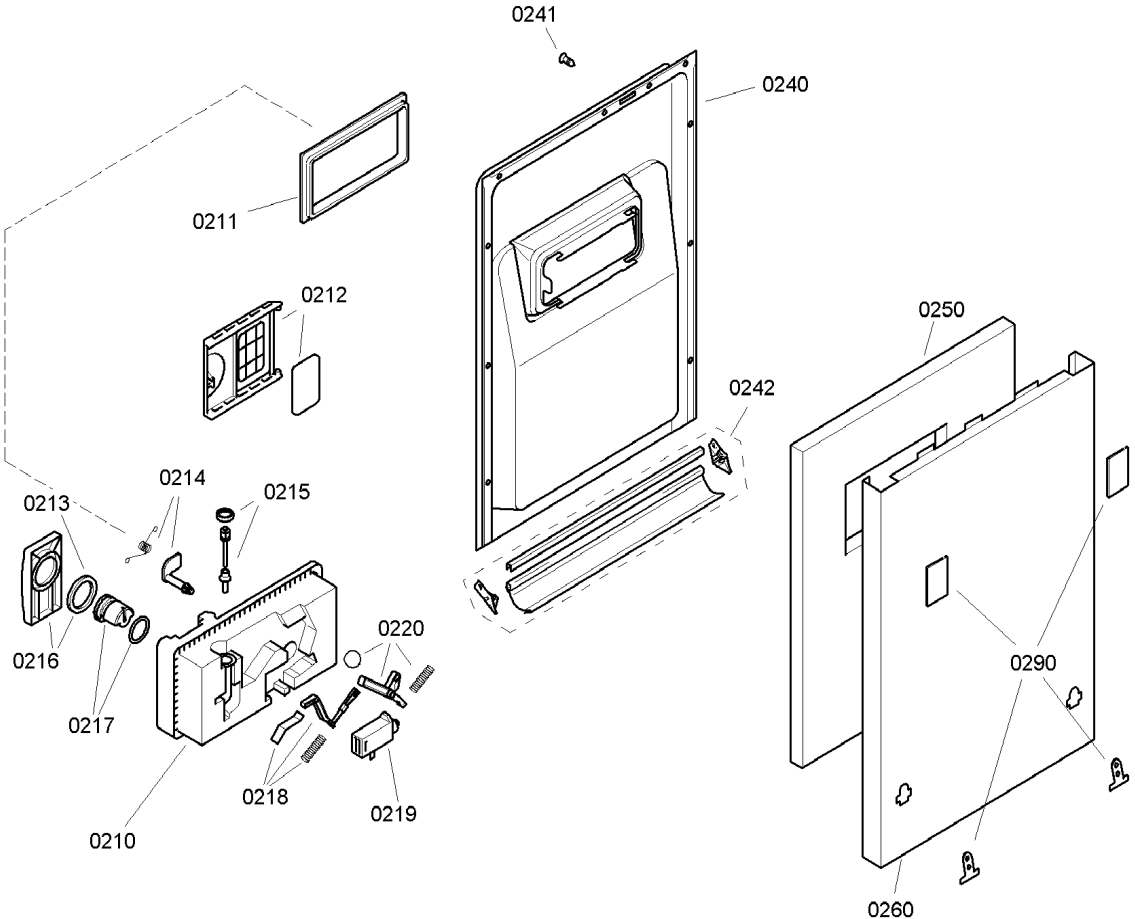
0241
0240
0211
0212
0250
0242
0214
0215
0213
0216
0217
0220
0290
0218
0219
0210
0260

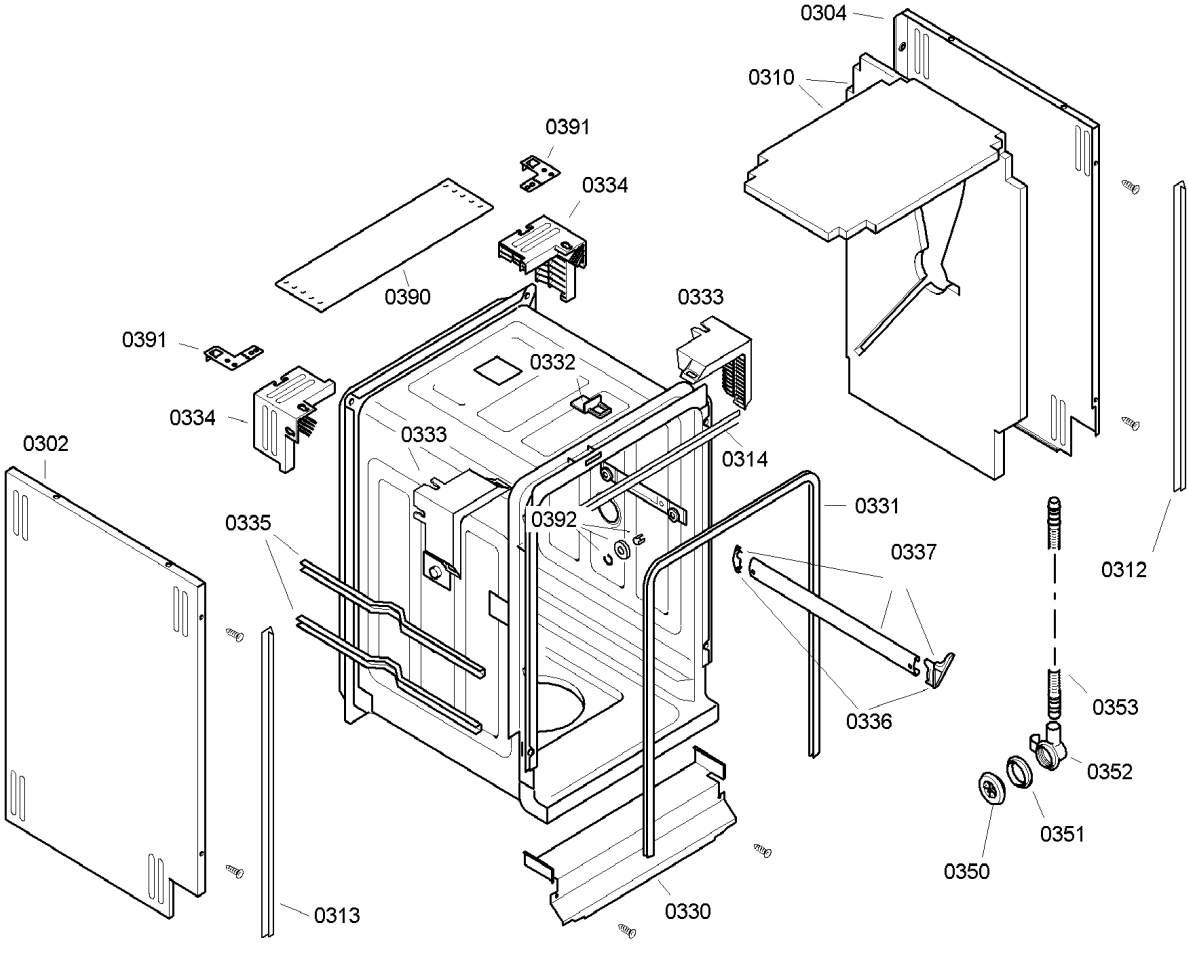
0304
0310
0391
0334
0390
0333
0391
0332
0334
0333
0314
0302
0331
0335
0392
0337
0312
0353
0336
0352
0351
0350
0313
0330

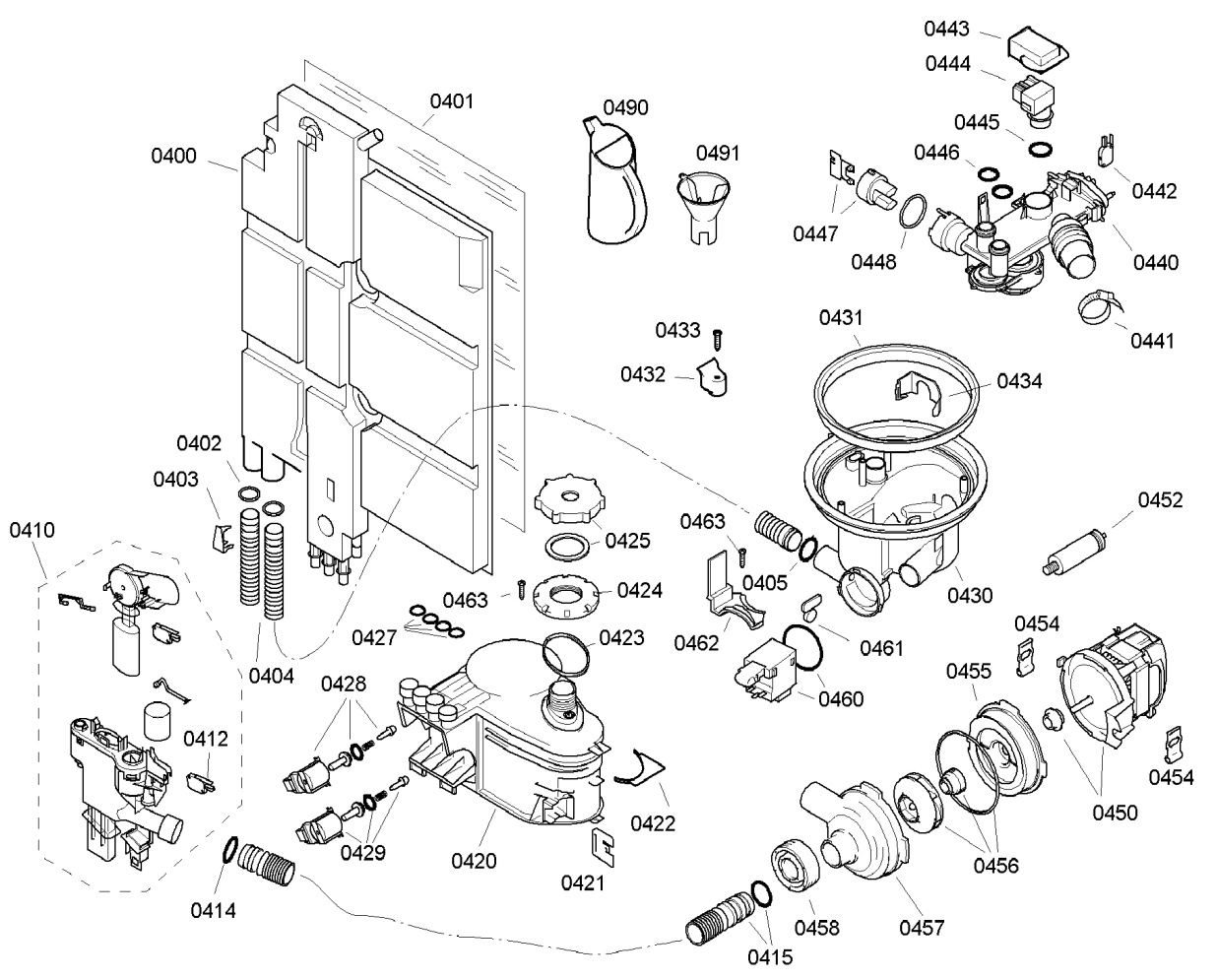
0443
0444
0445
0446
0442
0447
0448
0440
0441
0401
0490
0491
0400
0433
0432
0431
0434
0402
0403
0410
0425
0463
0405
0452
0424
0430
0427
0423
0462
0461
0454
0404
0428
0460
0455
0412
0454
0450
0422
0429
0420
0421
0456
0414
0458
0457
0415

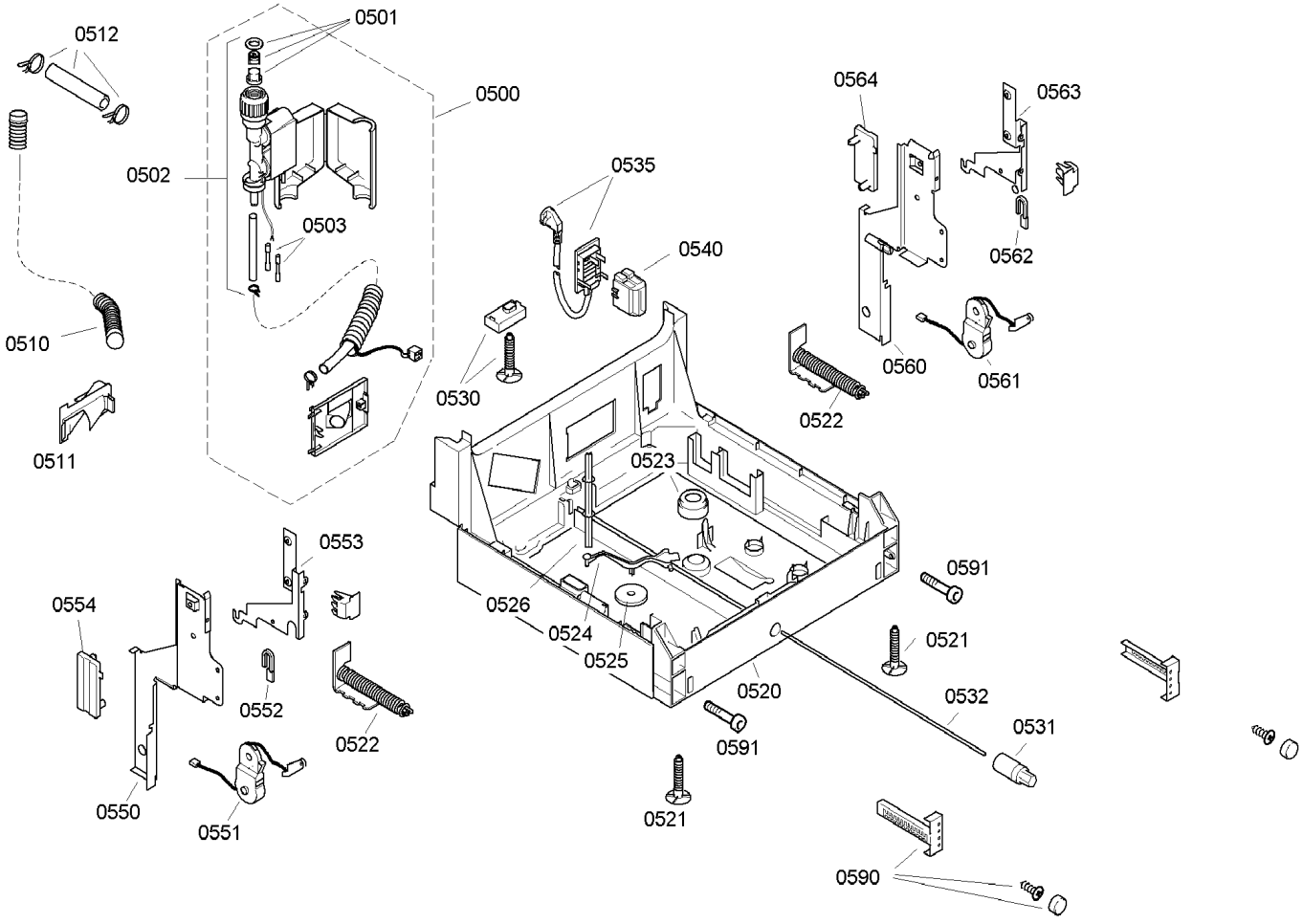
0512
0501
0500
0502
0503
0510
0511
0535
0540
0530
0564
0563
0562
0560
0561
0522
0523
0553
0554
0552
0522
0550
0551
0526
0524
0525
0520
0591
0521
0532
0531
0591
0521
0590

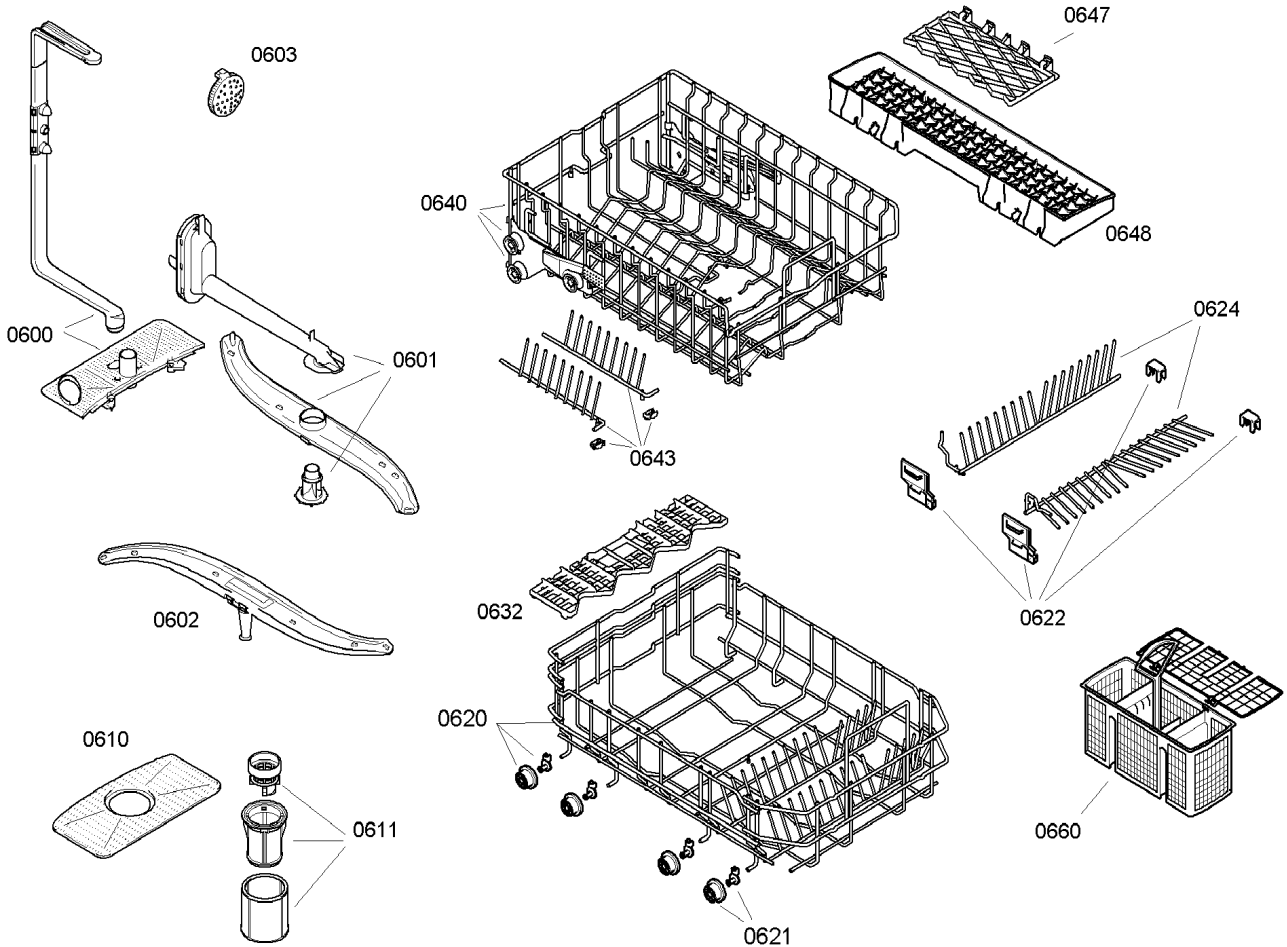
0603
0647
0640
0648
0600
0601
0624
0643
0632
0622
0602
0620
0610
0611
0660
0621