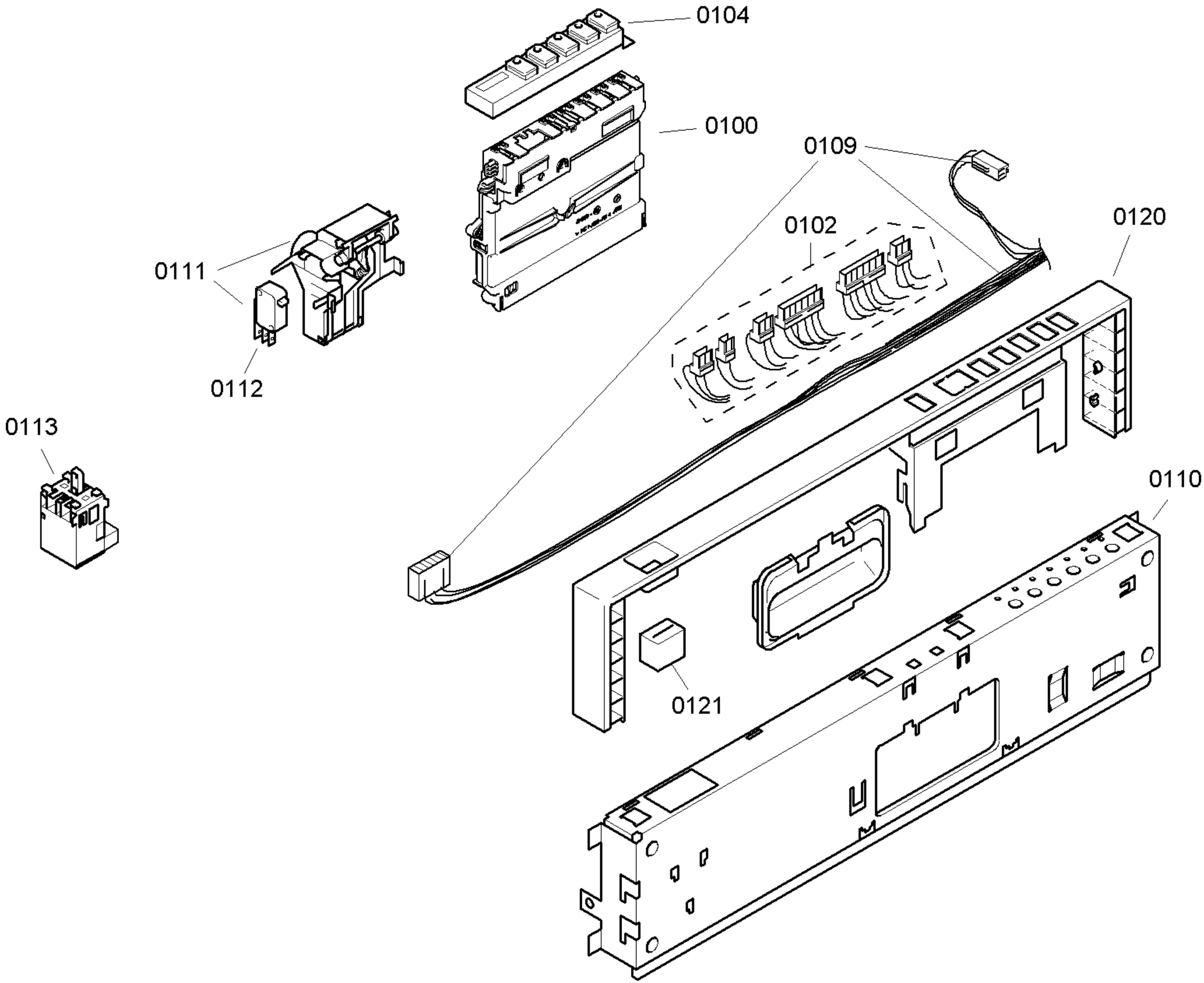
0104
0100
0109
0102
0120
0111
0112
0113
0110
0121

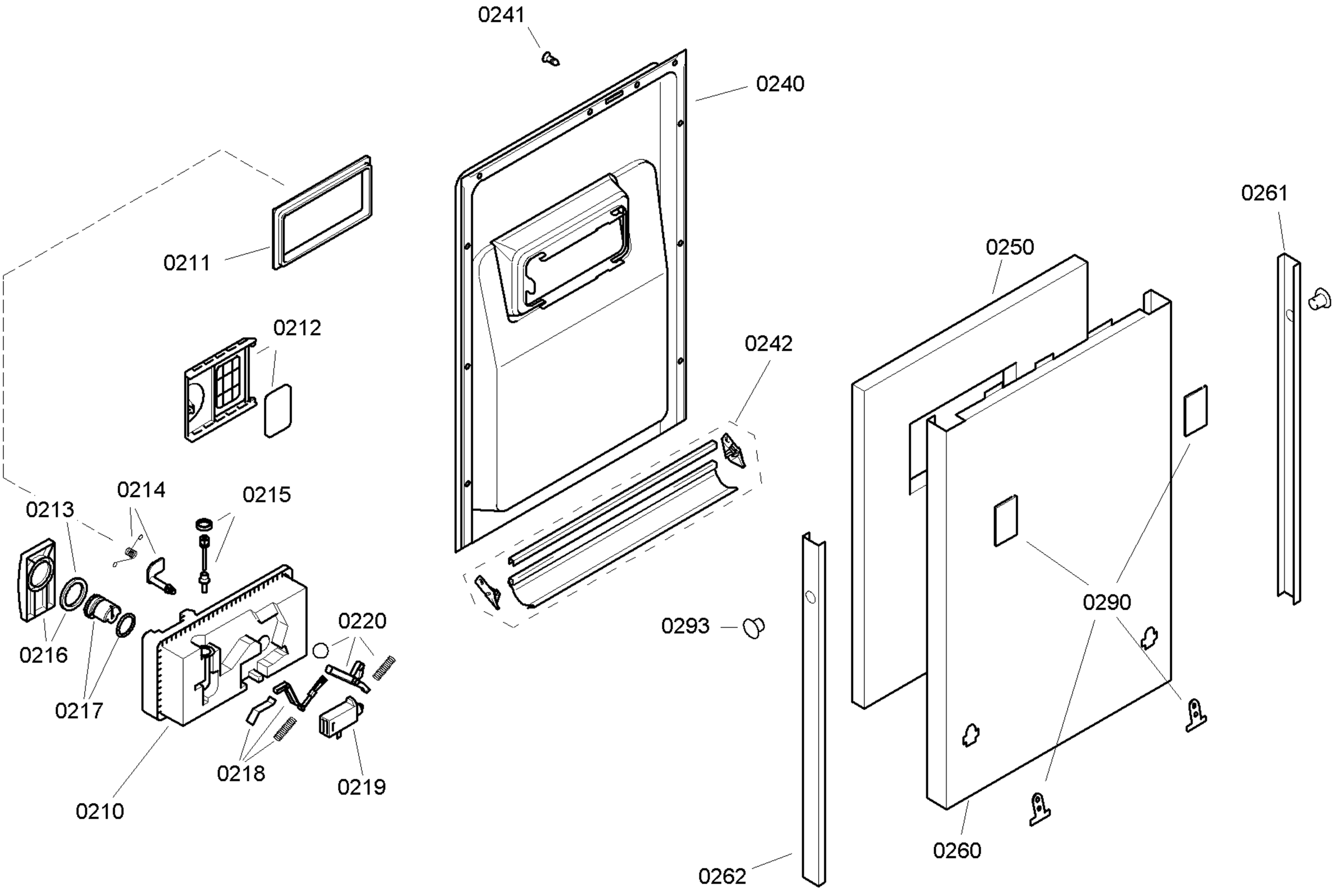
0241
0240
0211
0212
0242
0250
0261
0213
0214
0215
0290
0216
0220
0293
0217
0218
0219
0210
0260
0262

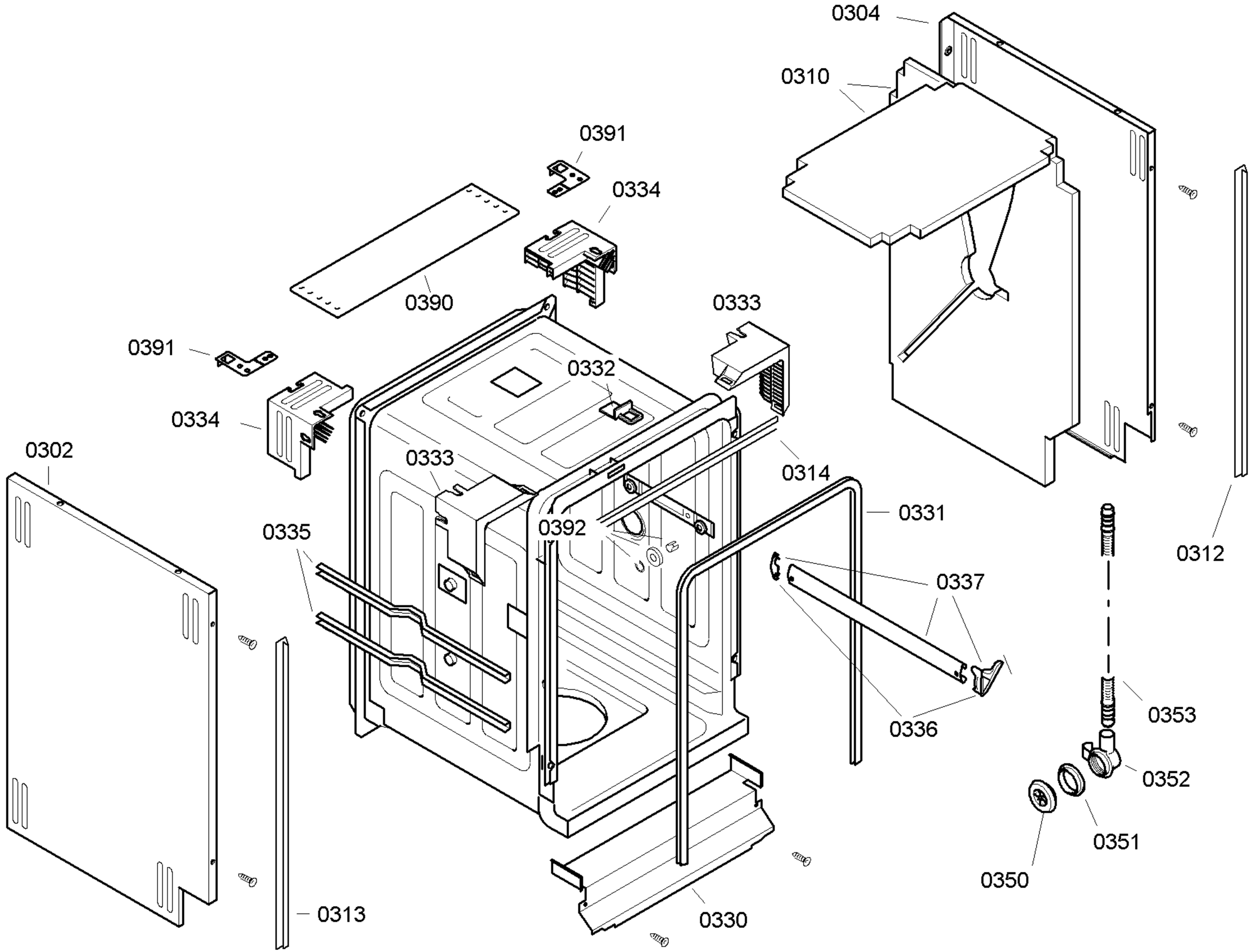
0304
0310
0391
0334
0390
0333
0391
0332
0334
0302
0333
0314
0331
0335
0392
0337
0312
0336
0353
0352
0351
0350
0313
0330

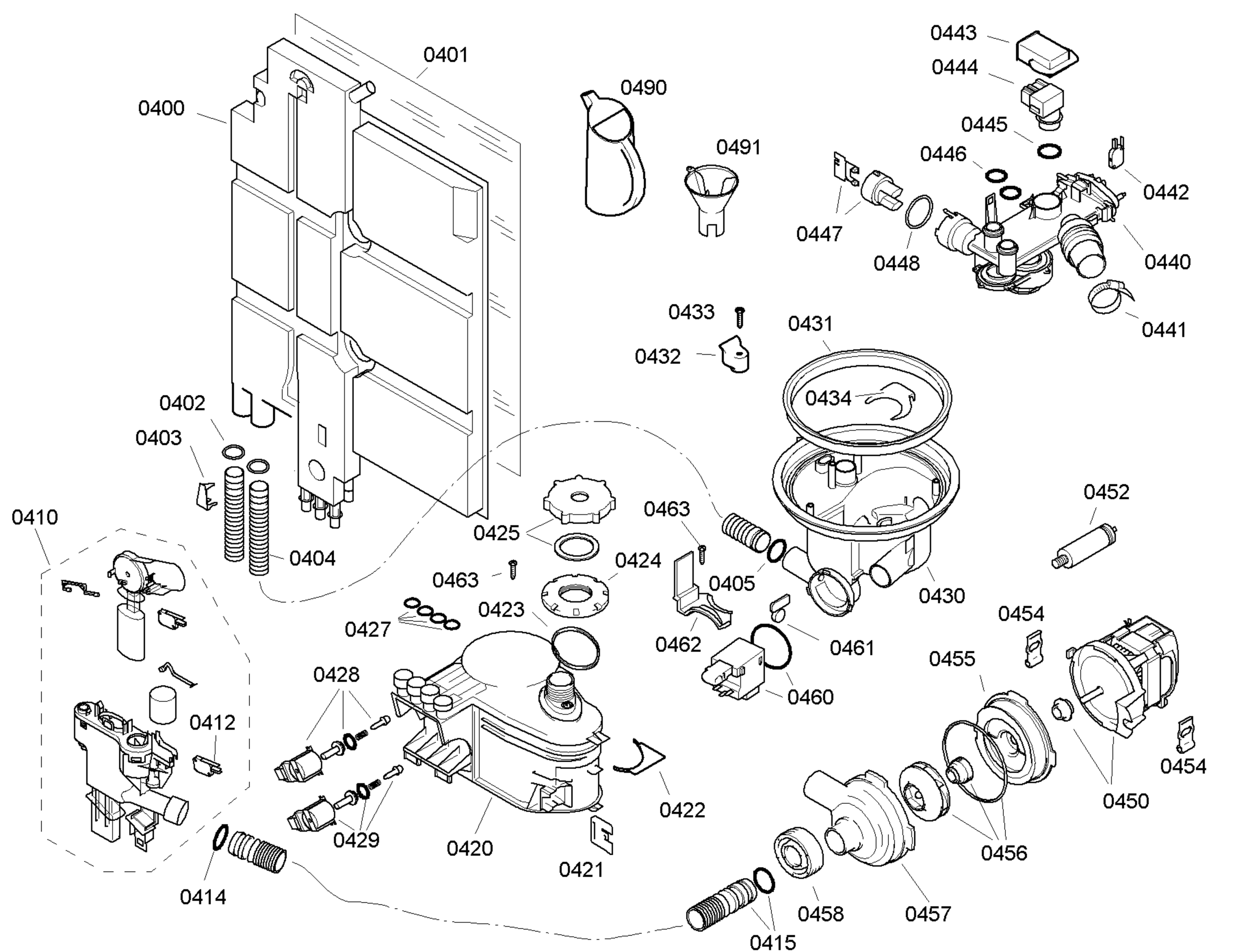
0401
0400
0490
0491
0443
0444
0445
0446
0442
0447
0448
0440
0441
0433
0432
0431
0434
0402
0403
0410
0404
0425
0463
0424
0405
0430
0452
0463
0423
0427
0462
0461
0460
0454
0455
0428
0412
0422
0454
0450
0429
0420
0421
0456
0414
0458
0457
0415

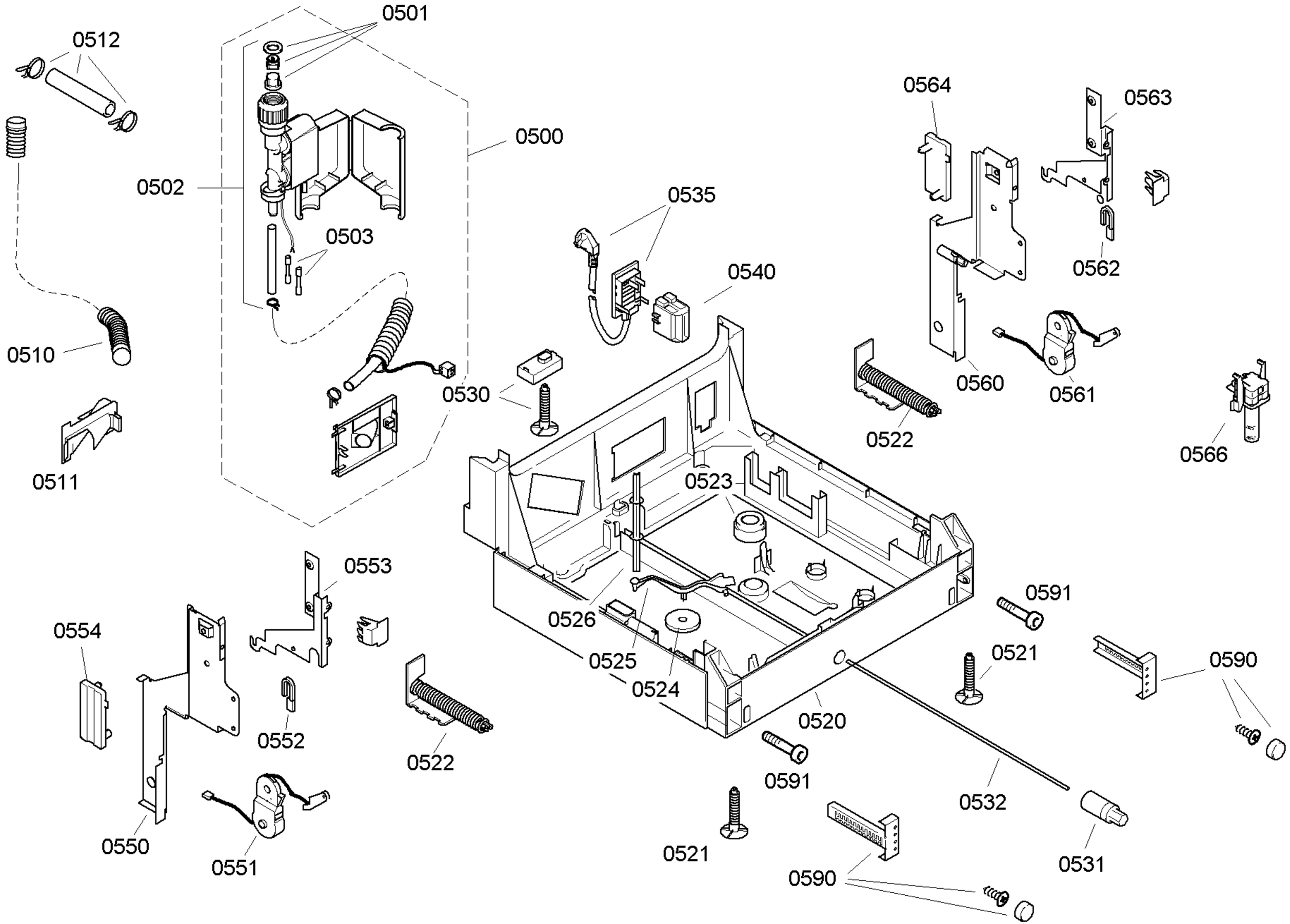
0501
0512
0500
0502
0503
0535
0540
0564
0563
0562
0510
0530
0560
0561
0522
0566
0511
0523
0553
0591
0554
0526
0521
0590
0525
0524
0520
0552
0522
0591
0532
0550
0521
0531
0551
0590

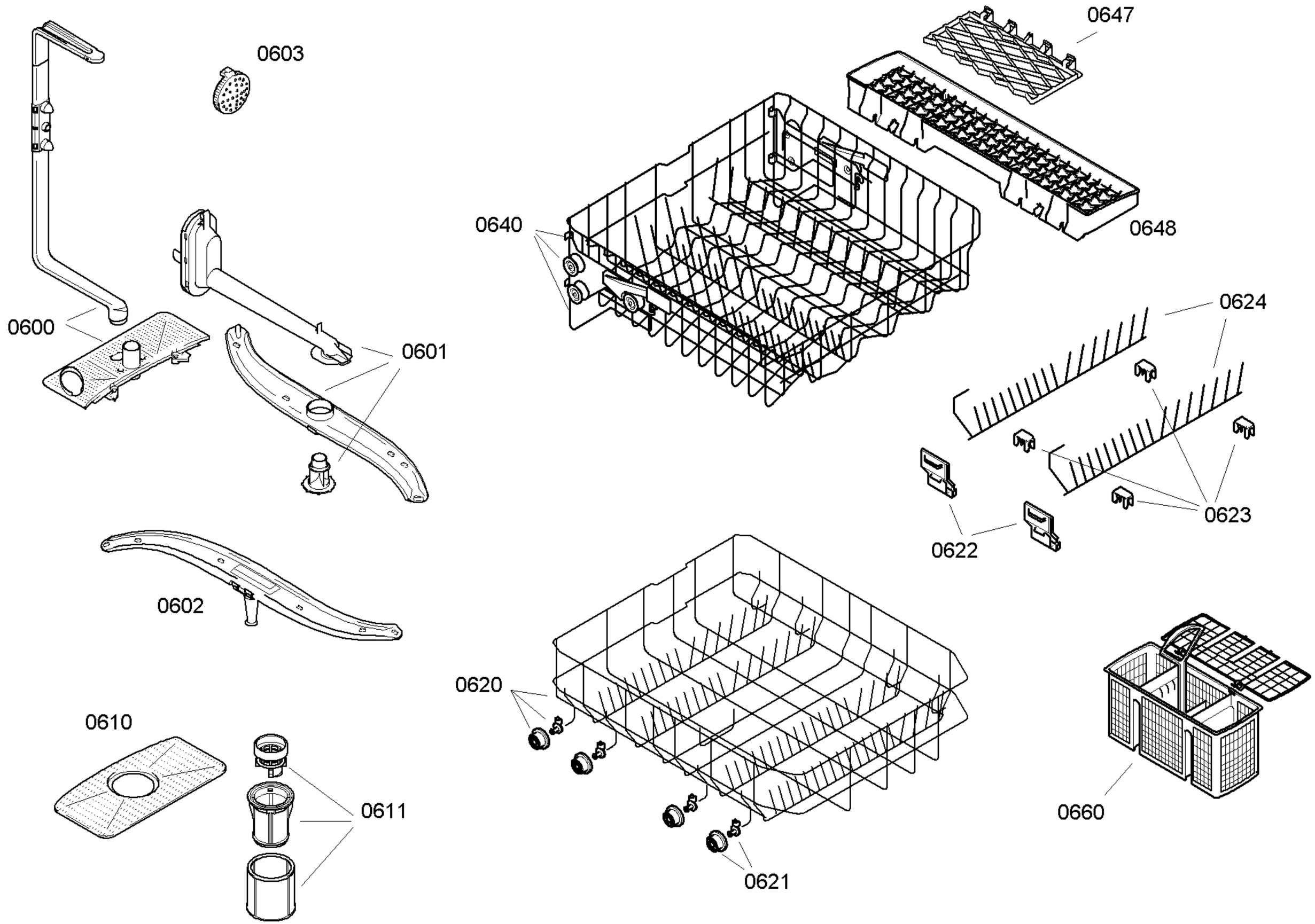
0603
0600
0601
0602
0610
0611
0640
0647
0648
0624
0623
0622
0620
0621
0660