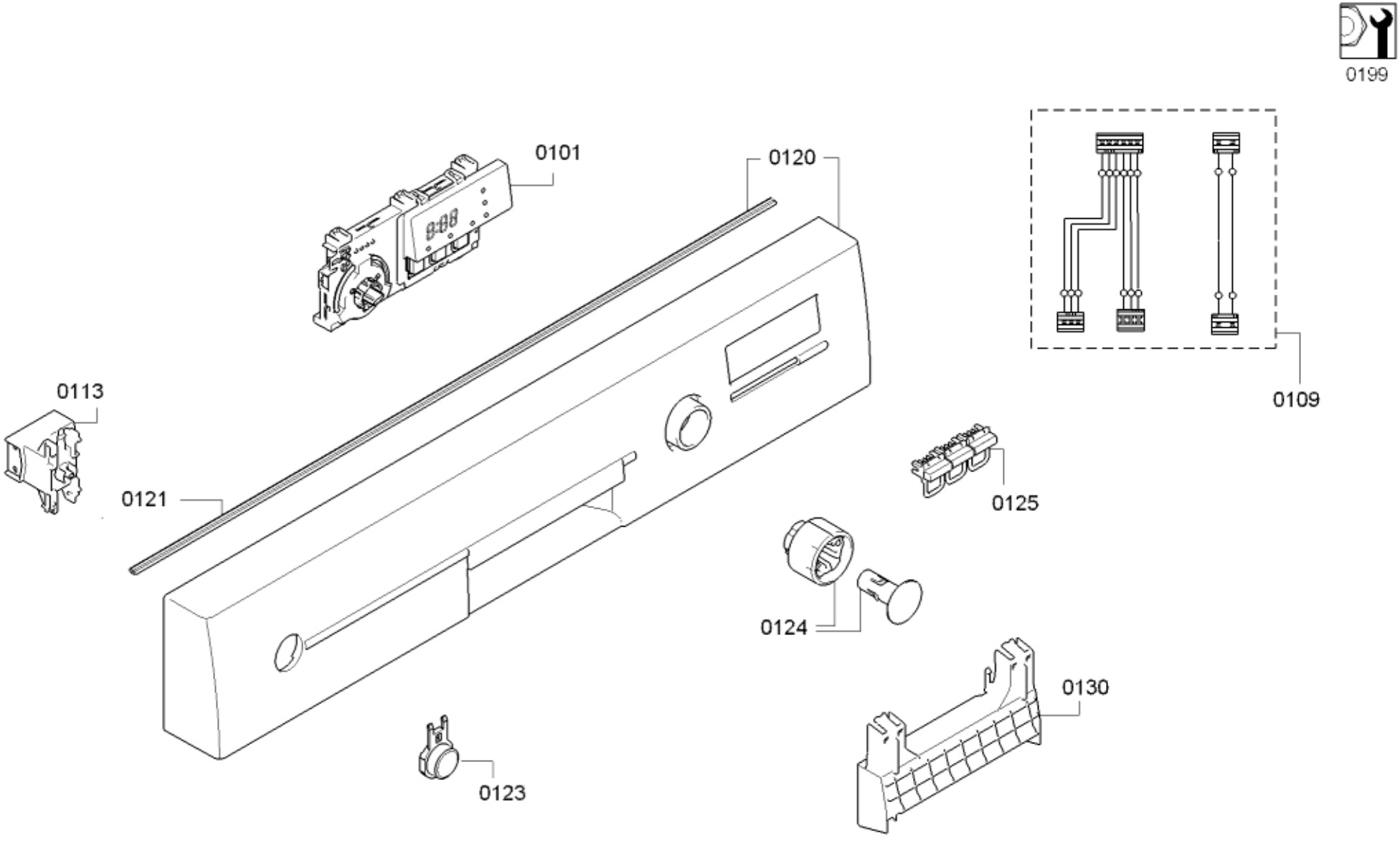
0199
0101
0120
0109
0113
0121
0125
0124
0130
0123

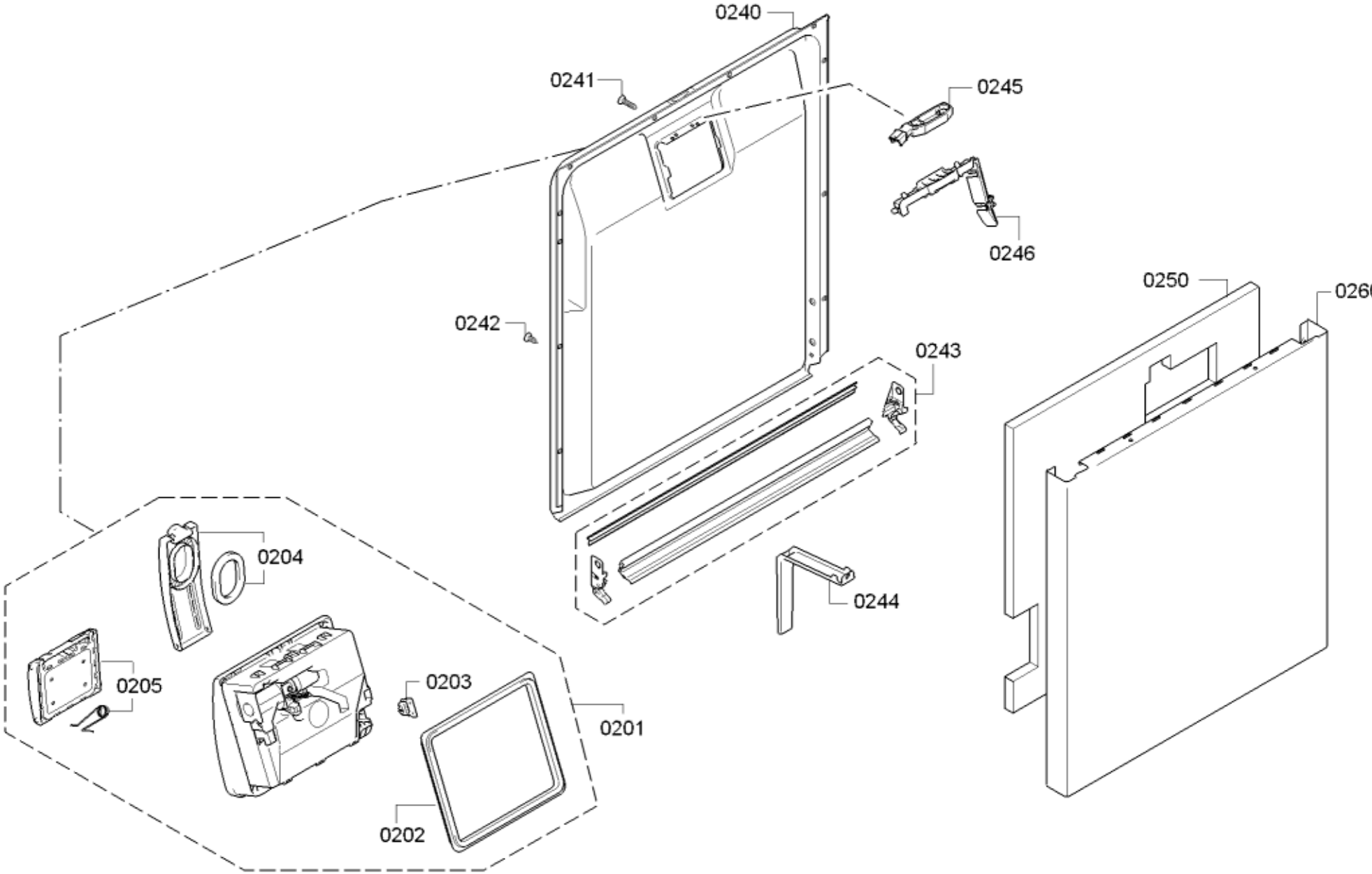
0240
0241
0245
0246
0242
0243
0250
0260
0204
0244
0205
0203
0201
0202

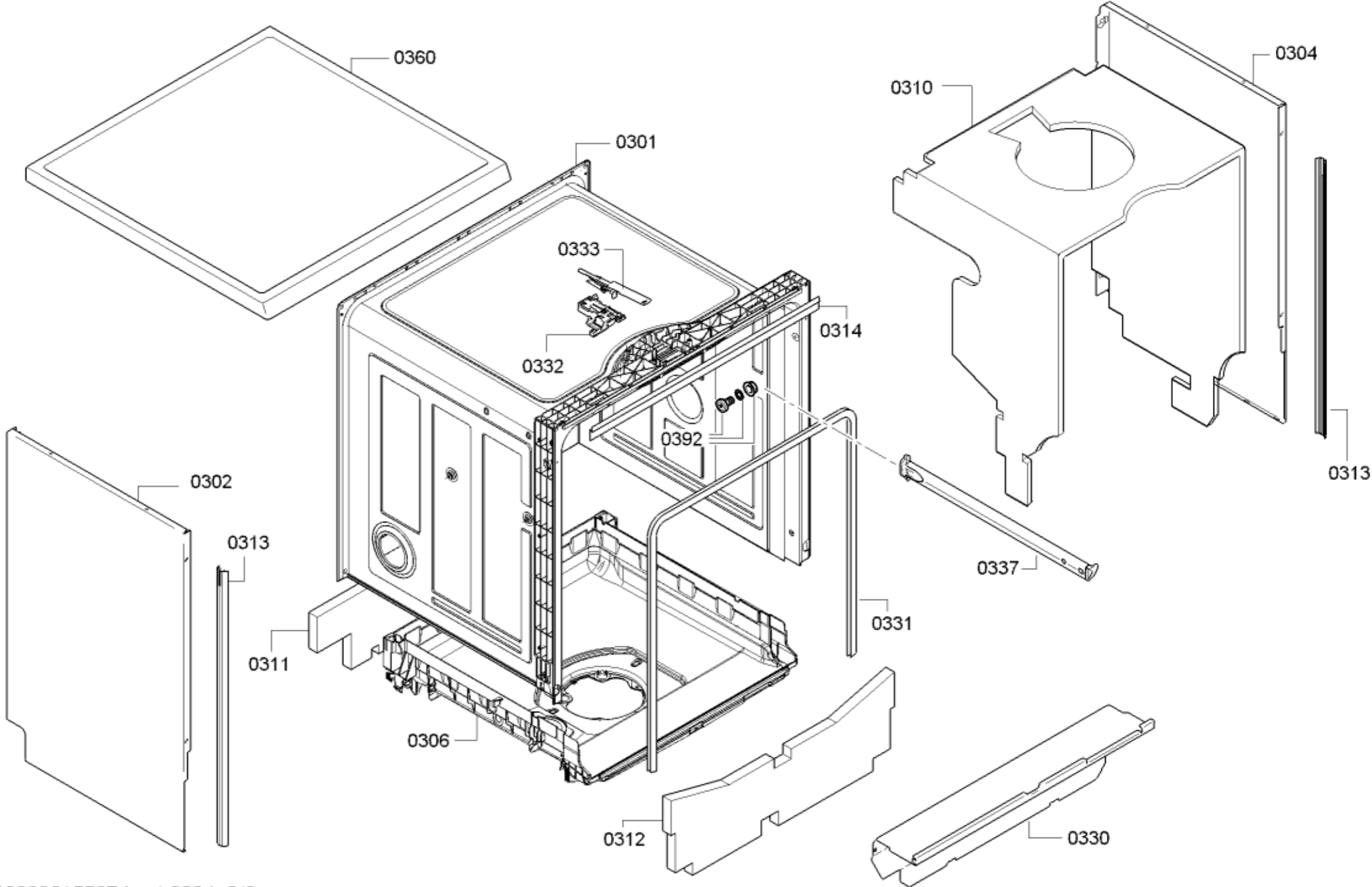
0360
0301
0304
0310
0333
0332
0314
0392
0313
0302
0313
0337
0331
0311
0306
0312
0330

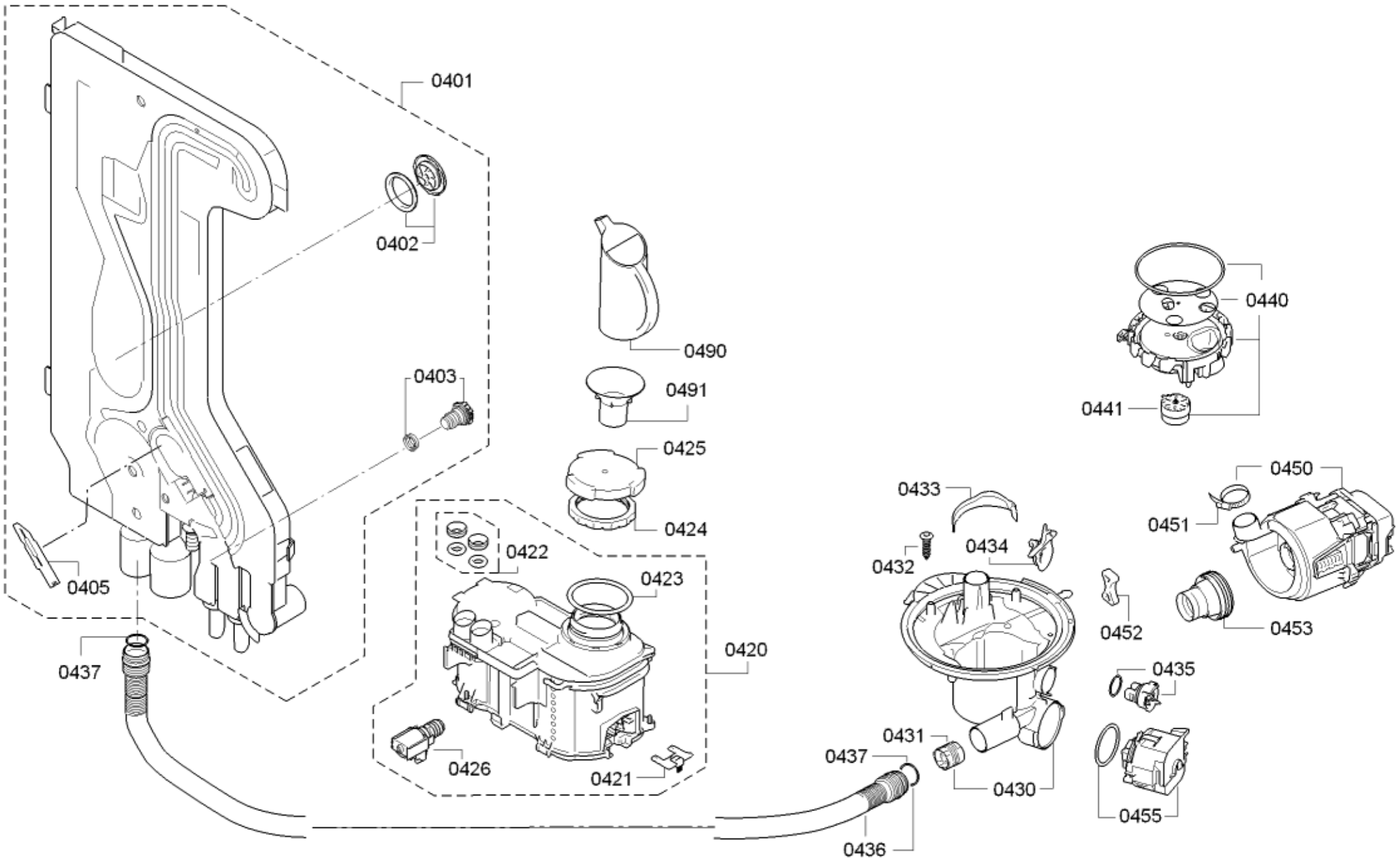
0401
0402
0403
0405
0437
0490
0491
0425
0424
0422
0423
0420
0426
0421
0440
0441
0433
0432
0434
0450
0451
0452
0453
0435
0431
0437
0430
0455
0436

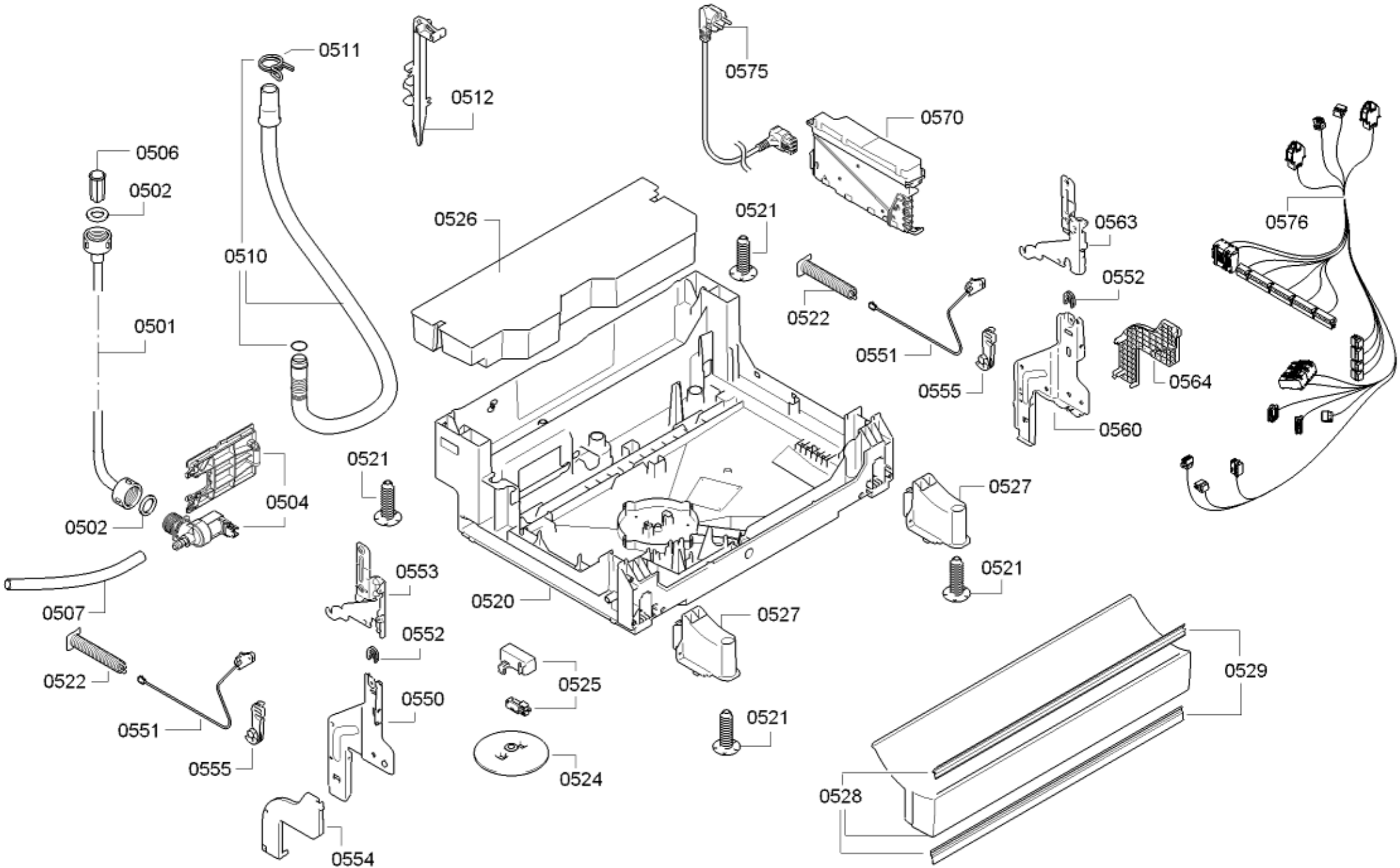
0511
0512
0575
0570
0506
0502
0526
0521
0563
0576
0510
0552
0522
0501
0551
0555
0564
0560
0521
0504
0527
0502
0553
0521
0507
0520
0527
0552
0522
0525
0529
0550
0551
0521
0555
0524
0528
0554

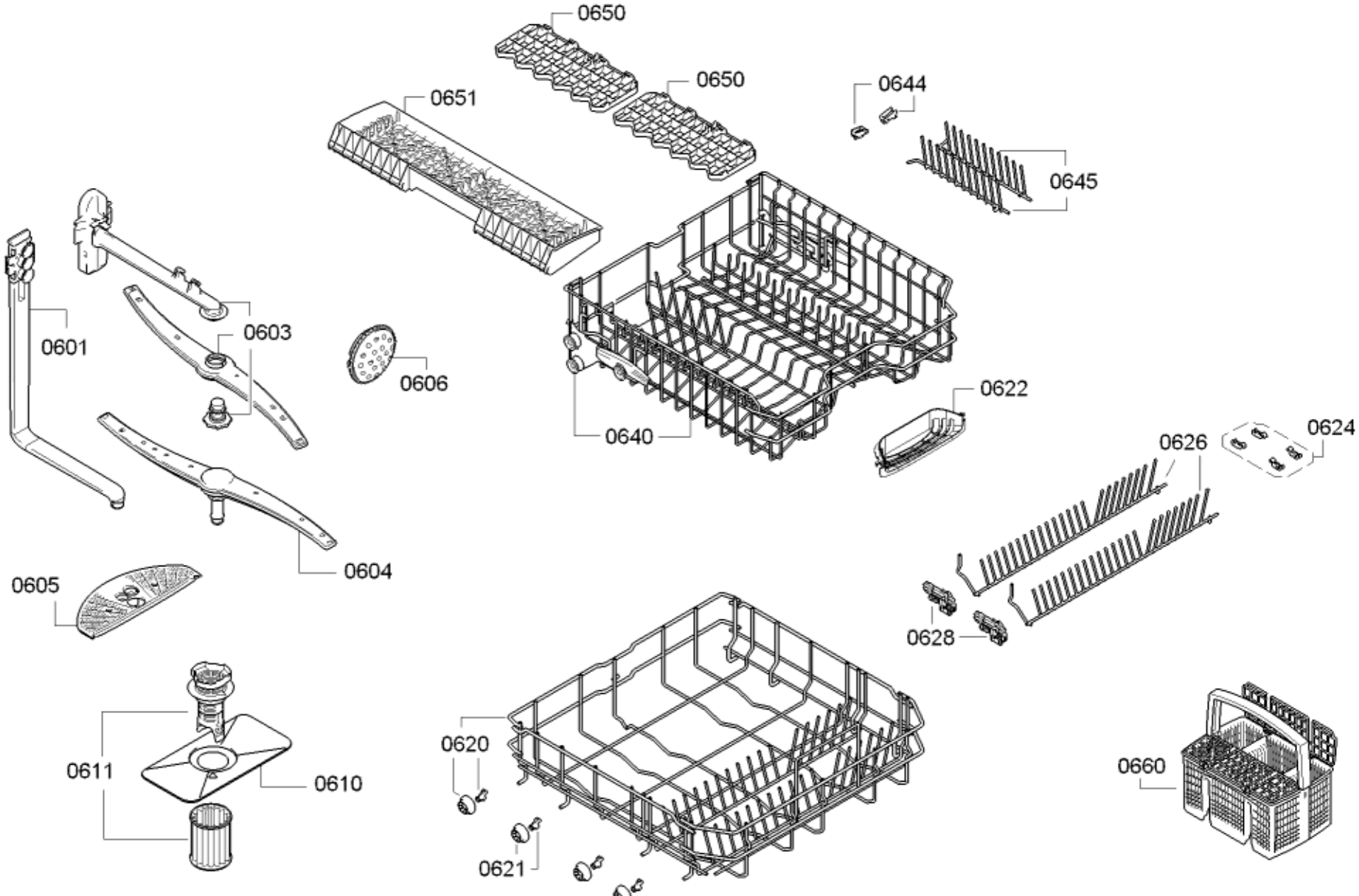
0650
0650
0651
0644
0645
0601
0603
0606
0640
0622
0624
0626
0604
0605
0628
0611
0610
0620
0621
0660