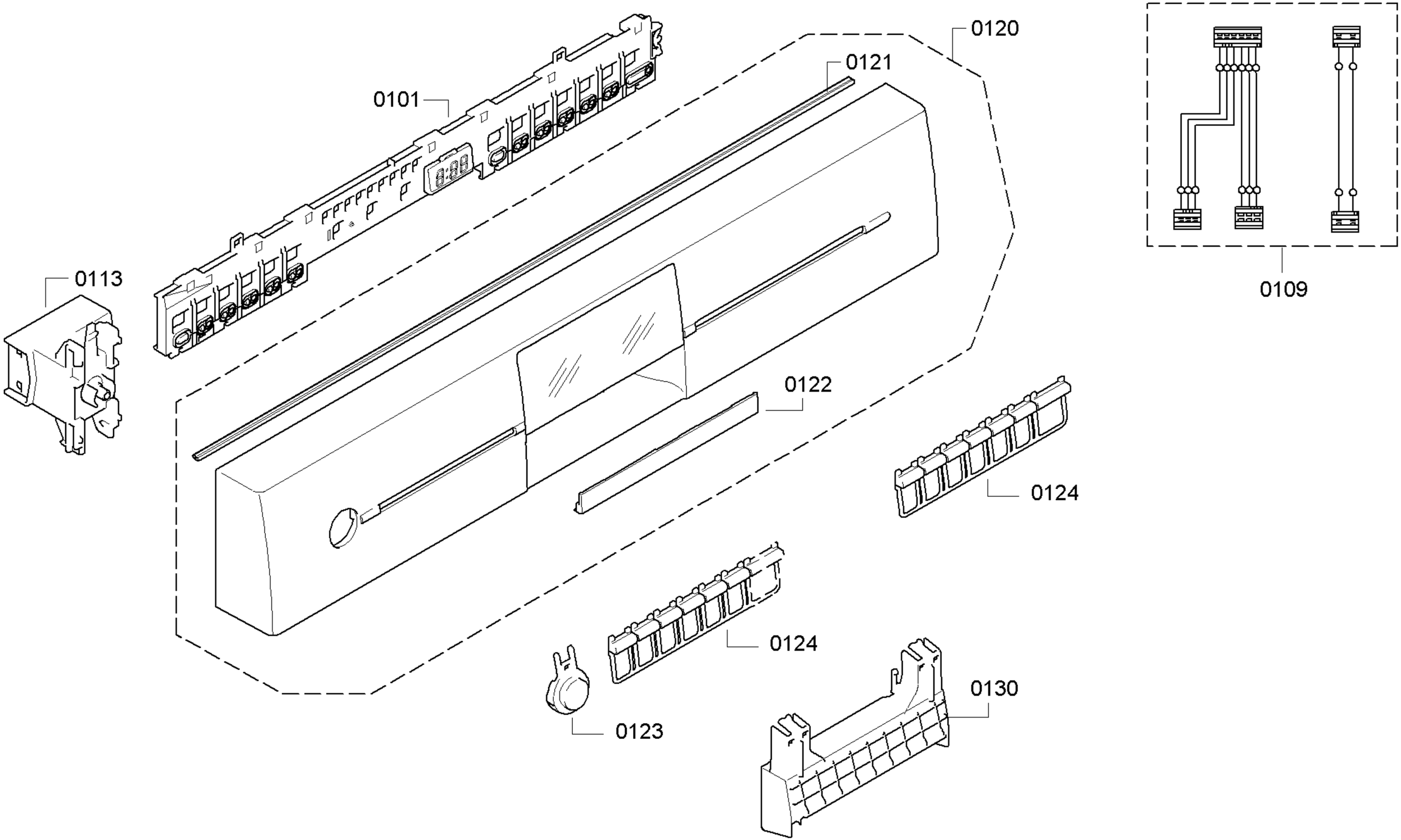
0120
0121
0101
0109
0113
0122
0124
0124
0130
0123

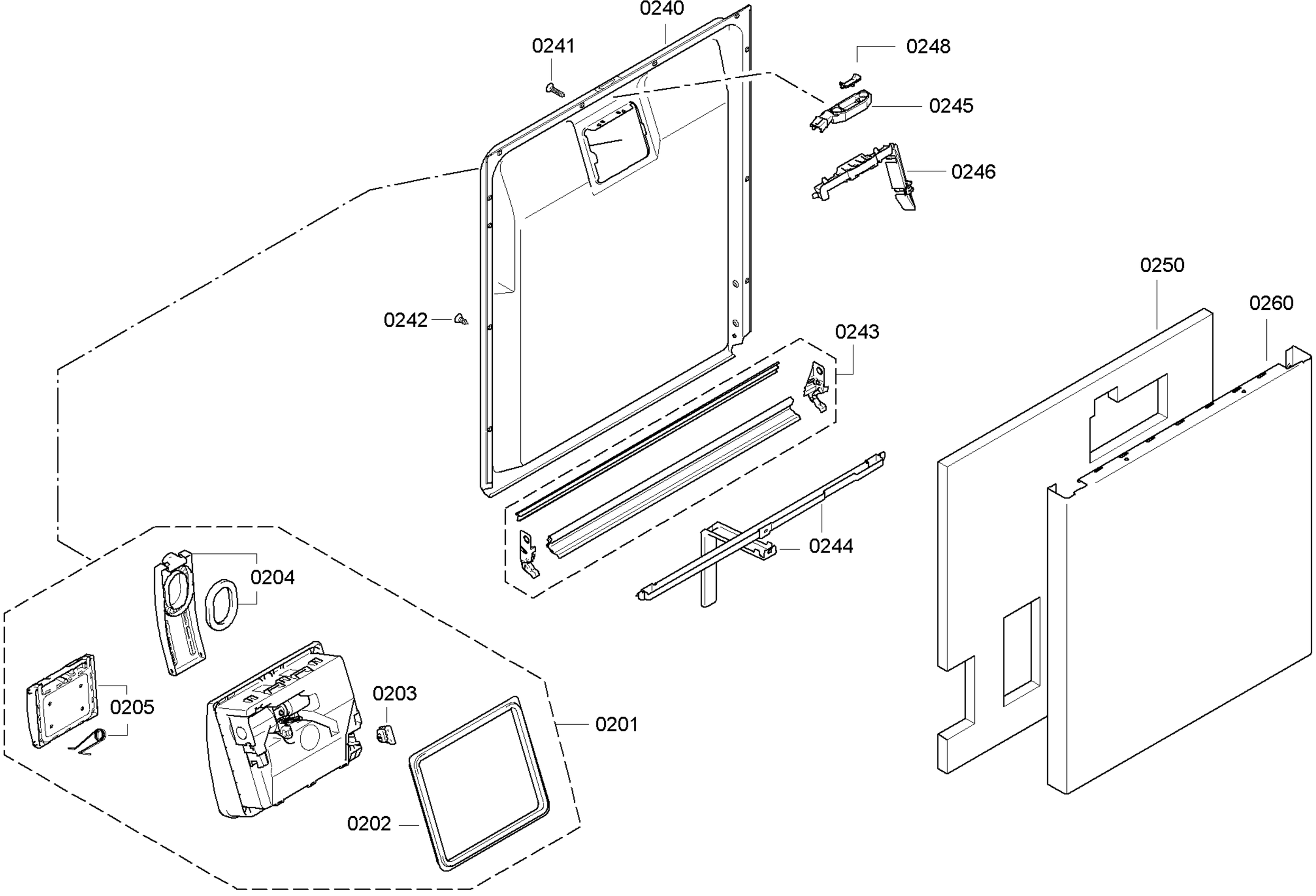
0240
0241
0248
0245
0246
0250
0260
0242
0243
0244
0204
0205
0203
0201
0202

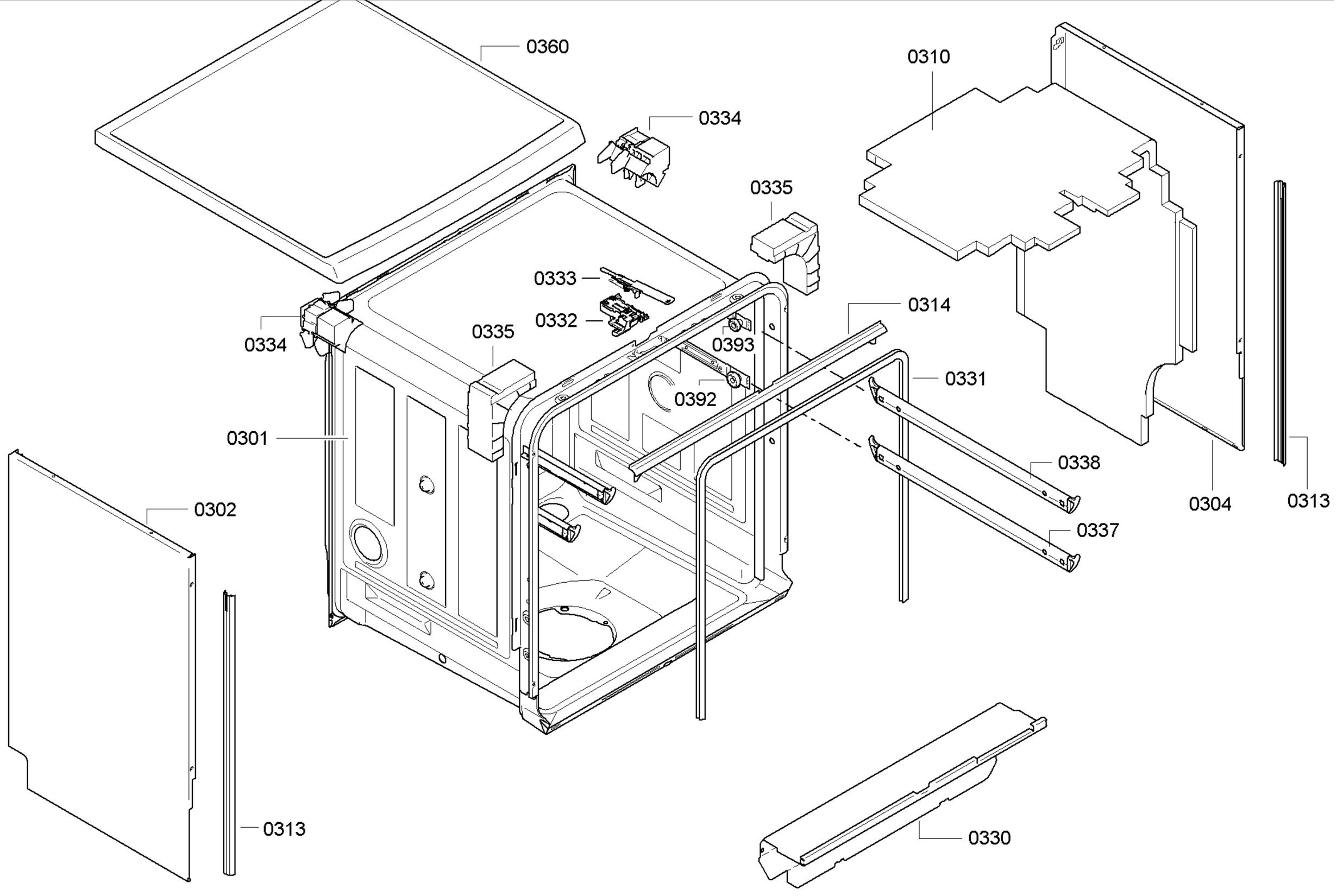
0360
0334
0310
0335
0333
0332
0334
0335
0314
0393
0331
0392
0301
0338
0304
0313
0302
0337
0313
0330

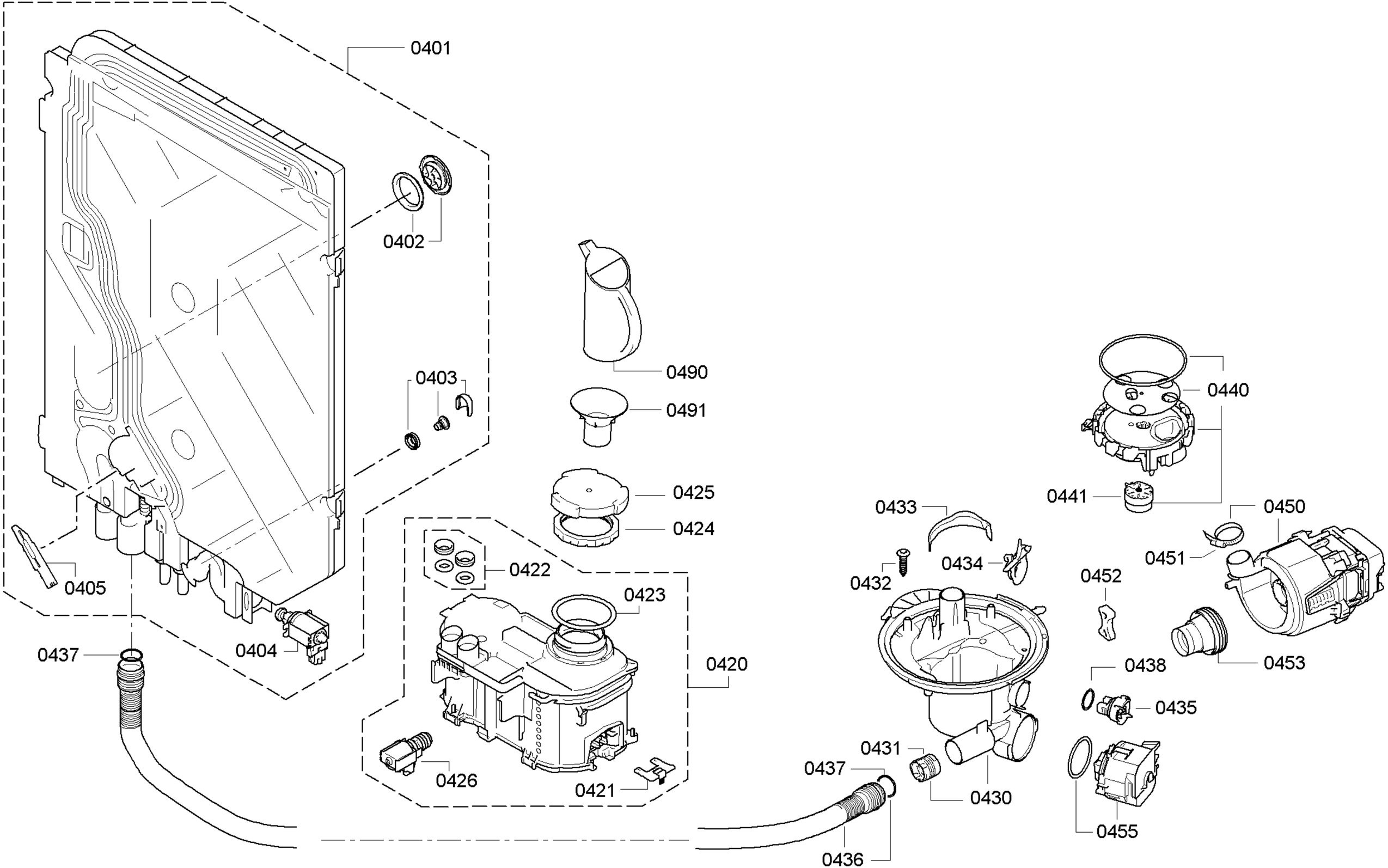
0401
0402
0403
0490
0491
0440
0441
0425
0424
0433
0450
0451
0422
0432
0434
0452
0423
0405
0404
0437
0420
0438
0453
0435
0431
0437
0426
0421
0430
0455
0436

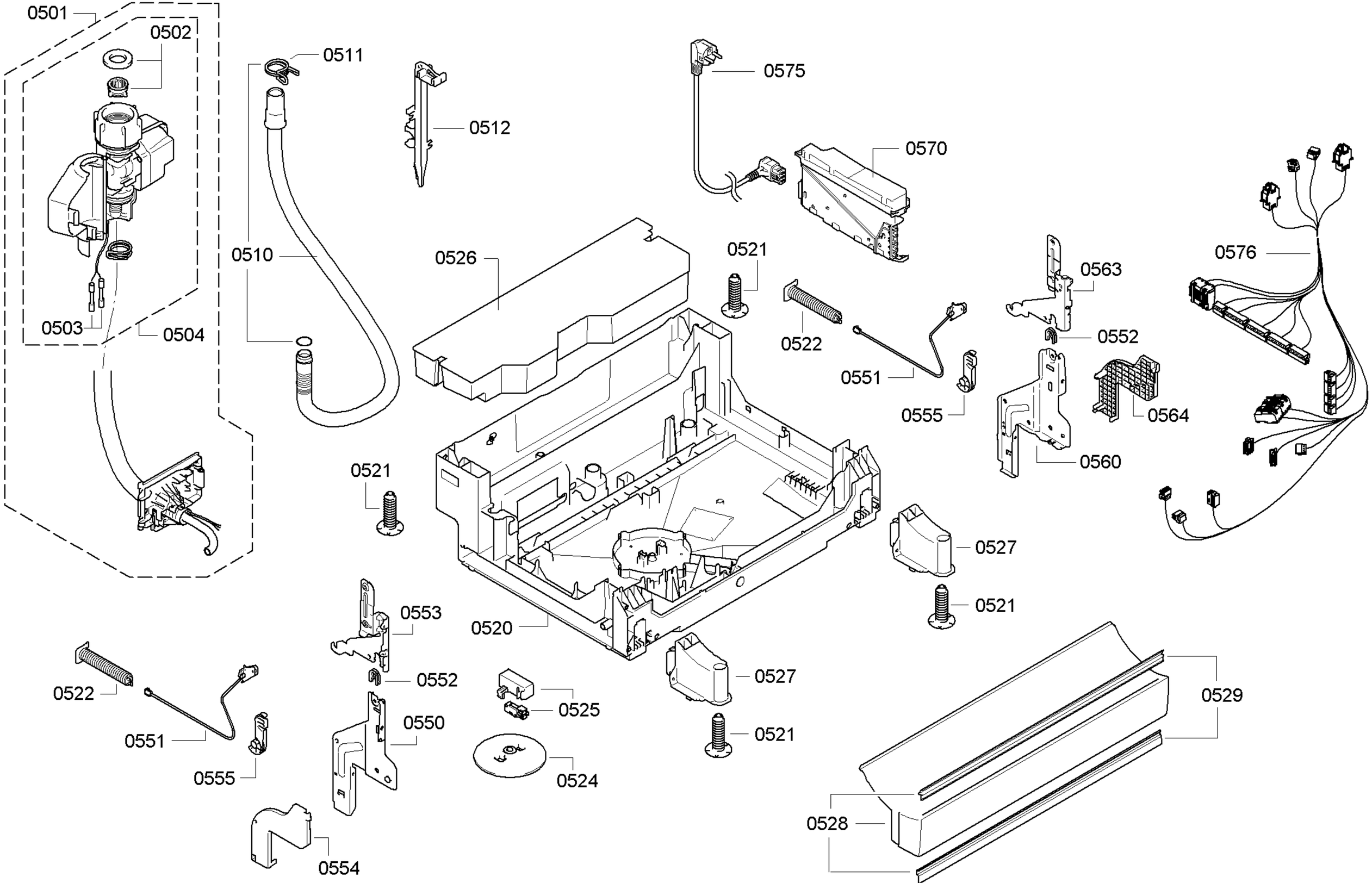
0501
0502
0503
0504
0511
0512
0510
0575
0570
0526
0521
0522
0551
0555
0563
0552
0564
0560
0576
0521
0520
0527
0521
0553
0552
0550
0525
0524
0527
0521
0529
0528
0554
0522
0551
0555

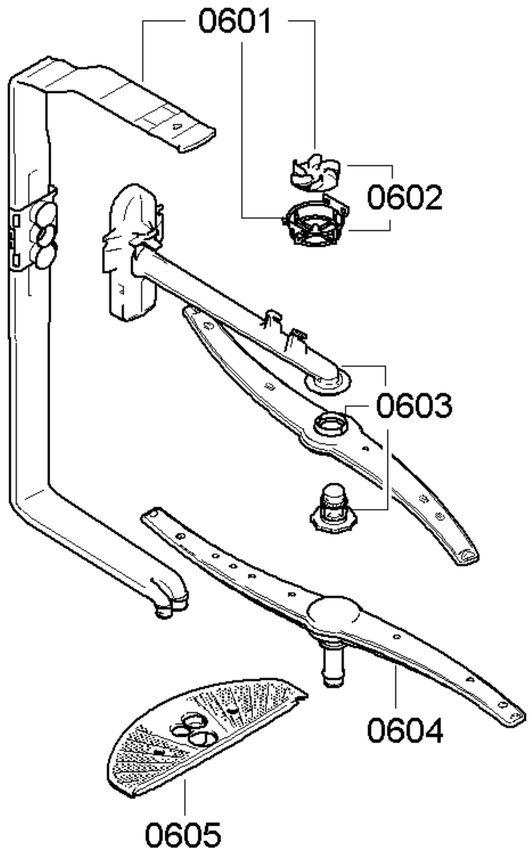
0601
0602
0603
0604
0605

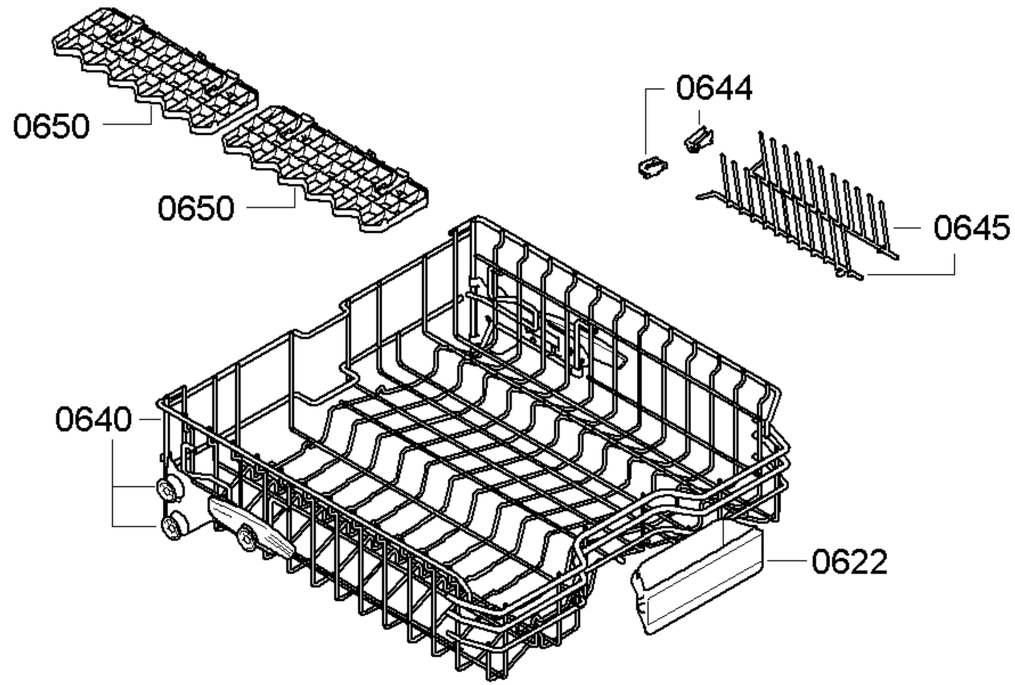
0650
0650
0644
0645
0640
0622

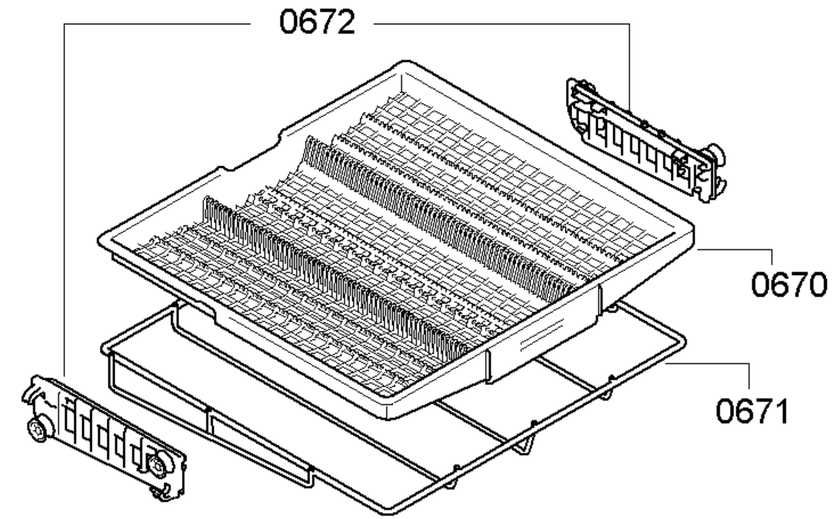
0672
0670
0671

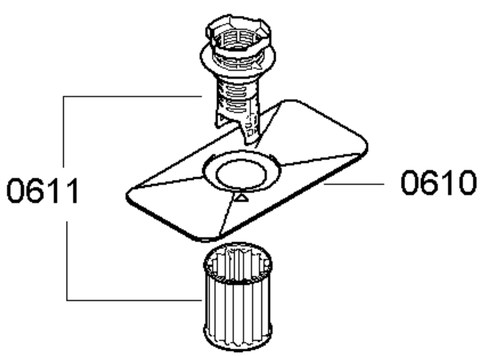
0611
0610

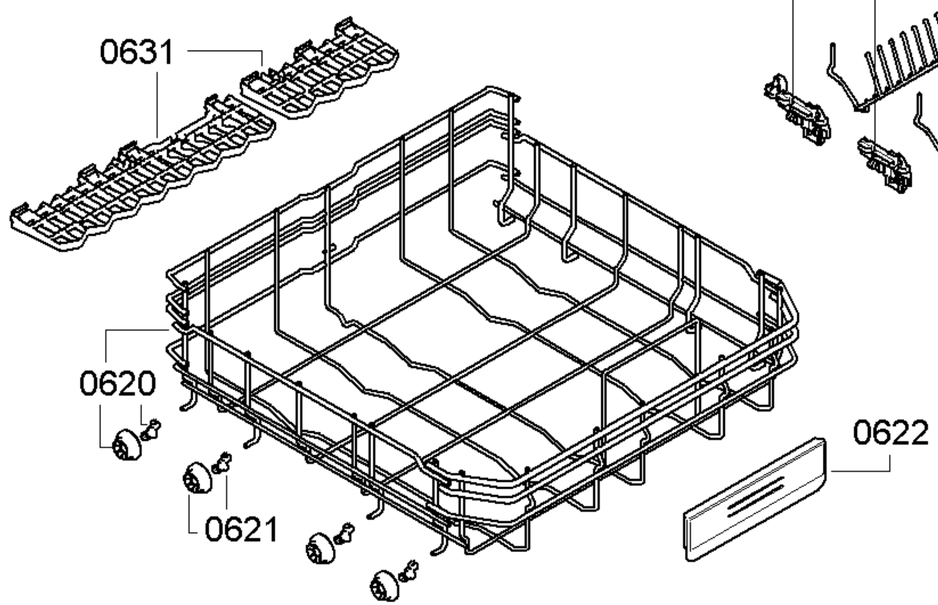
0631
0620
0621
0622

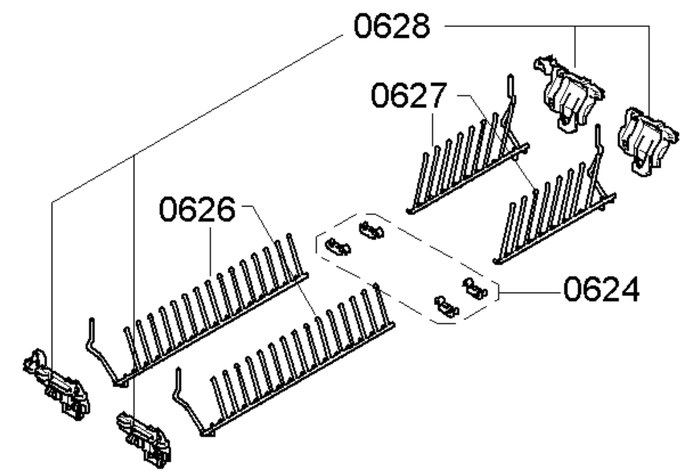
0628
0627
0626
0624