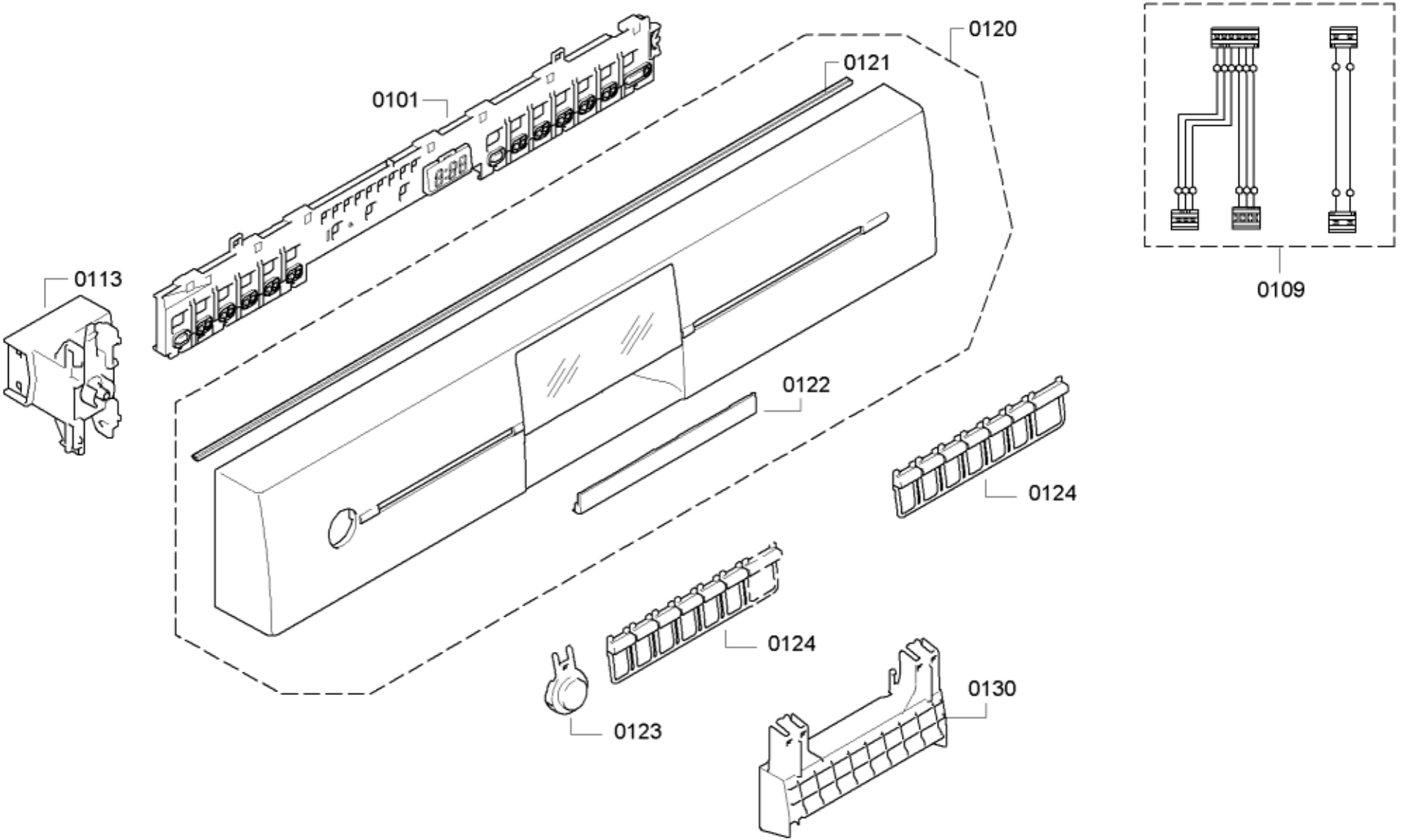
0120
0121
0101
0113
0109
0122
0124
0124
0123
0130

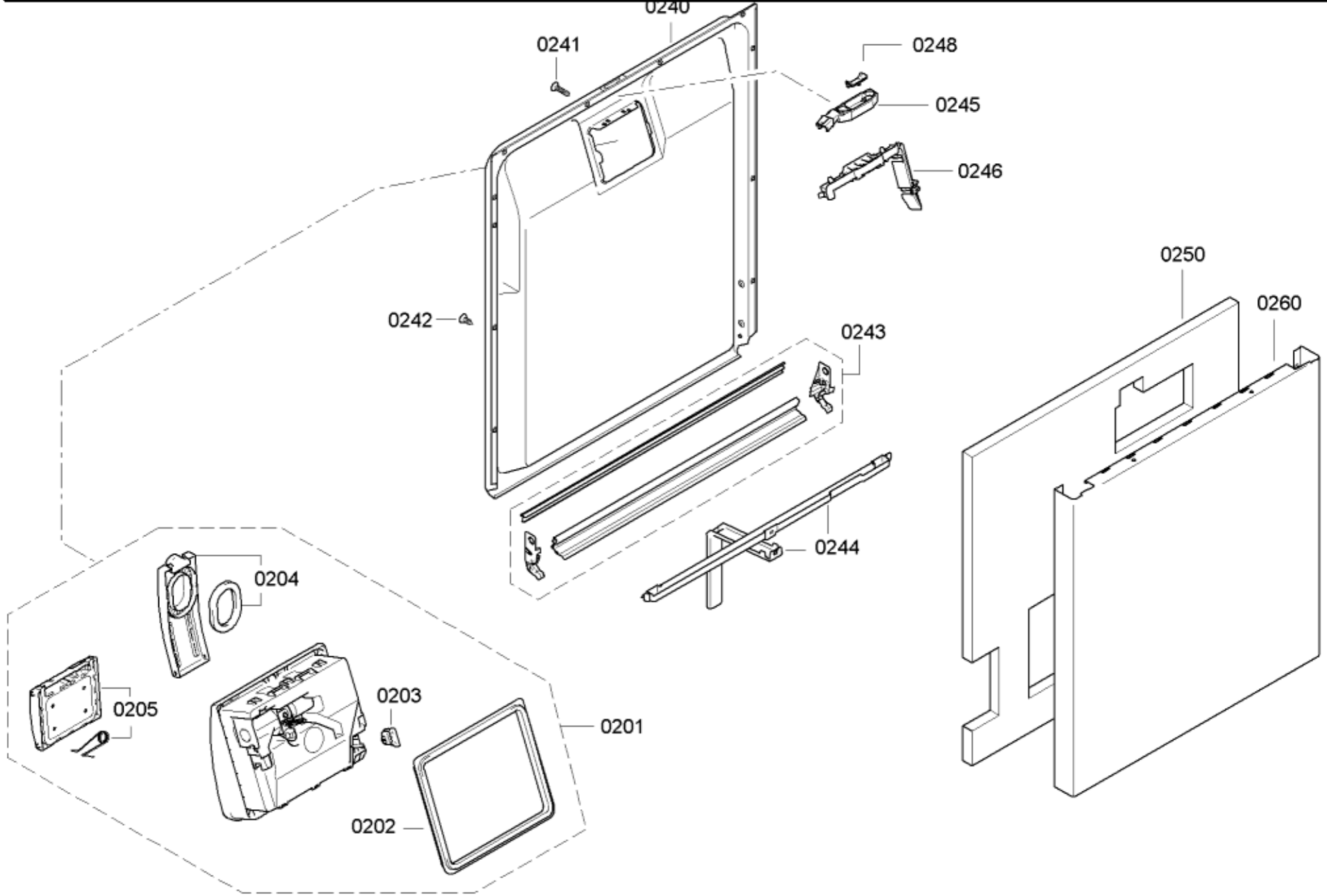
0240
0241
0248
0245
0246
0250
0260
0242
0243
0244
0204
0205
0203
0201
0202

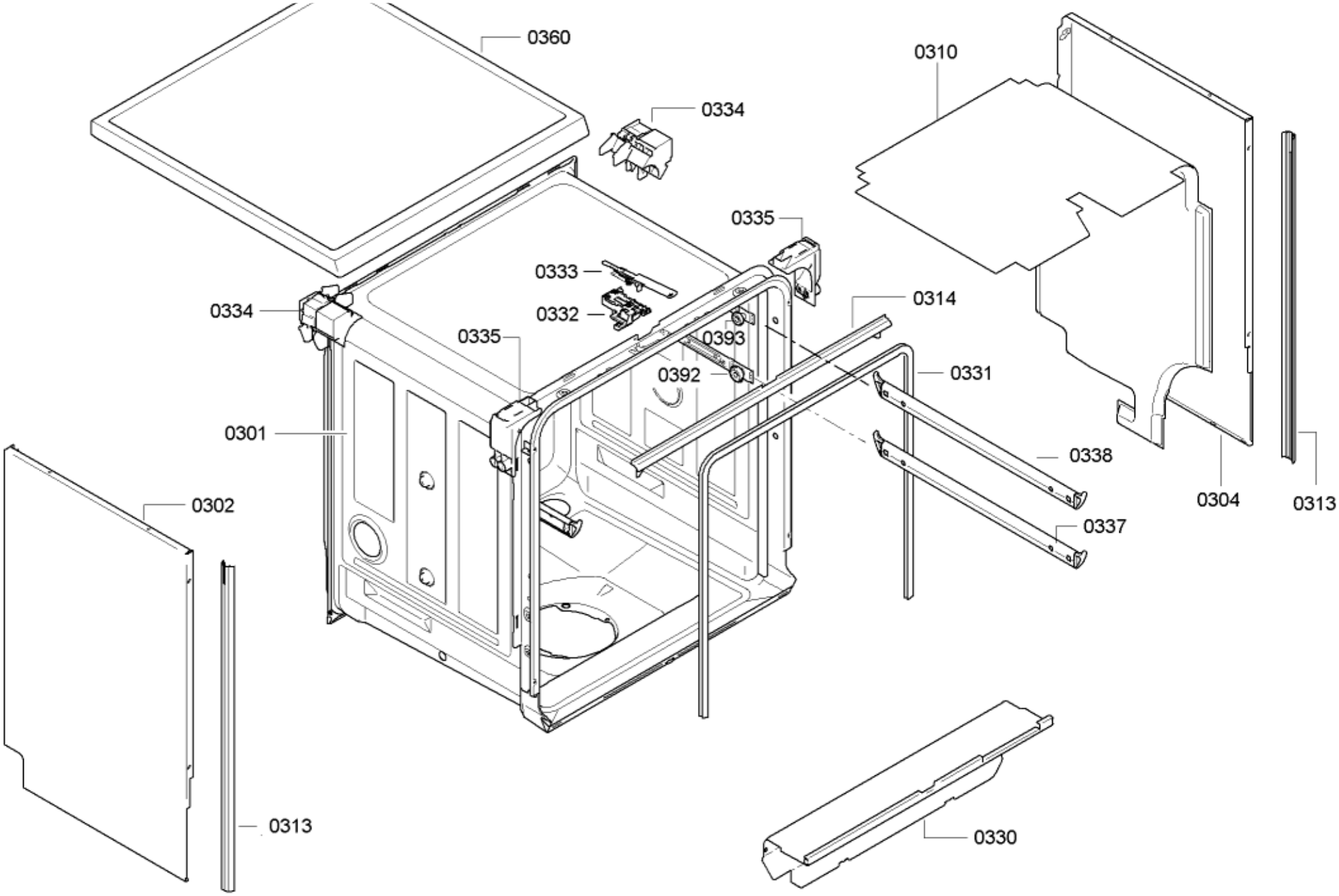
0360
0310
0334
0335
0333
0334
0332
0314
0335
0393
0392
0331
0301
0338
0304
0313
0302
0337
0313
0330

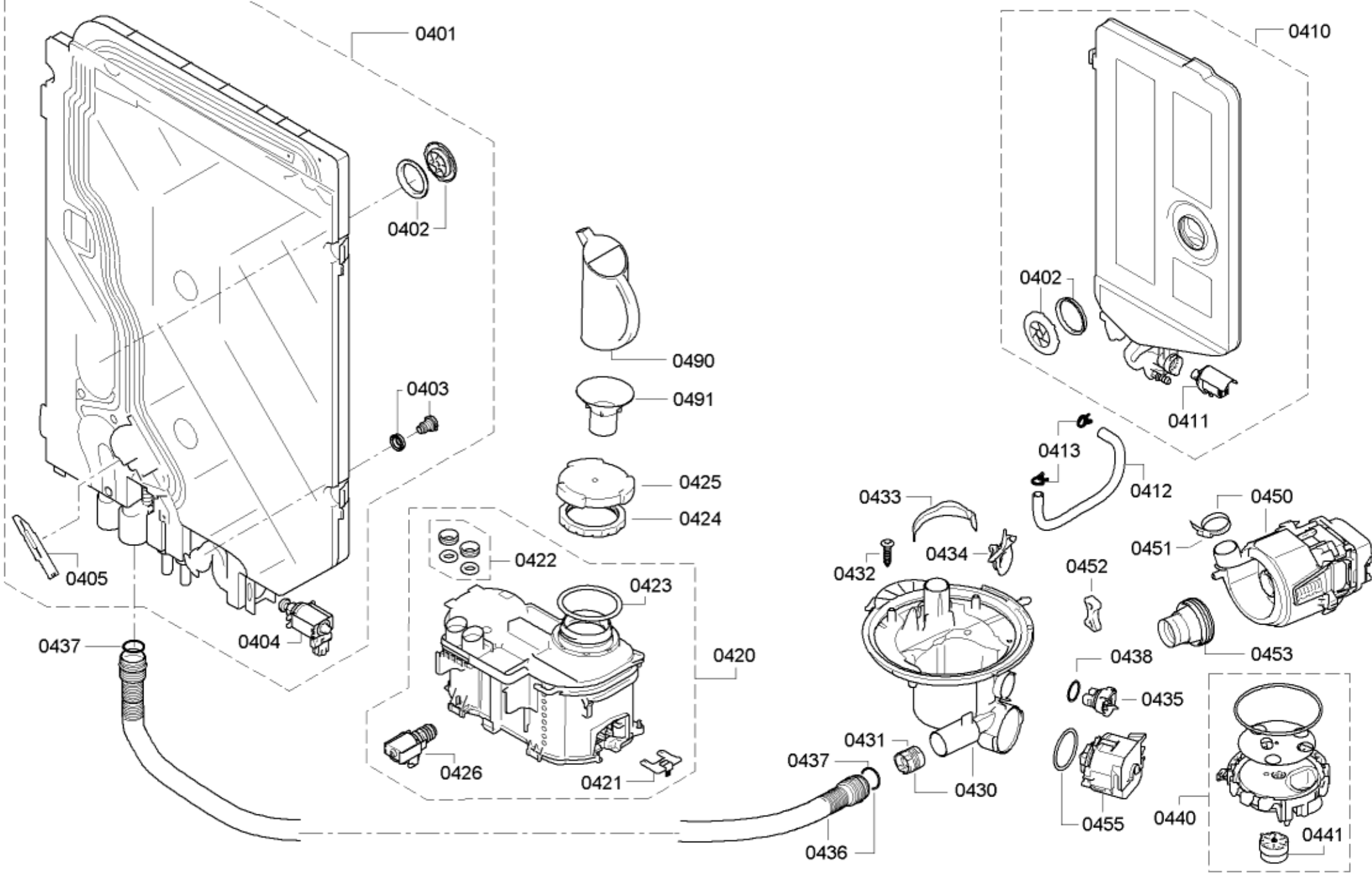
0401
0402
0403
0405
0404
0437
0490
0491
0425
0424
0422
0423
0420
0426
0421
0410
0402
0411
0413
0412
0433
0432
0434
0450
0451
0452
0453
0438
0435
0431
0437
0430
0455
0440
0441
0436

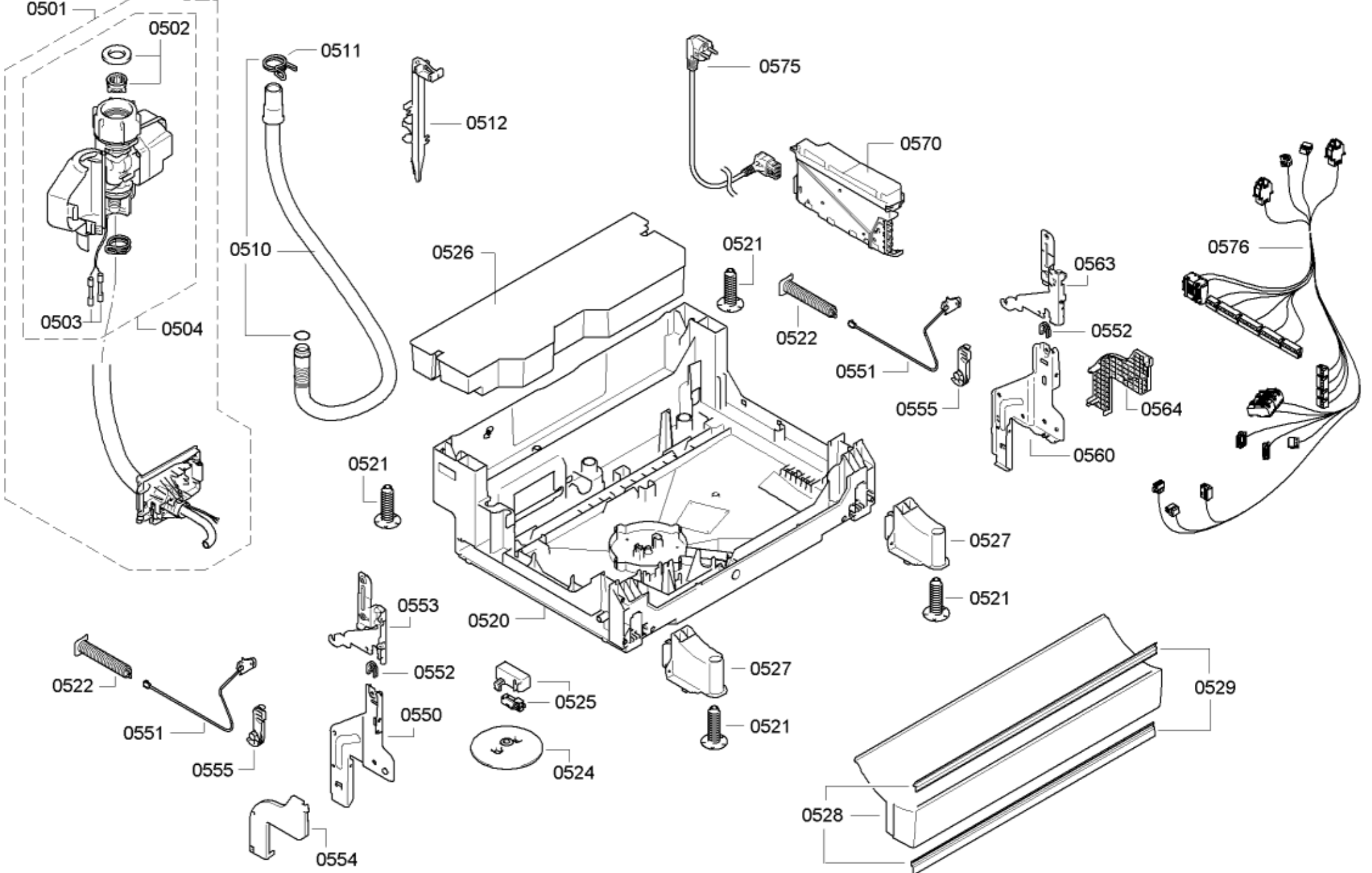
0501
0502
0511
0512
0575
0570
0510
0526
0521
0563
0576
0522
0552
0551
0555
0564
0560
0521
0527
0521
0553
0520
0552
0522
0525
0527
0529
0551
0550
0521
0555
0524
0528
0554

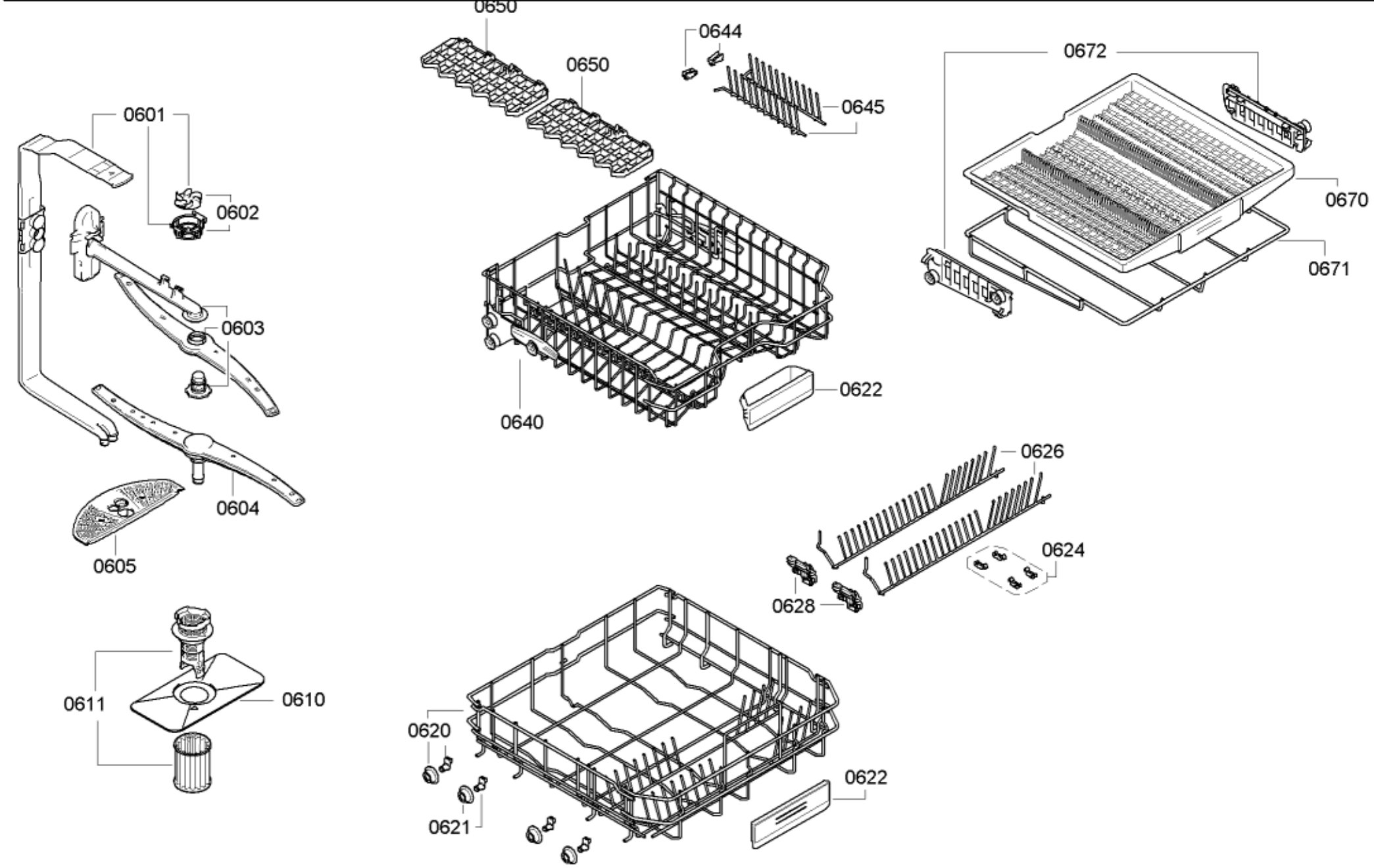
0650
0650
0644
0645
0672
0670
0671
0601
0602
0603
0604
0605
0640
0622
0626
0624
0628
0611
0610
0620
0621
0622