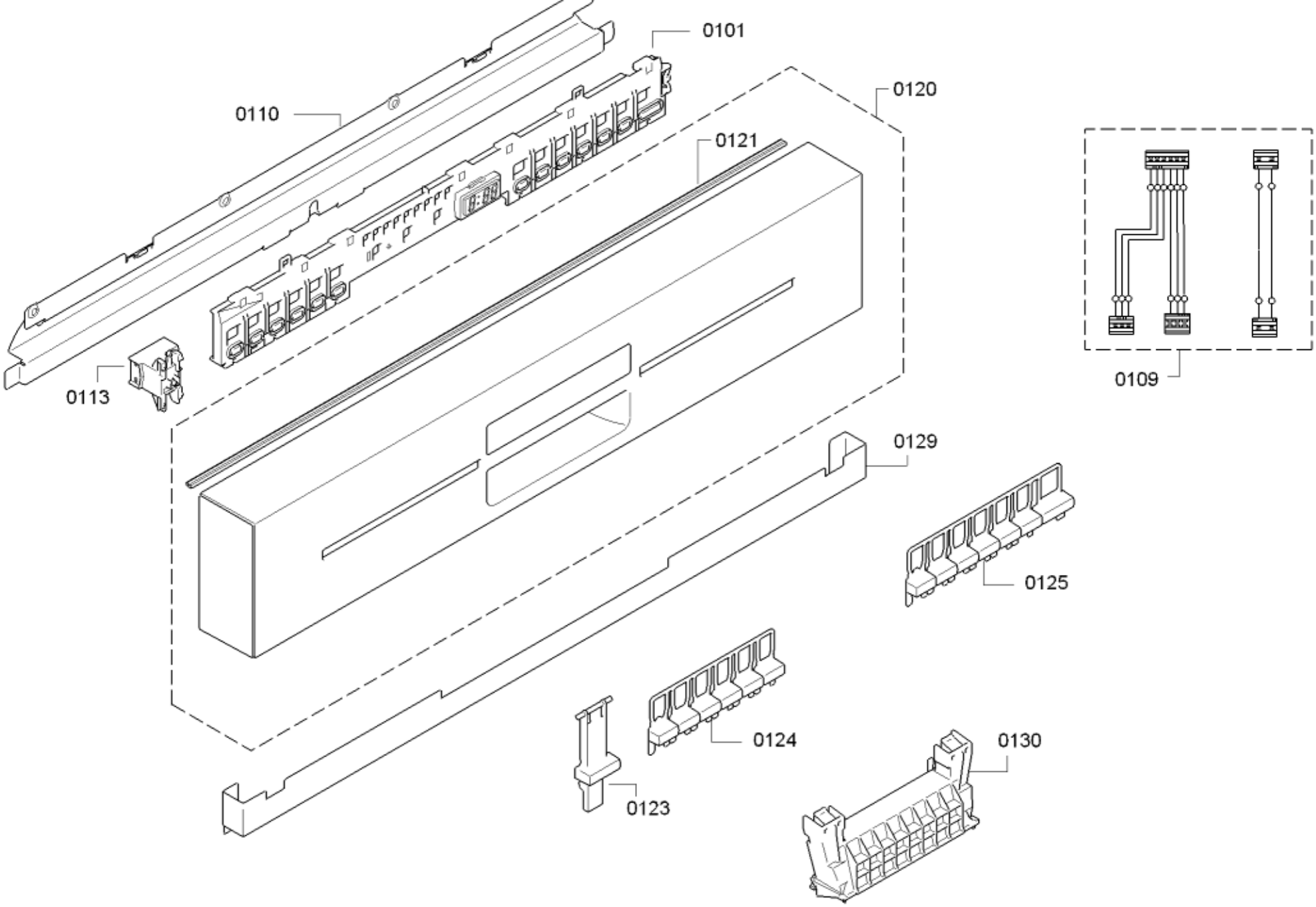
0101
0110
0120
0121
0113
0109
0129
0125
0124
0123
0130

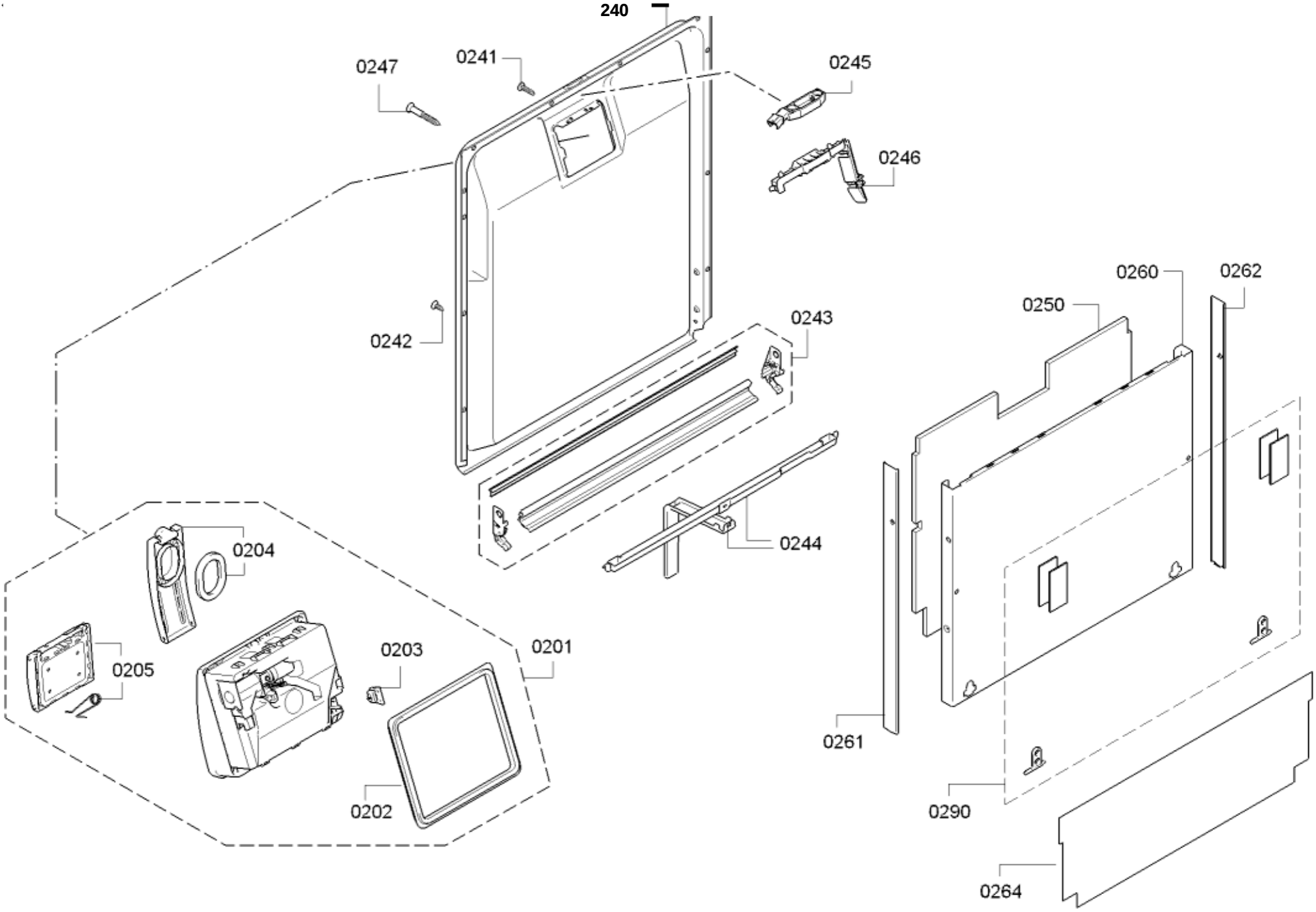
0247
0241
0245
0246
0242
0243
0244
0260
0262
0250
0204
0205
0203
0201
0202
0261
0290
0264

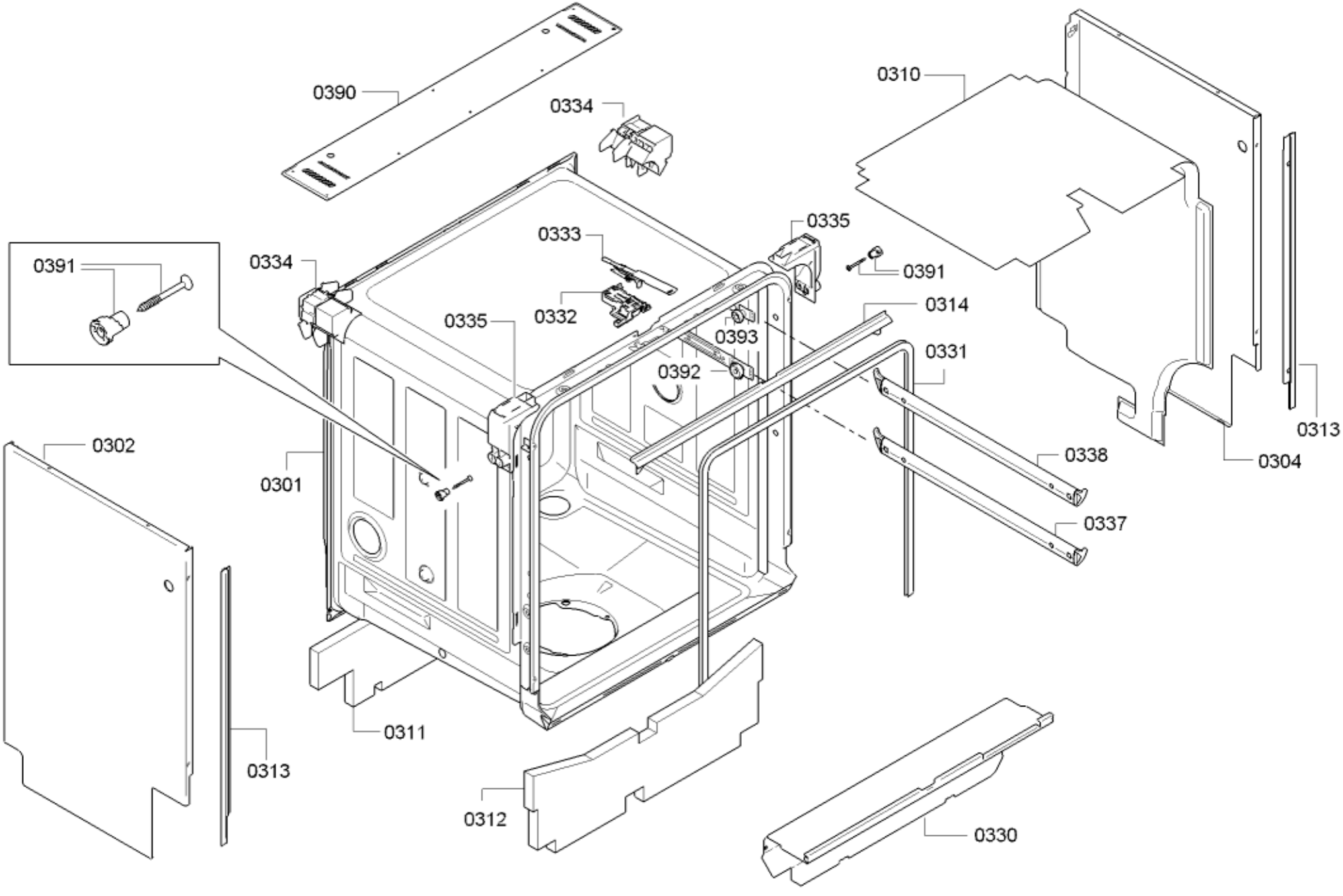
0390
0334
0310
0335
0333
0391
0334
0391
0332
0314
0335
0393
0331
0392
0313
0302
0338
0304
0301
0337
0311
0313
0312
0330

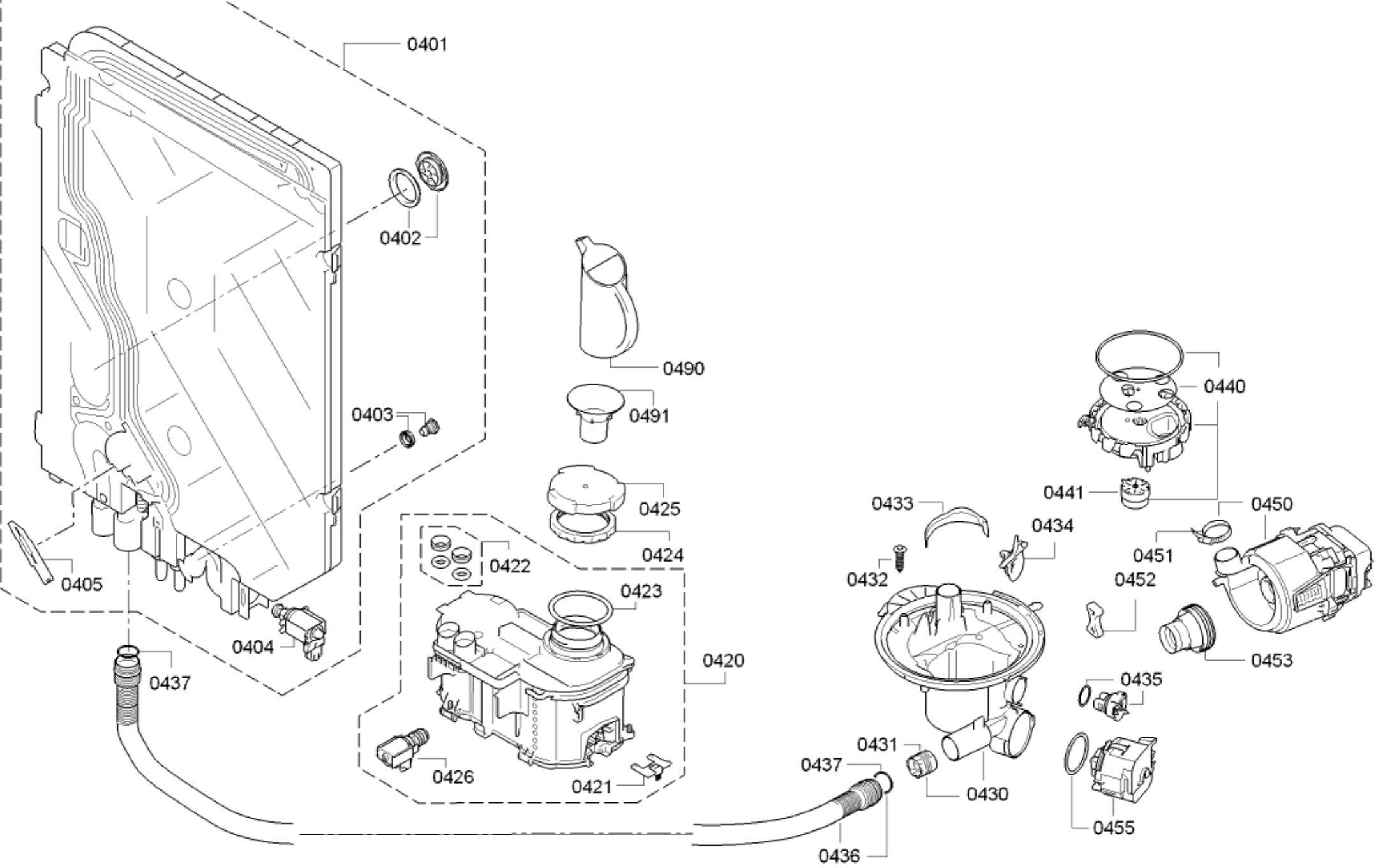
0401
0402
0403
0490
0491
0425
0424
0422
0423
0420
0426
0421
0405
0404
0437
0440
0441
0433
0434
0432
0450
0451
0452
0453
0435
0431
0430
0437
0436
0455

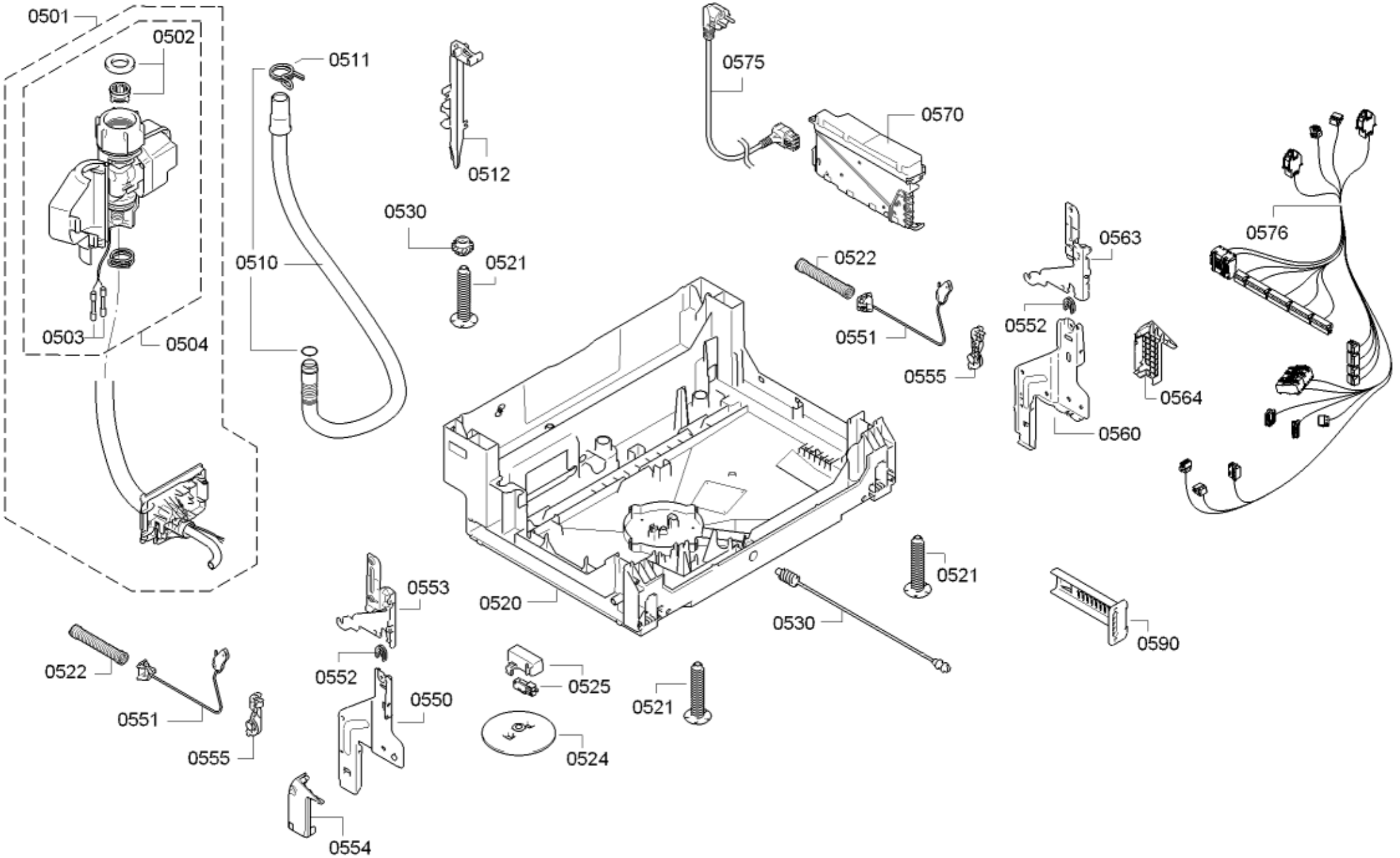
0501
0502
0511
0512
0575
0570
0530
0521
0510
0522
0563
0576
0552
0551
0555
0564
0503
0504
0560
0520
0521
0553
0530
0590
0522
0552
0525
0551
0550
0521
0555
0524
0554

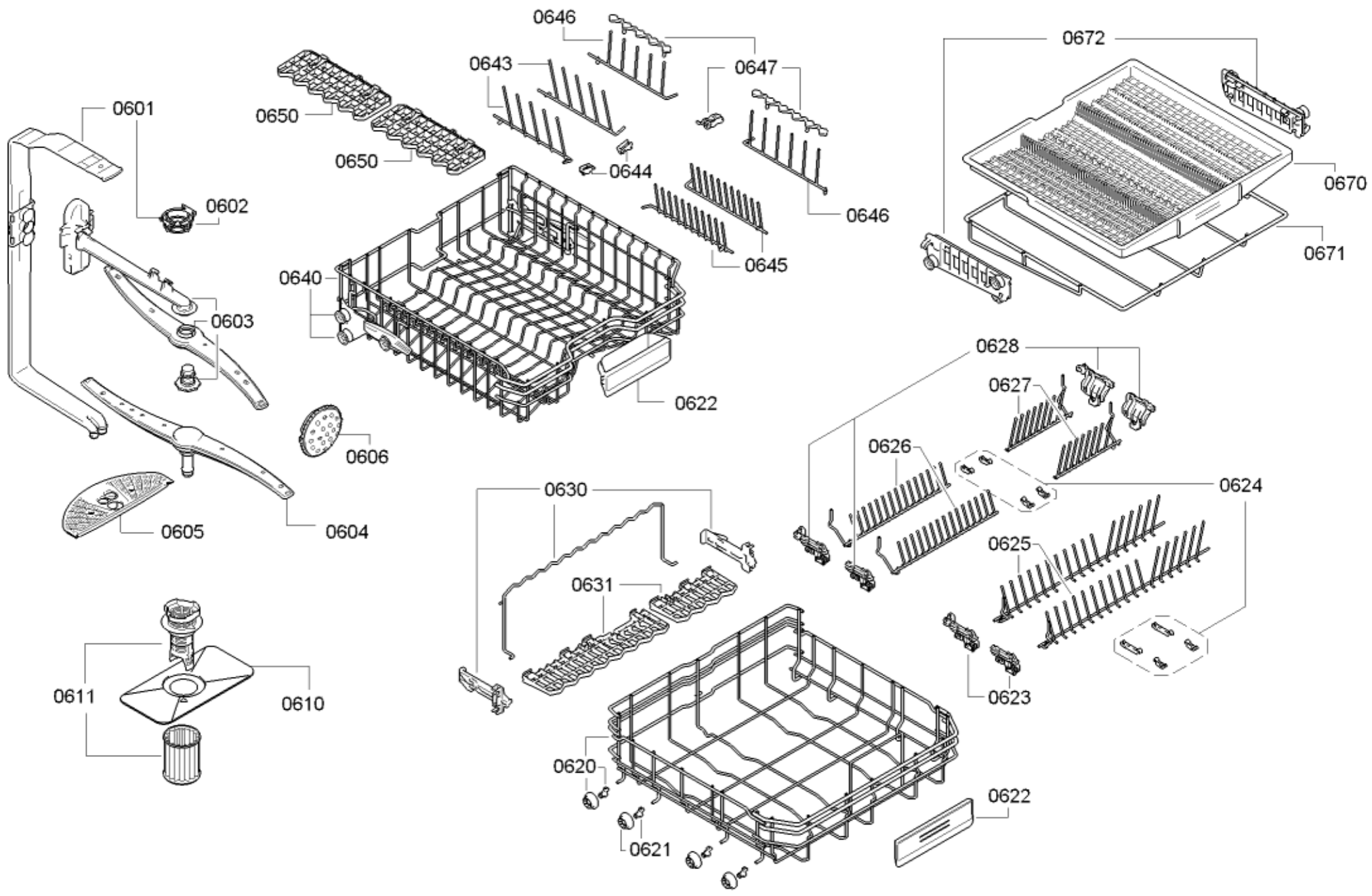
0646
0647
0643
0650
0650
0644
0646
0645
0601
0602
0603
0640
0622
0606
0605
0604
0672
0670
0671
0628
0627
0626
0624
0630
0631
0625
0623
0611
0610
0620
0621
0622