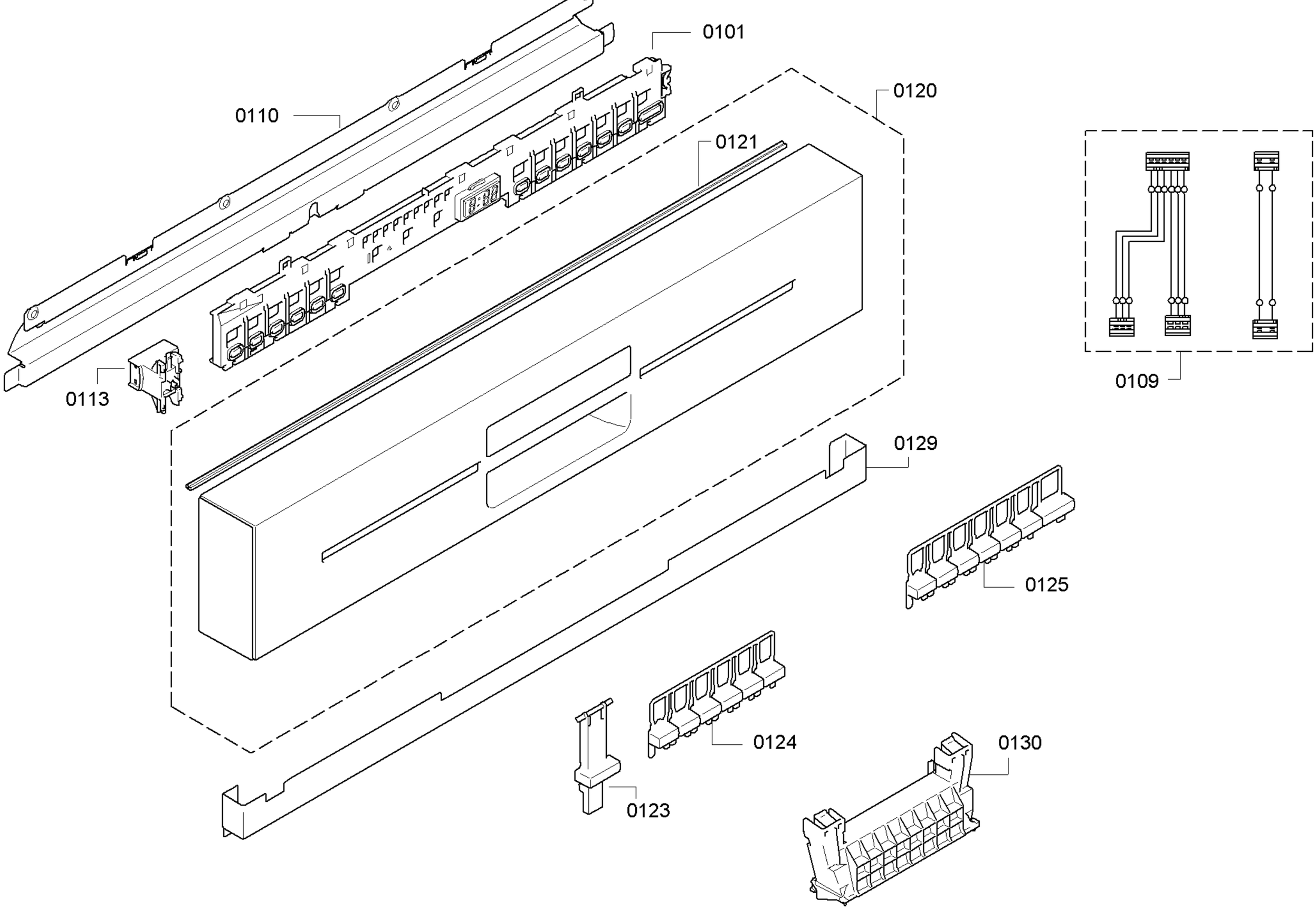
0101
0110
0120
0121
0113
0109
0129
0125
0124
0123
0130

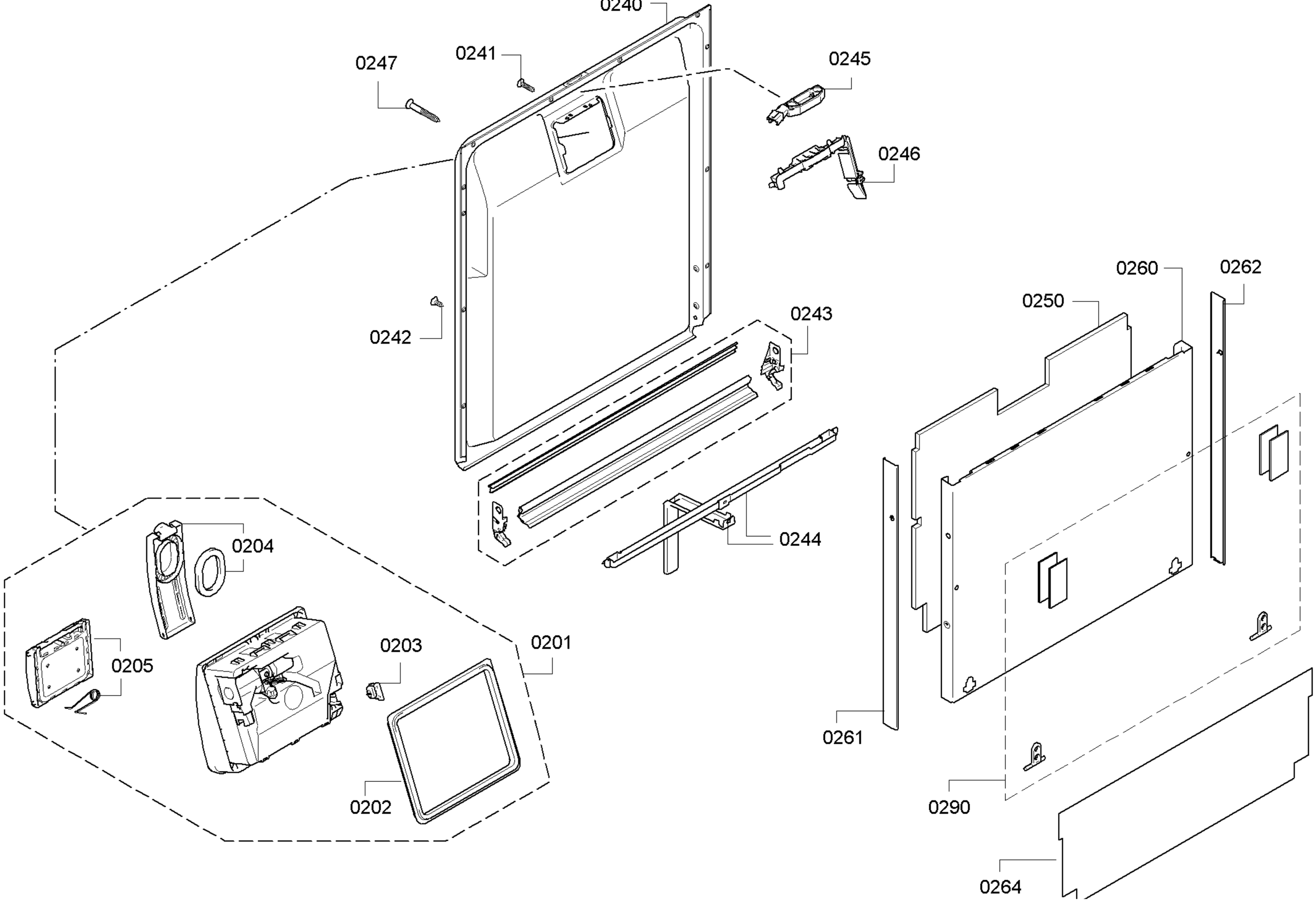
0240
0241
0247
0245
0246
0242
0243
0244
0260
0262
0250
0204
0205
0203
0201
0202
0261
0290
0264

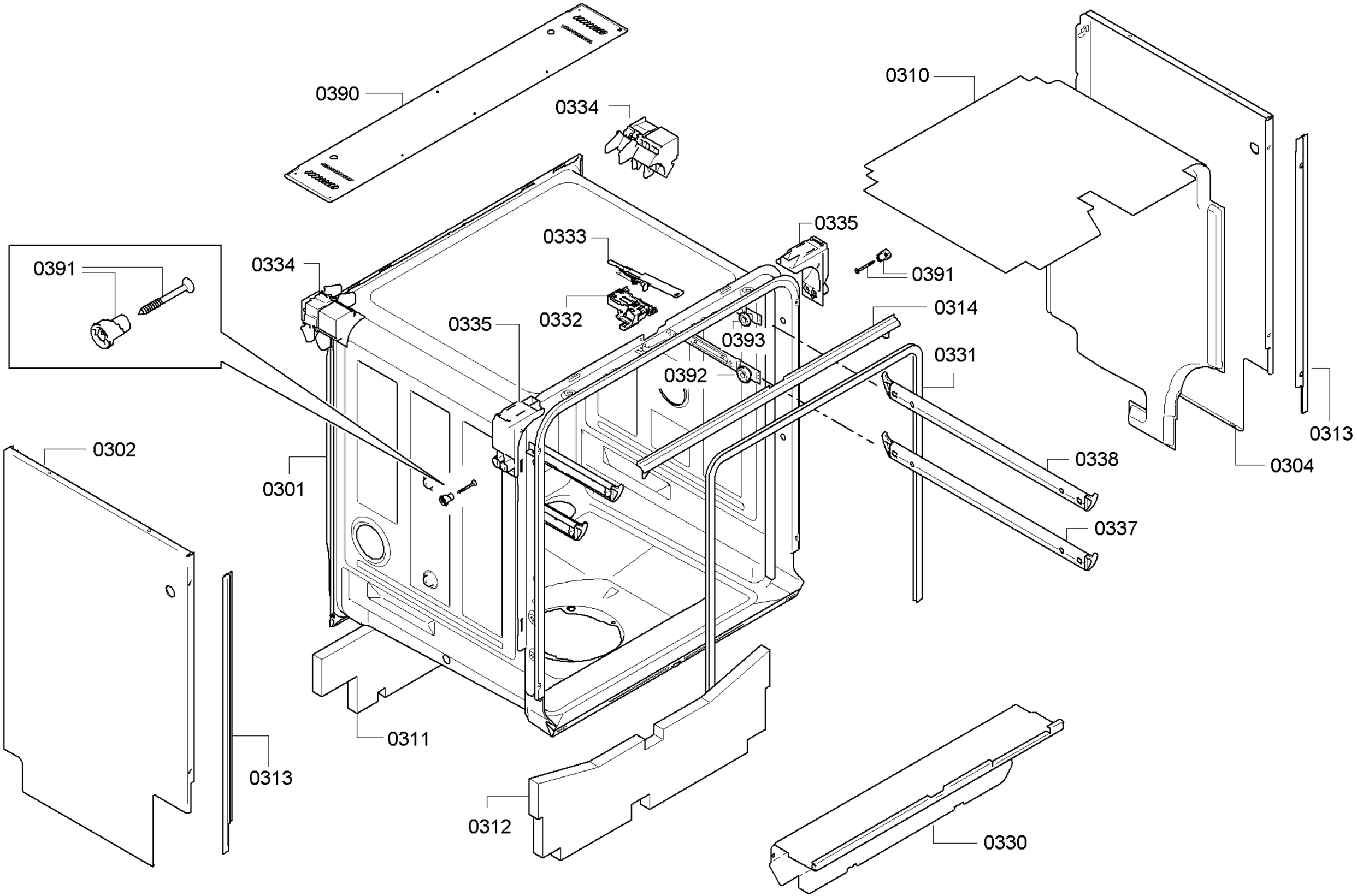
0390
0334
0310
0335
0333
0391
0334
0391
0314
0332
0335
0393
0331
0392
0302
0338
0313
0301
0304
0337
0311
0313
0312
0330

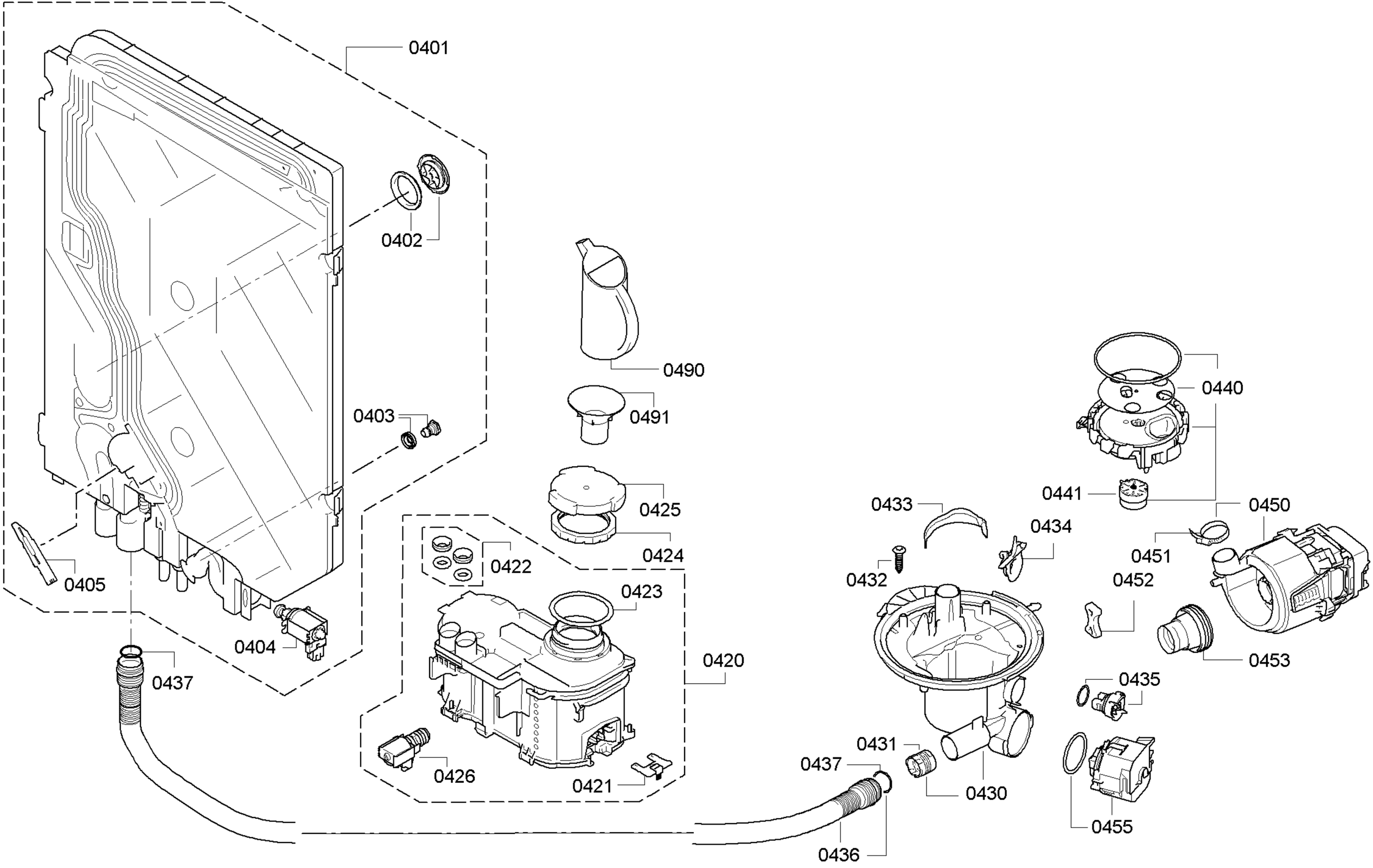
0401
0402
0403
0404
0405
0437
0490
0491
0425
0424
0422
0423
0420
0426
0421
0440
0441
0433
0434
0432
0450
0451
0452
0453
0435
0431
0437
0430
0455
0436

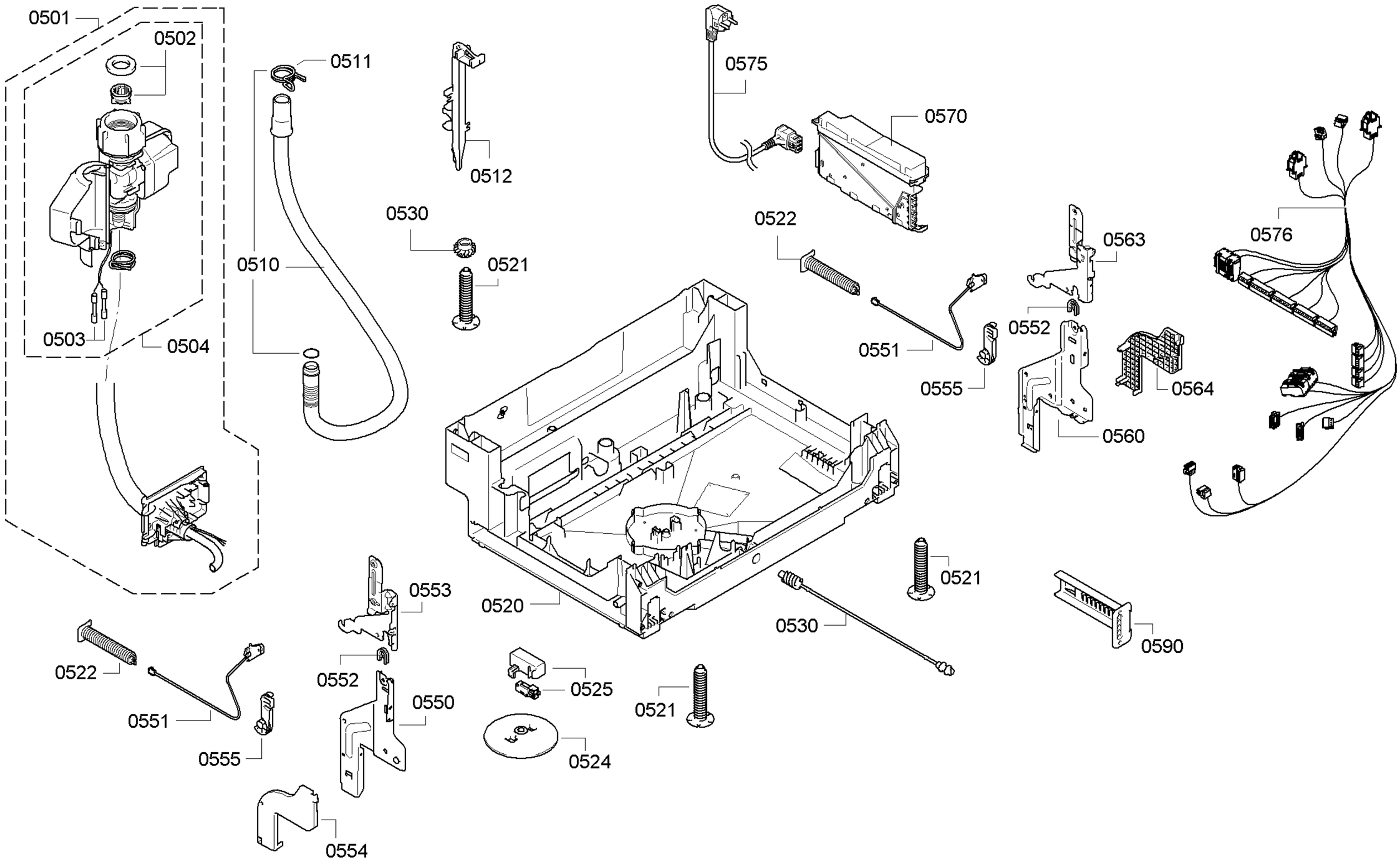
0501
0502
0503
0504
0511
0510
0512
0530
0521
0575
0570
0522
0551
0555
0552
0563
0564
0560
0576
0520
0521
0530
0590
0553
0552
0550
0525
0521
0524
0522
0551
0555
0554

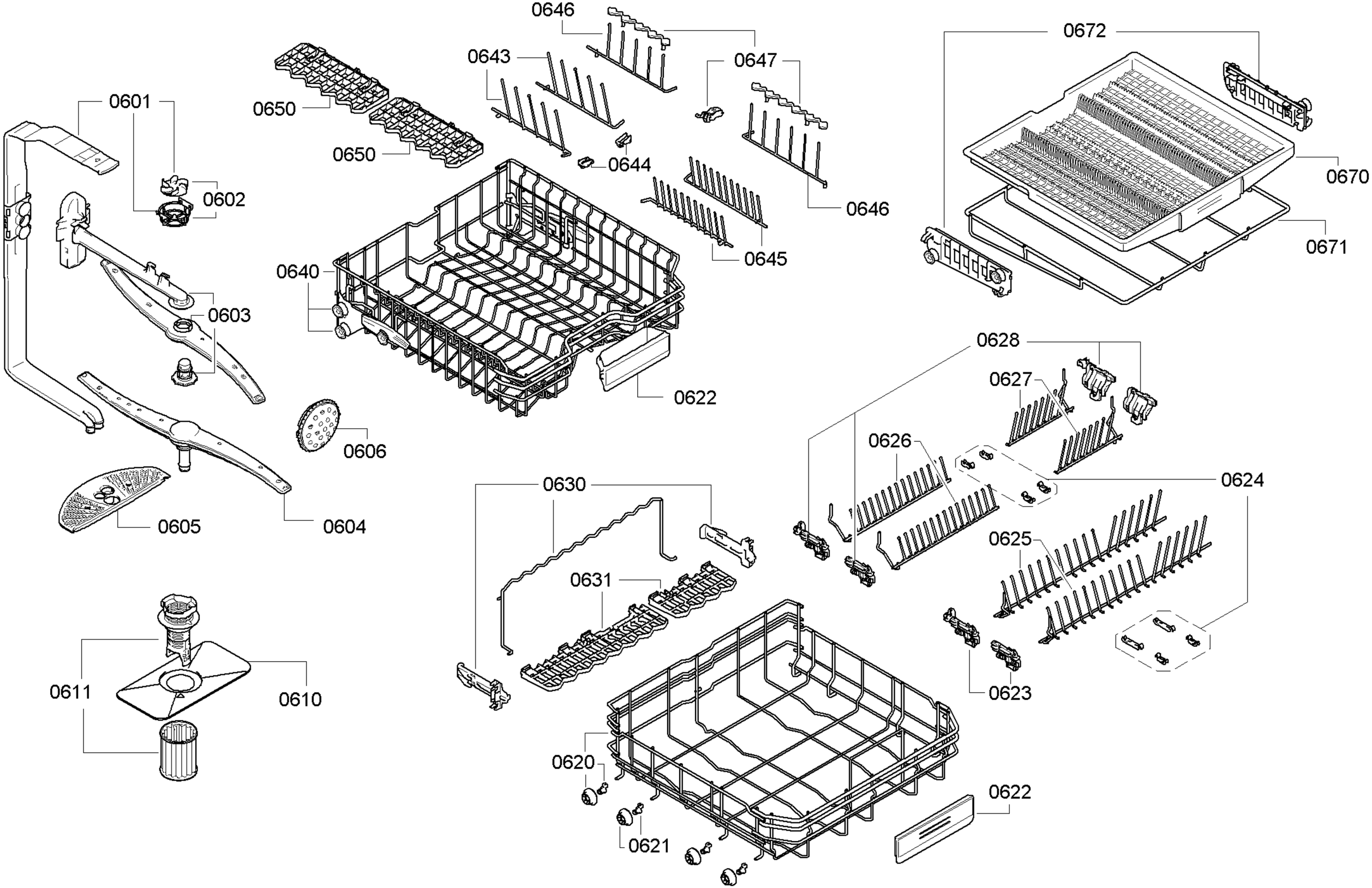
0646
0643
0647
0672
0650
0601
0650
0644
0670
0602
0646
0671
0645
0640
0603
0628
0627
0622
0626
0606
0624
0630
0605
0604
0625
0631
0611
0610
0623
0620
0622
0621