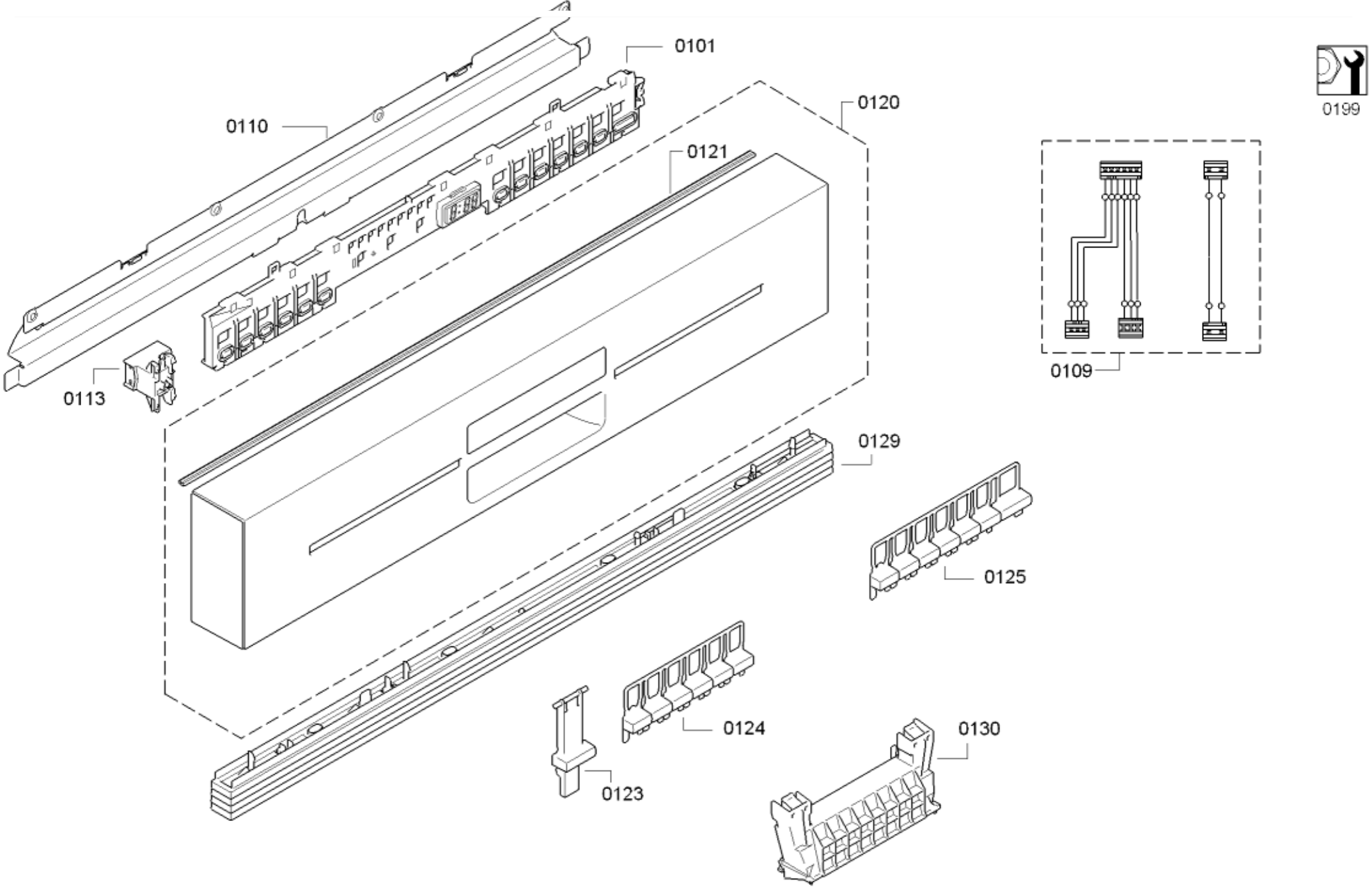
0101
0120
0110
0121
0199
0109
0113
0129
0125
0124
0130
0123

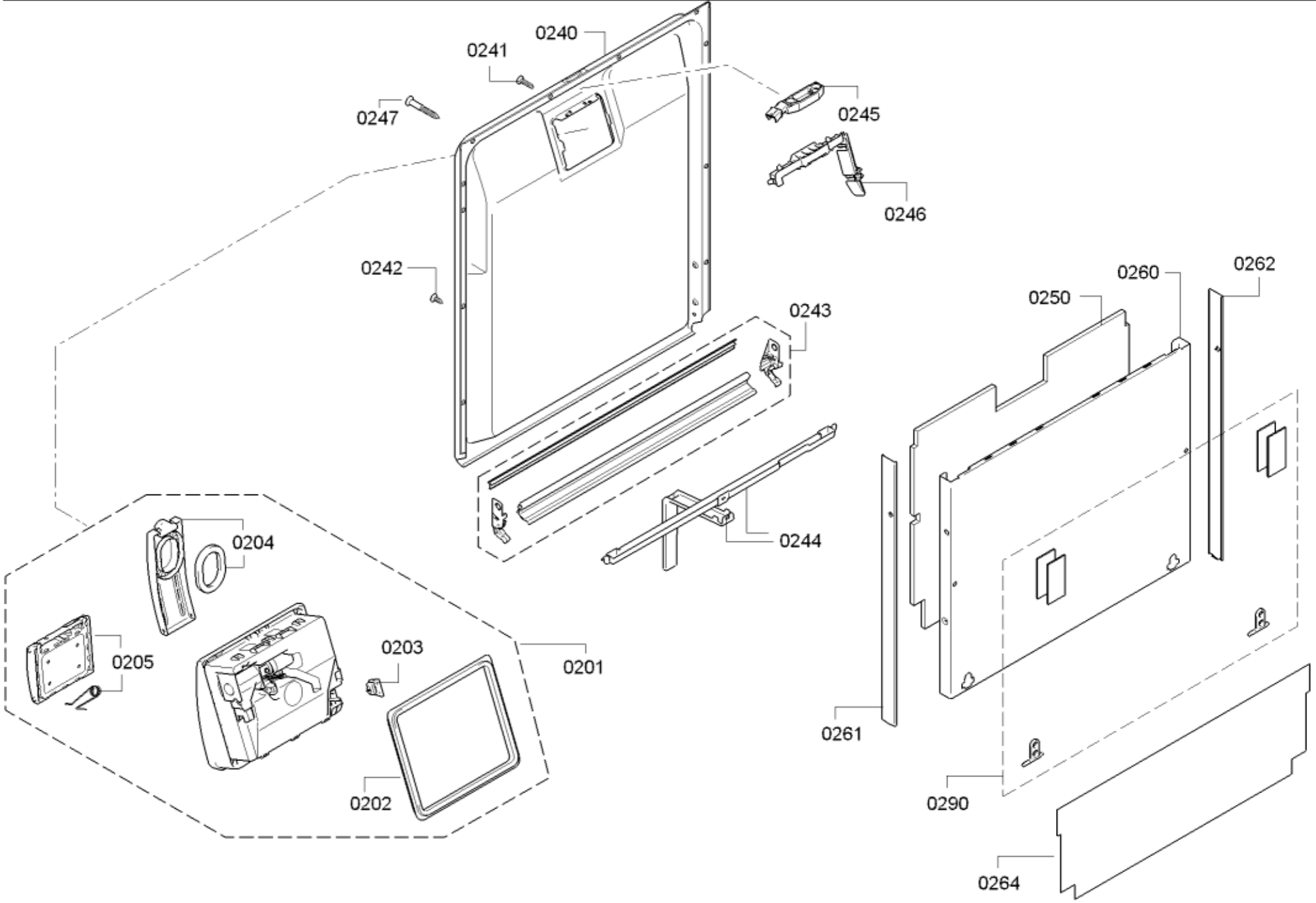
0240
0241
0247
0245
0246
0242
0243
0244
0260
0262
0250
0204
0205
0203
0201
0202
0261
0290
0264

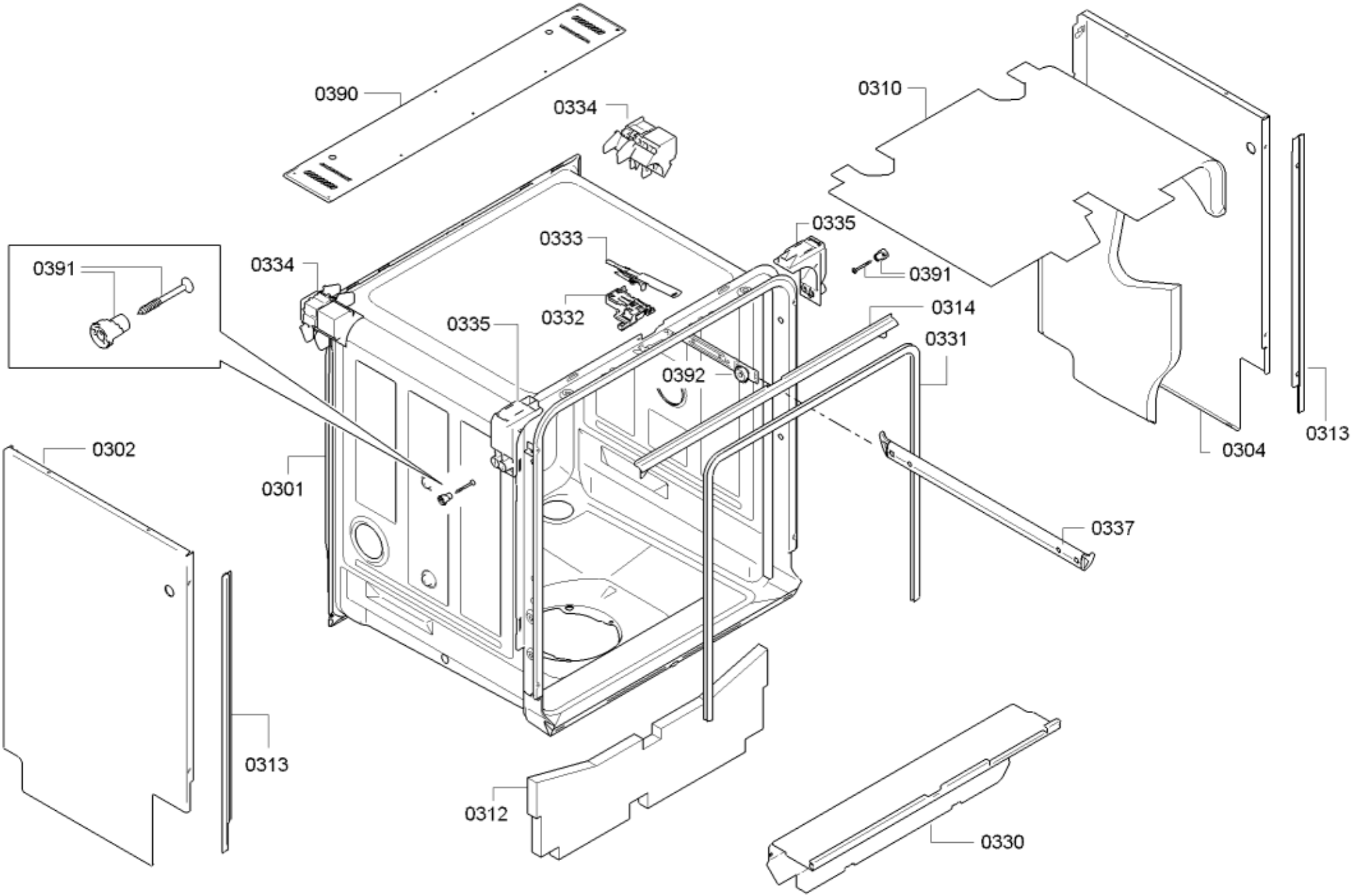
0390
0334
0310
0335
0333
0391
0334
0391
0332
0314
0335
0331
0392
0313
0304
0302
0301
0337
0313
0312
0330

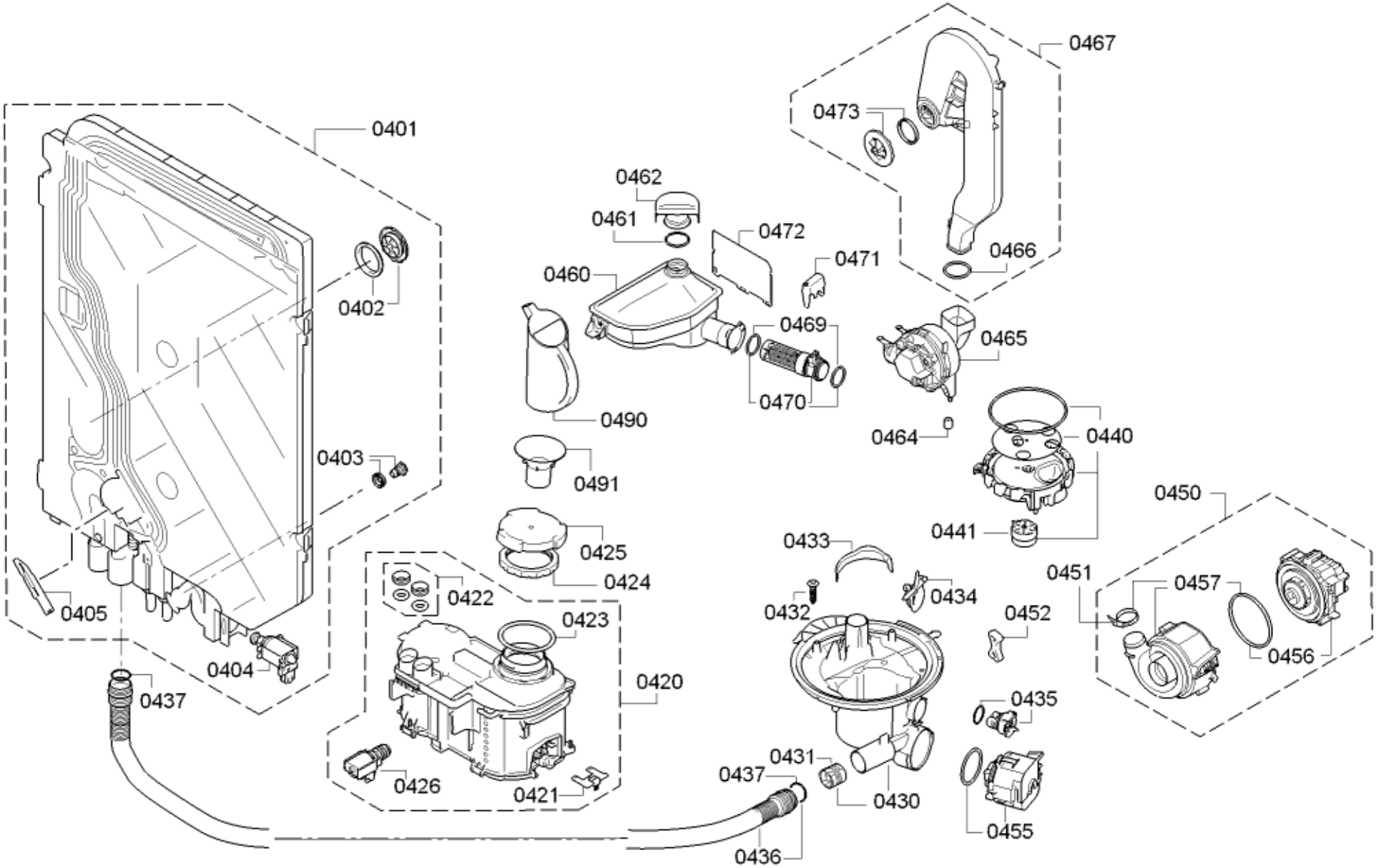
0467
0473
0401
0462
0461
0472
0471
0466
0460
0402
0469
0465
0470
0490
0464
0440
0403
0491
0450
0441
0425
0433
0424
0451
0457
0422
0434
0432
0423
0452
0405
0456
0404
0420
0437
0435
0431
0437
0426
0421
0430
0455
0436

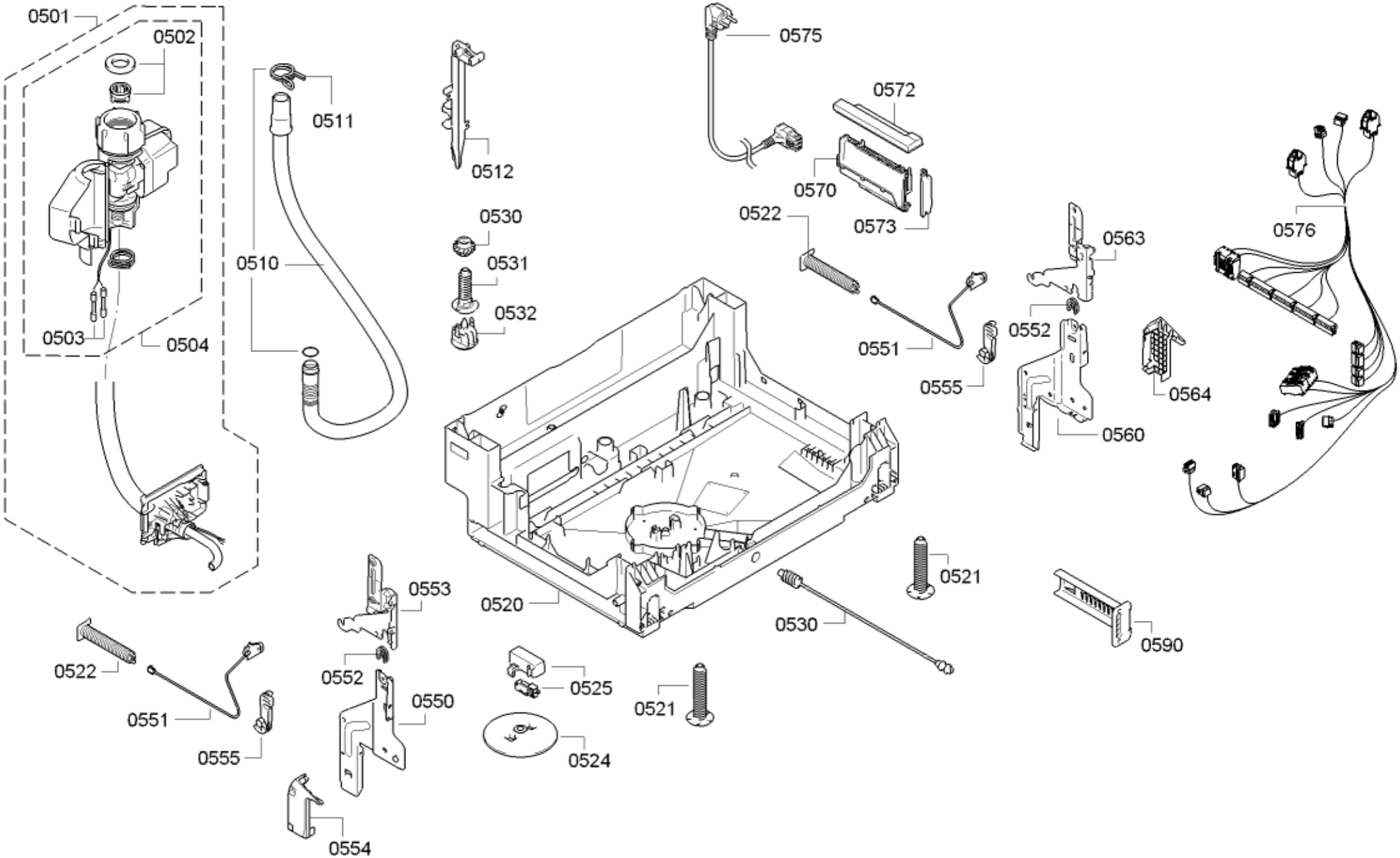
0501
0502
0503
0504
0511
0510
0512
0530
0531
0532
0575
0572
0570
0573
0522
0551
0555
0563
0552
0560
0564
0576
0520
0521
0530
0590
0553
0552
0550
0525
0521
0524
0554
0522
0551
0555

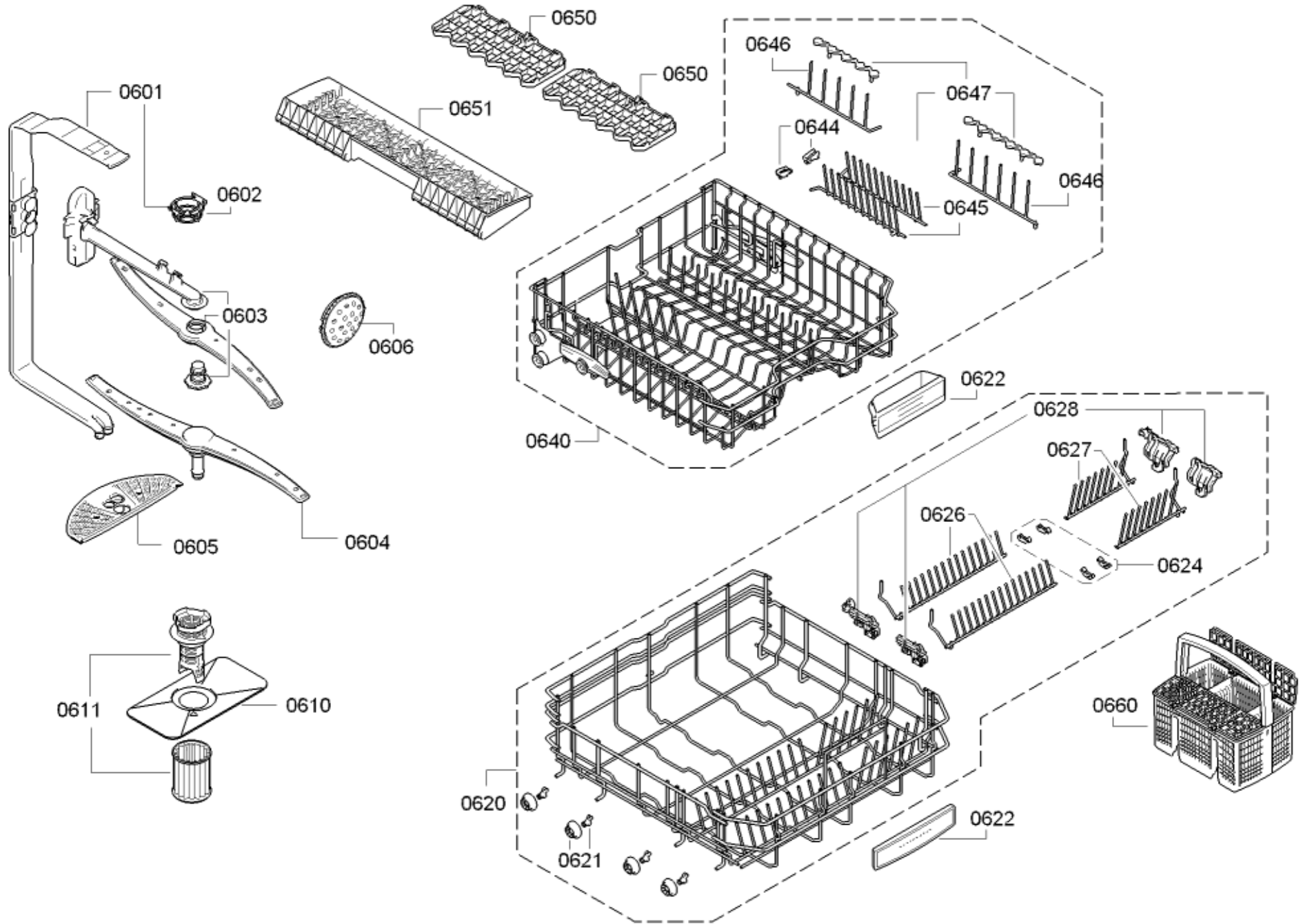
0650
0650
0646
0647
0601
0651
0644
0646
0602
0645
0603
0606
0622
0628
0640
0627
0626
0624
0605
0604
0611
0610
0660
0620
0622
0621