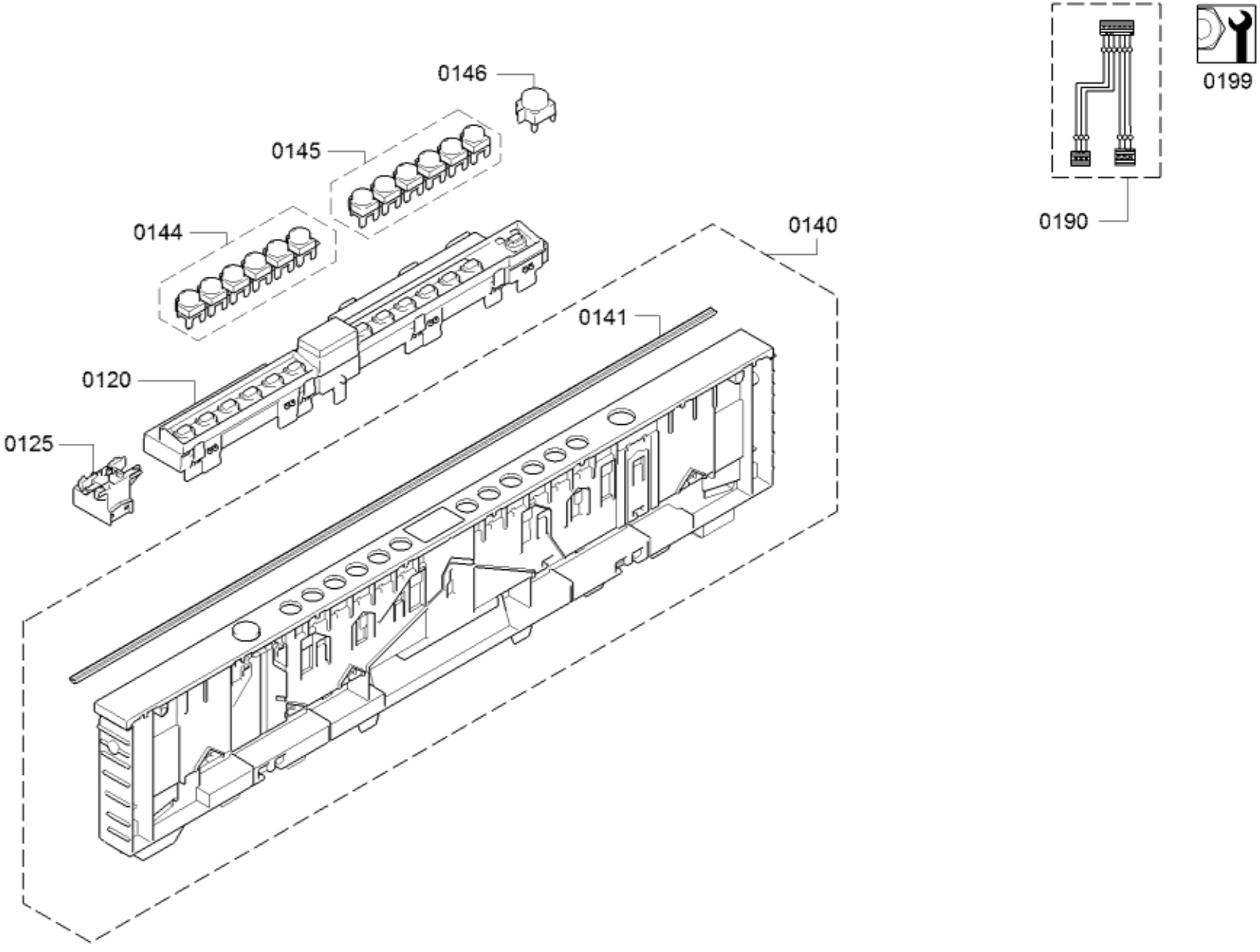
0146
0145
0144
0140
0141
0120
0125
0190
0199

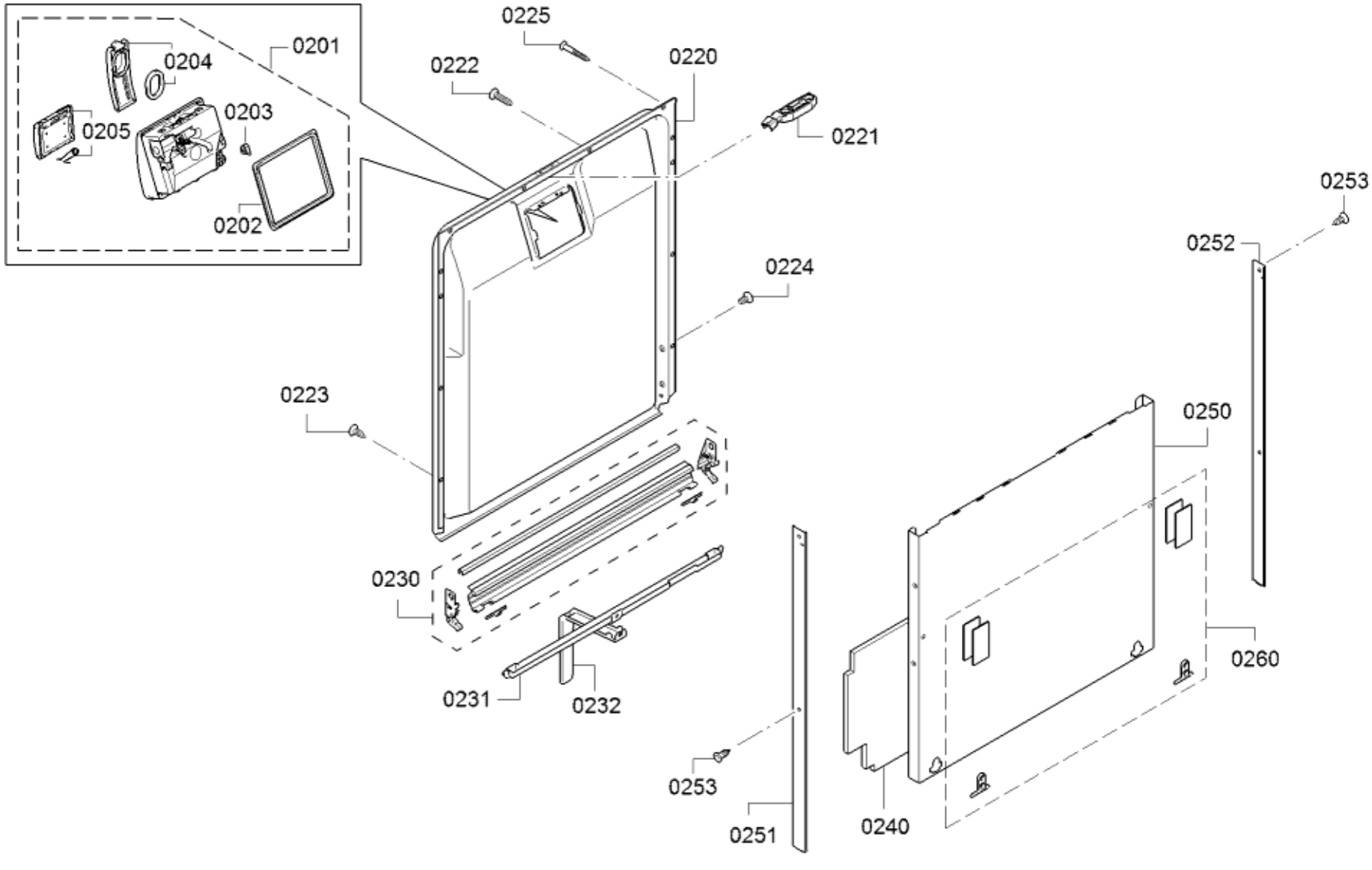
0201
0204
0205
0203
0202
0225
0222
0220
0221
0224
0223
0230
0231
0232
0253
0251
0240
0250
0252
0253
0260

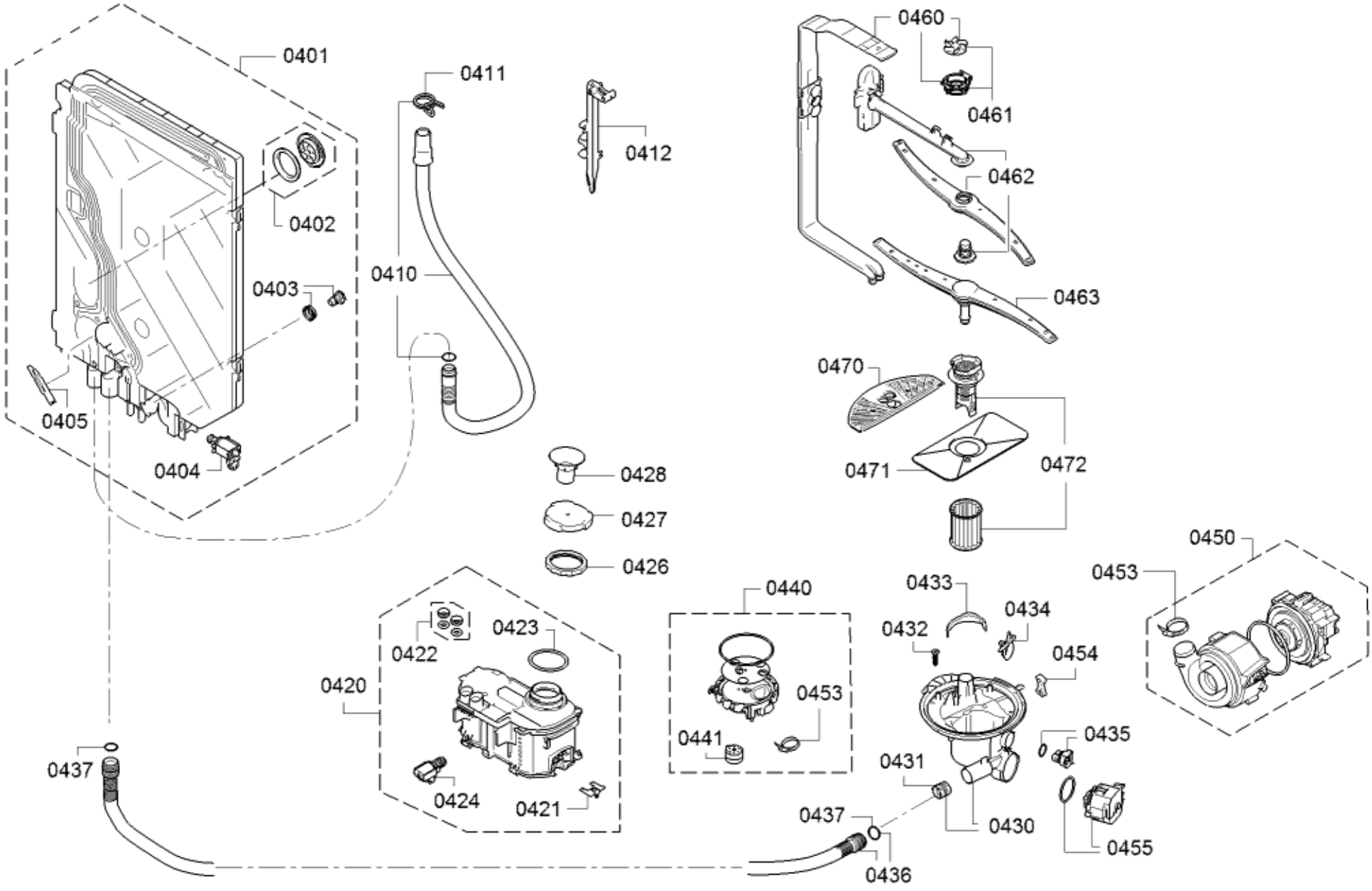
0401
0402
0403
0404
0405
0410
0411
0412
0420
0421
0422
0423
0424
0426
0427
0428
0430
0431
0432
0433
0434
0435
0436
0437
0440
0441
0450
0453
0454
0455
0460
0461
0462
0463
0470
0471
0472

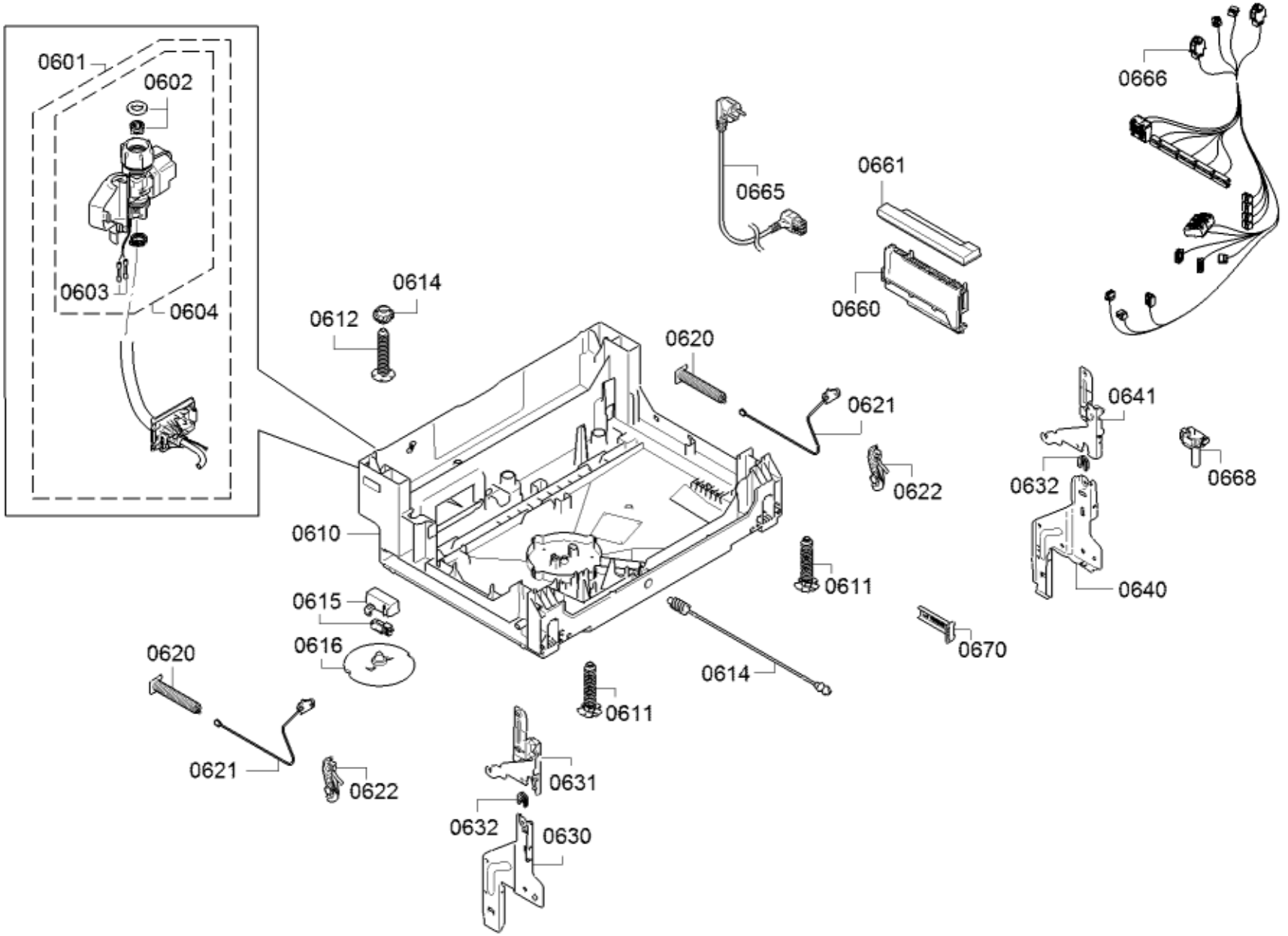
0601
0602
0603
0604
0614
0612
0620
0621
0622
0610
0615
0616
0620
0621
0622
0611
0614
0611
0631
0632
0630
0665
0661
0660
0666
0641
0632
0640
0668
0670

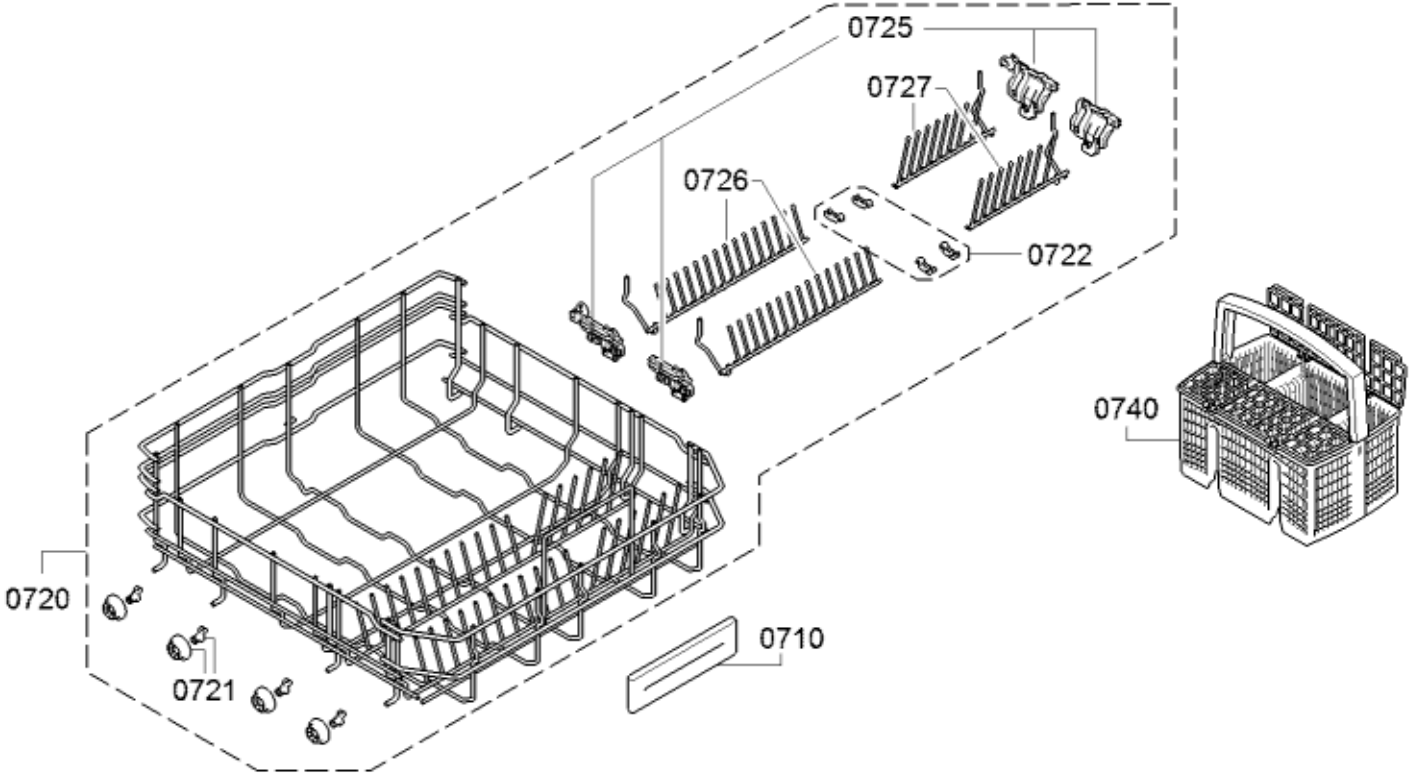
0725
0727
0726
0722
0740
0720
0721
0710

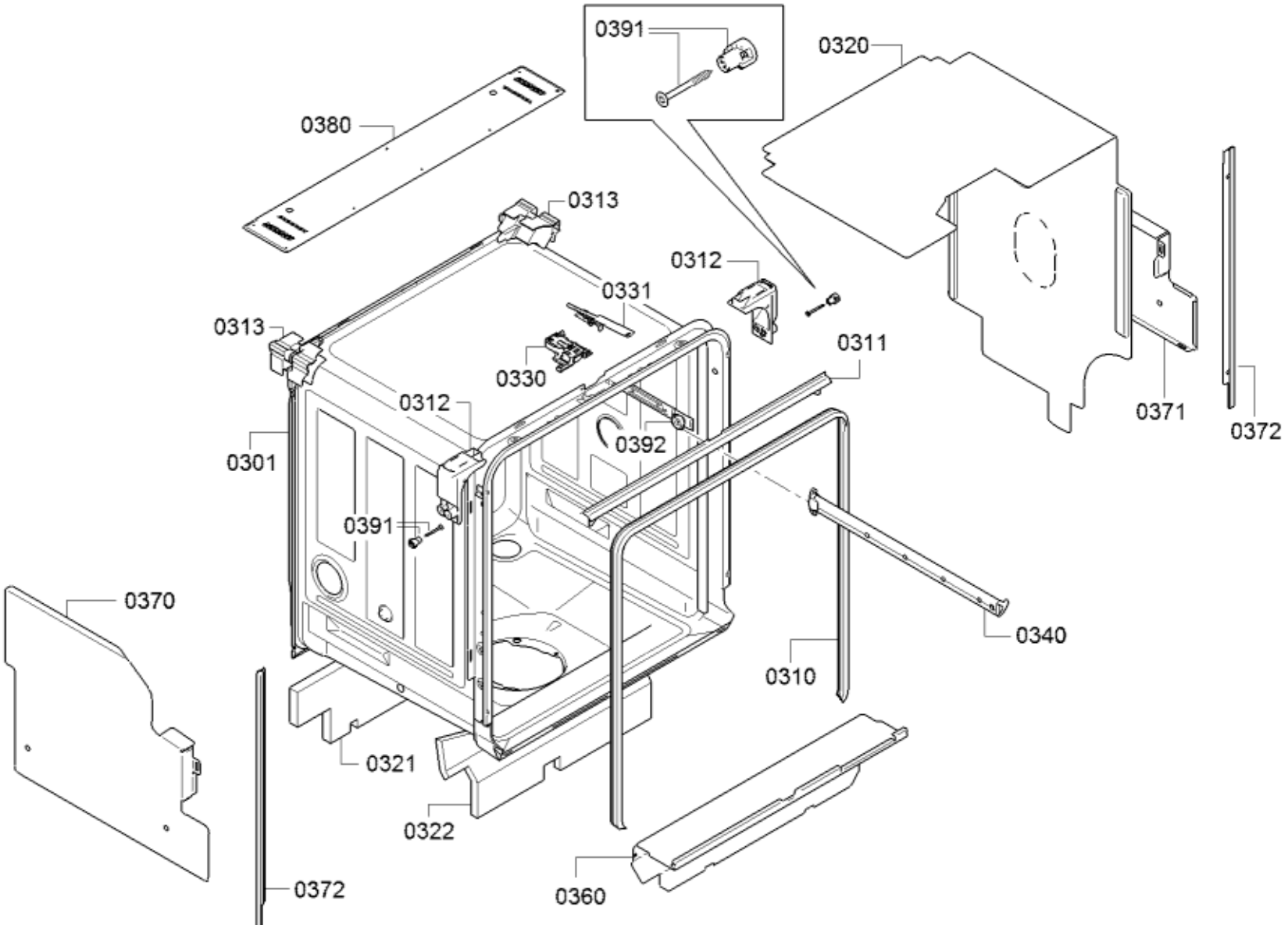
0391
0320
0380
0313
0312
0331
0313
0311
0330
0312
0371
0372
0392
0301
0391
0370
0340
0310
0321
0322
0372
0360

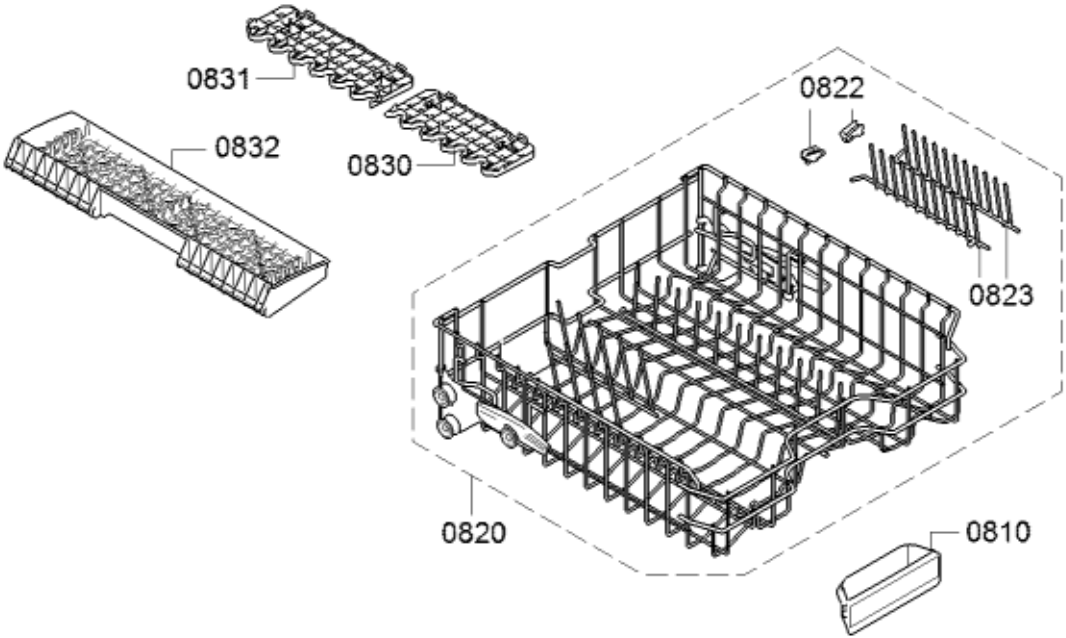
0831
0832
0830
0822
0823
0820
0810