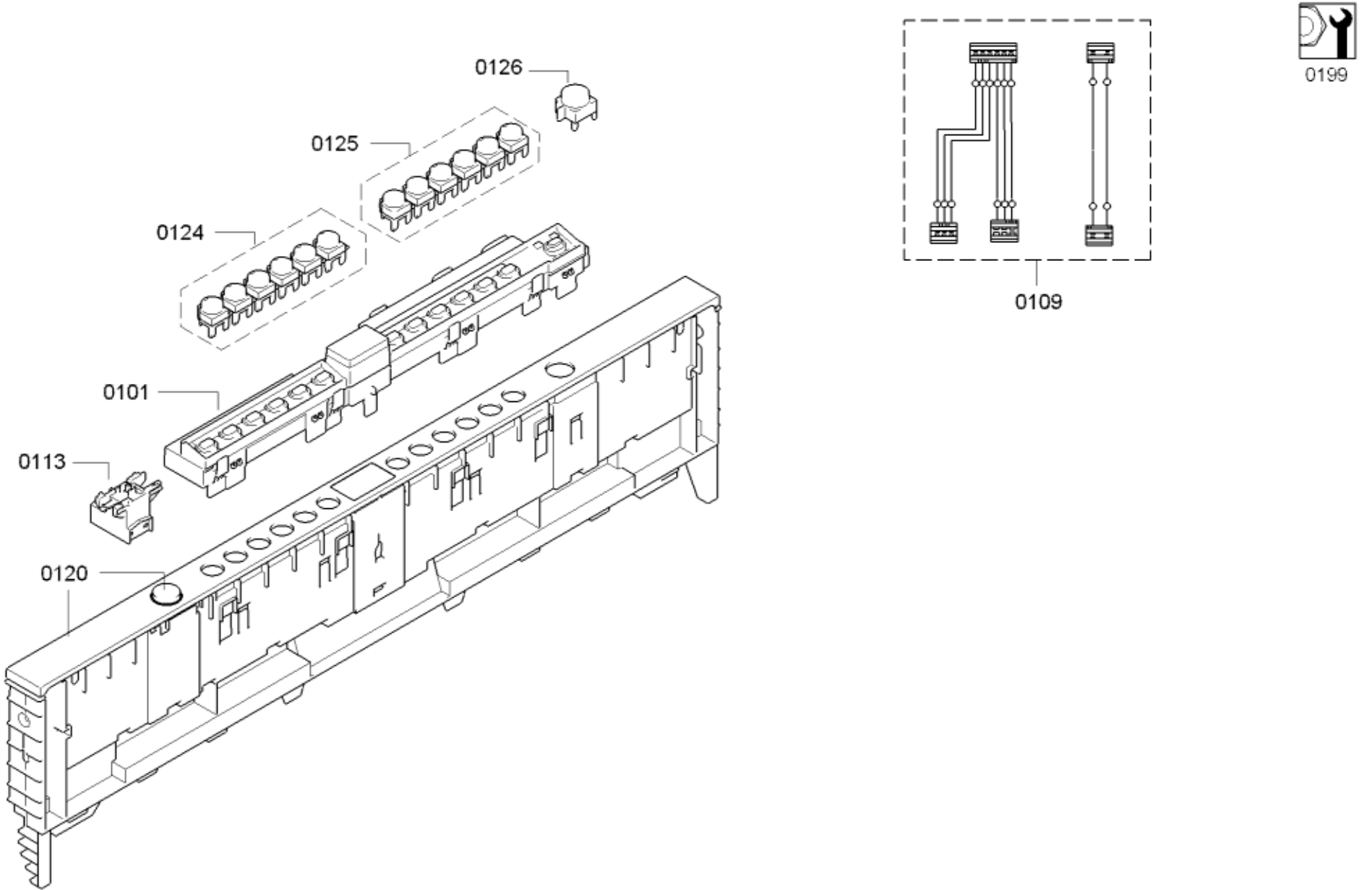
0126
0125
0124
0101
0113
0120
0109
0199

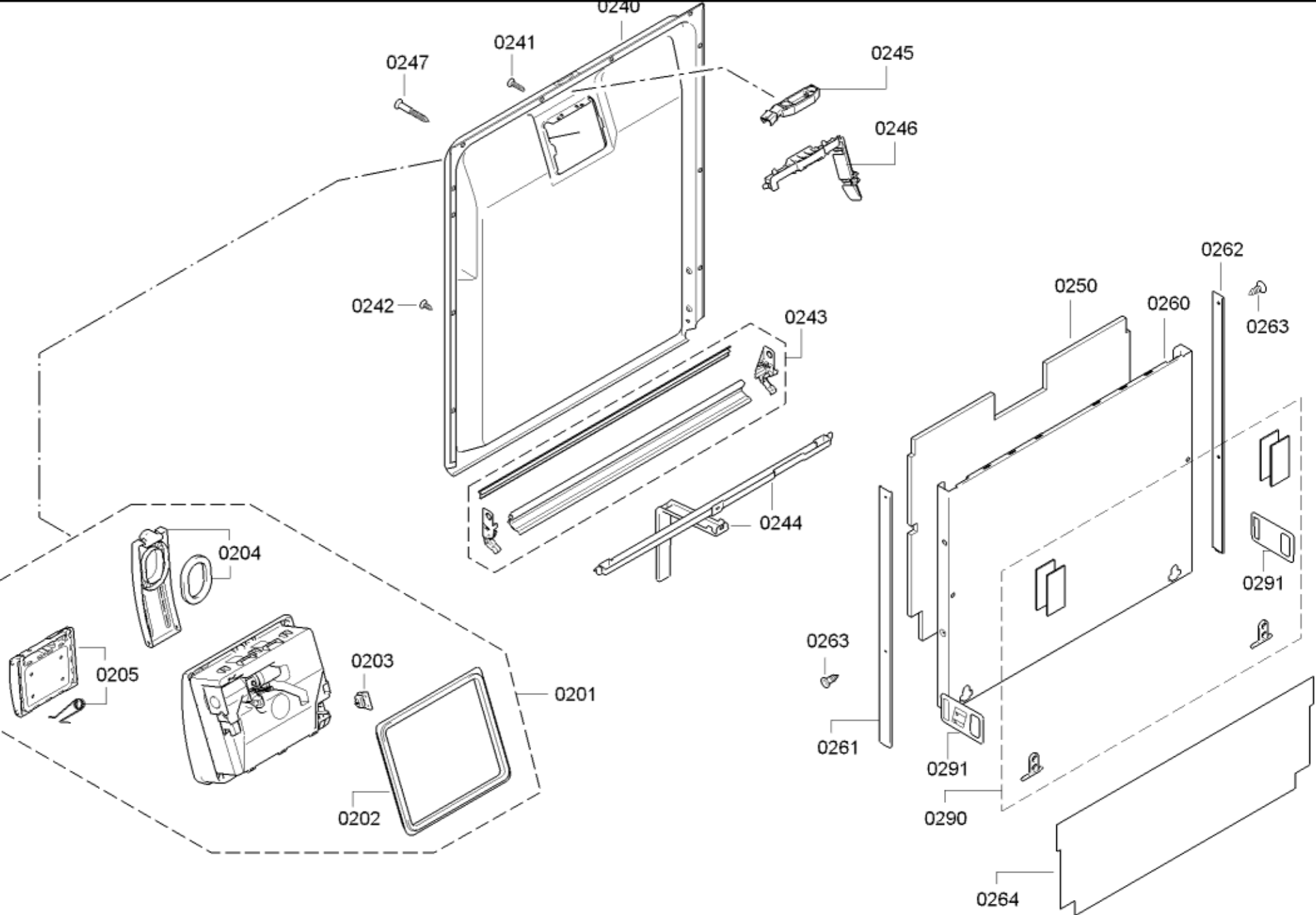
0240
0241
0247
0245
0246
0242
0243
0244
0262
0250
0260
0263
0291
0204
0205
0203
0201
0202
0263
0261
0291
0290
0264

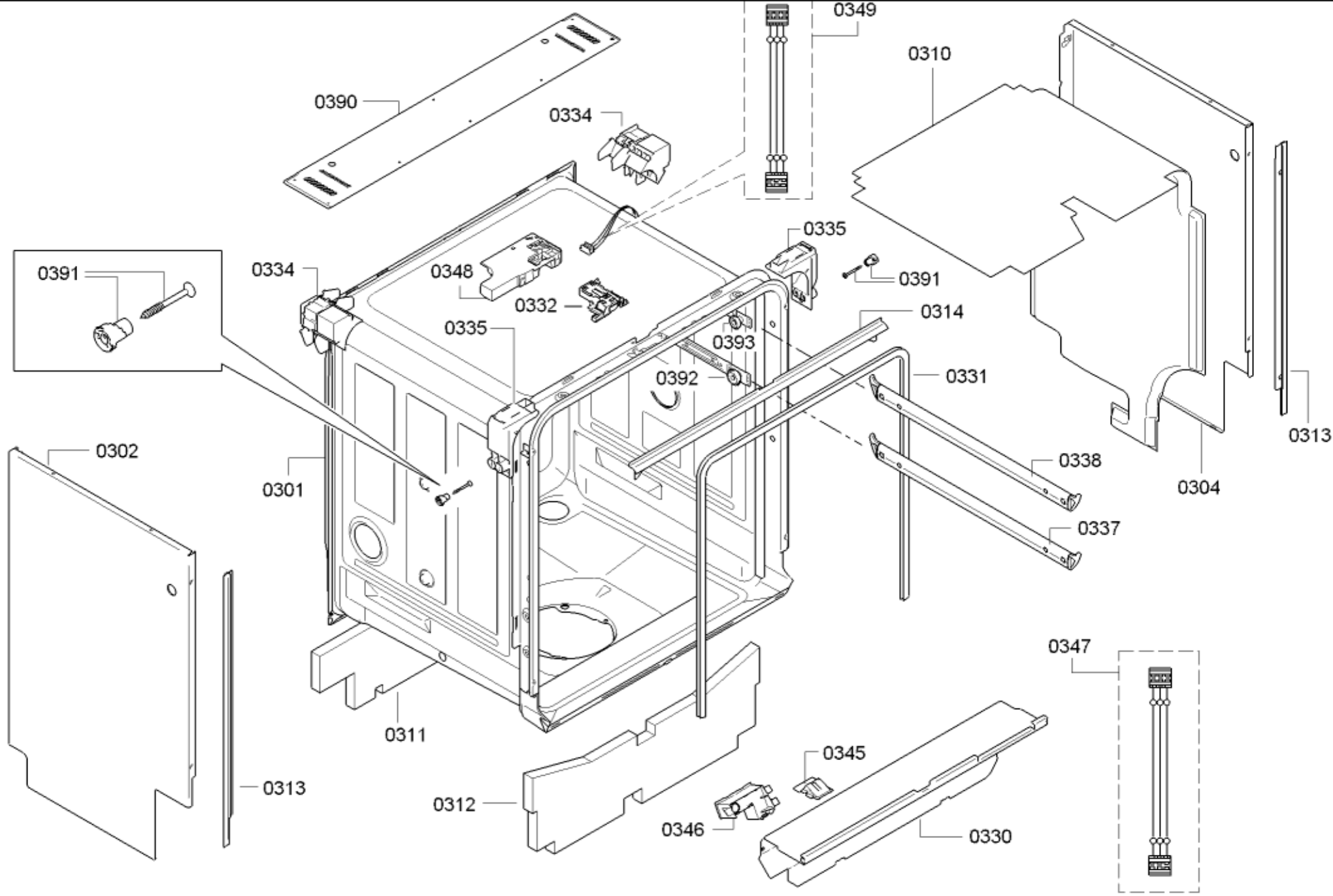
0349
0310
0390
0334
0335
0391
0334
0348
0391
0332
0314
0335
0393
0392
0331
0313
0302
0338
0301
0304
0337
0347
0311
0345
0313
0312
0346
0330

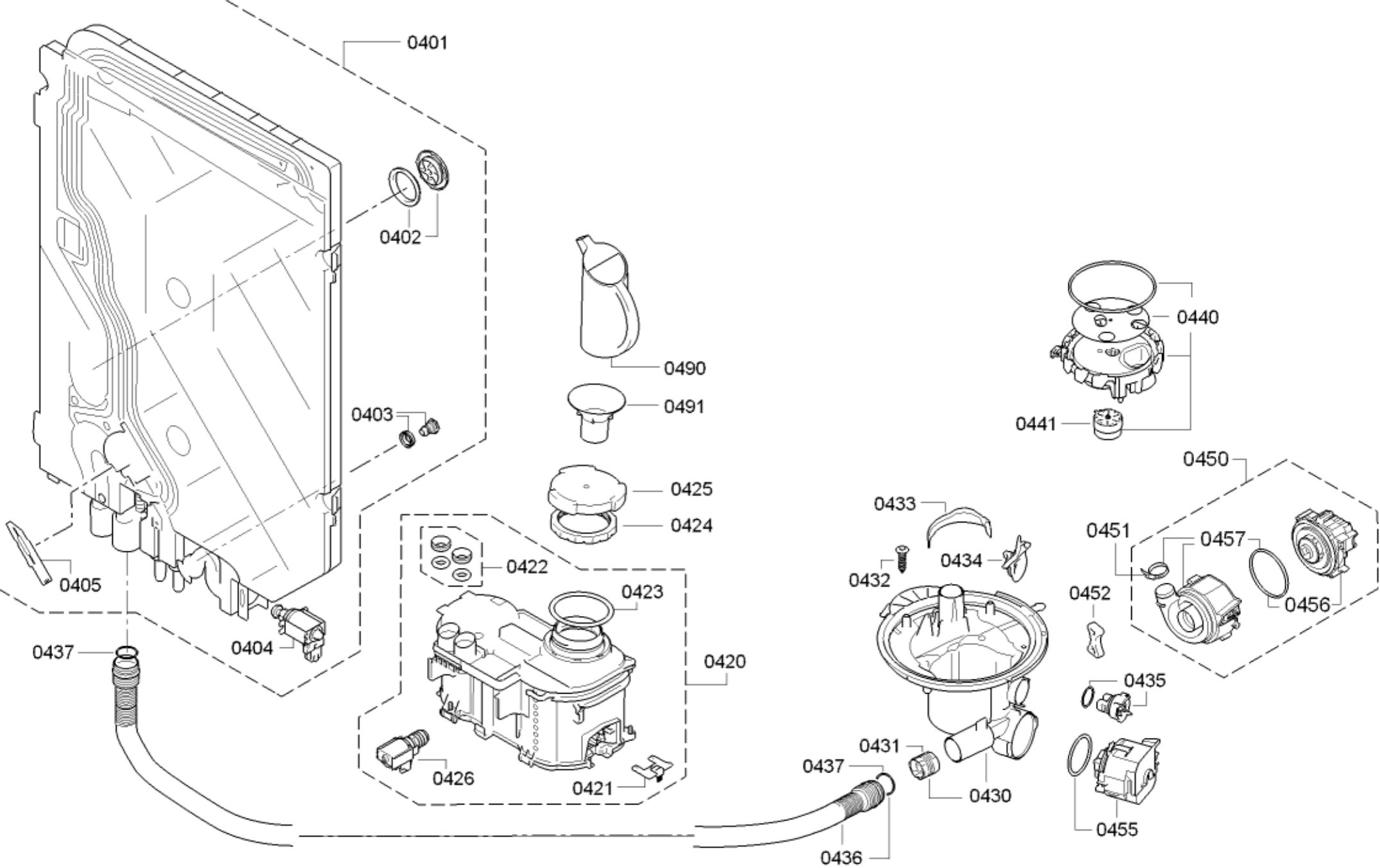
0401
0402
0403
0404
0405
0437
0490
0491
0425
0424
0422
0423
0420
0426
0421
0440
0441
0433
0432
0434
0431
0437
0430
0436
0450
0451
0457
0456
0452
0435
0455

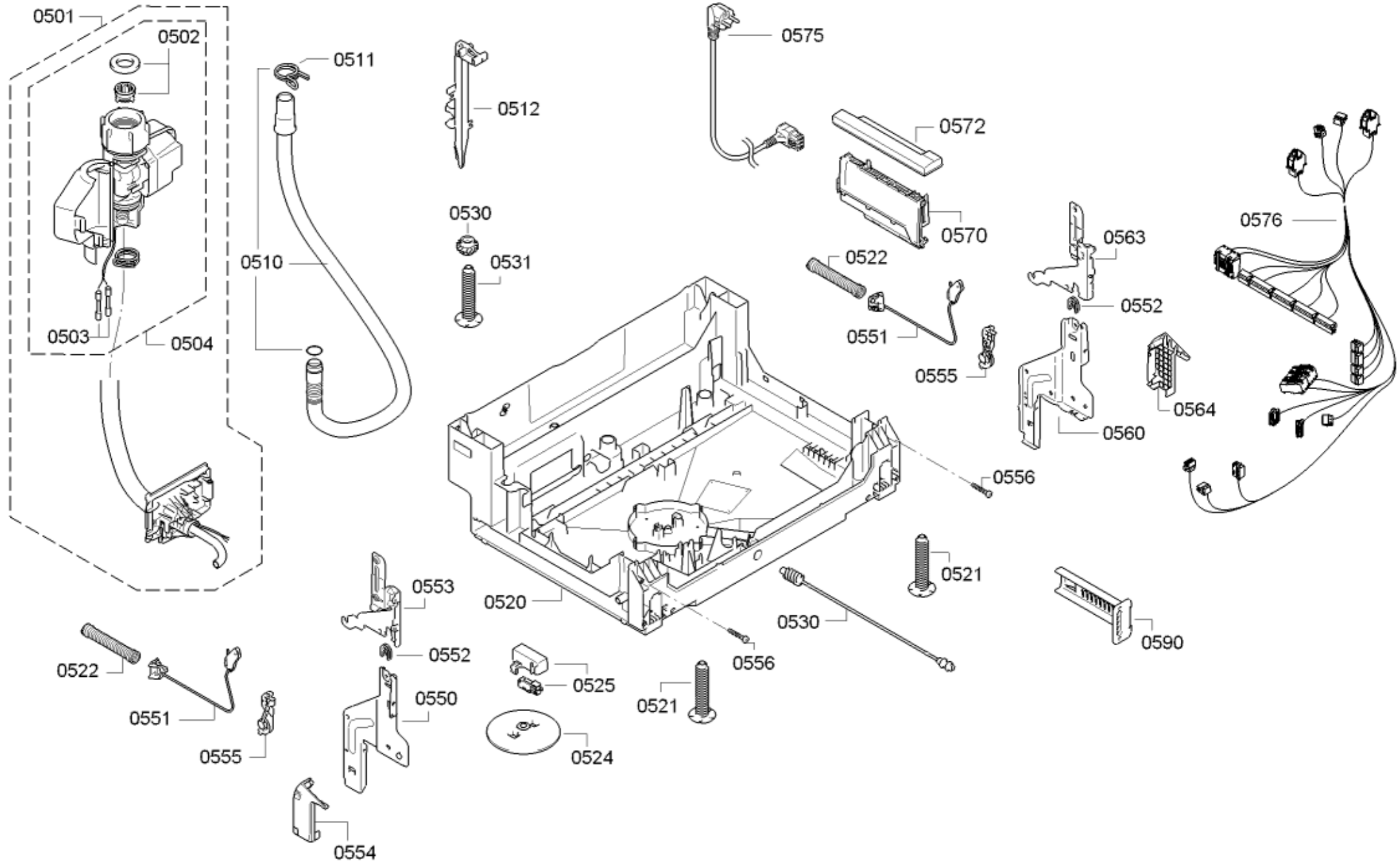
0501
0502
0503
0504
0511
0510
0512
0530
0531
0575
0572
0570
0522
0551
0555
0563
0552
0560
0564
0576
0556
0520
0521
0530
0590
0553
0552
0522
0551
0555
0550
0554
0525
0524
0521
0556

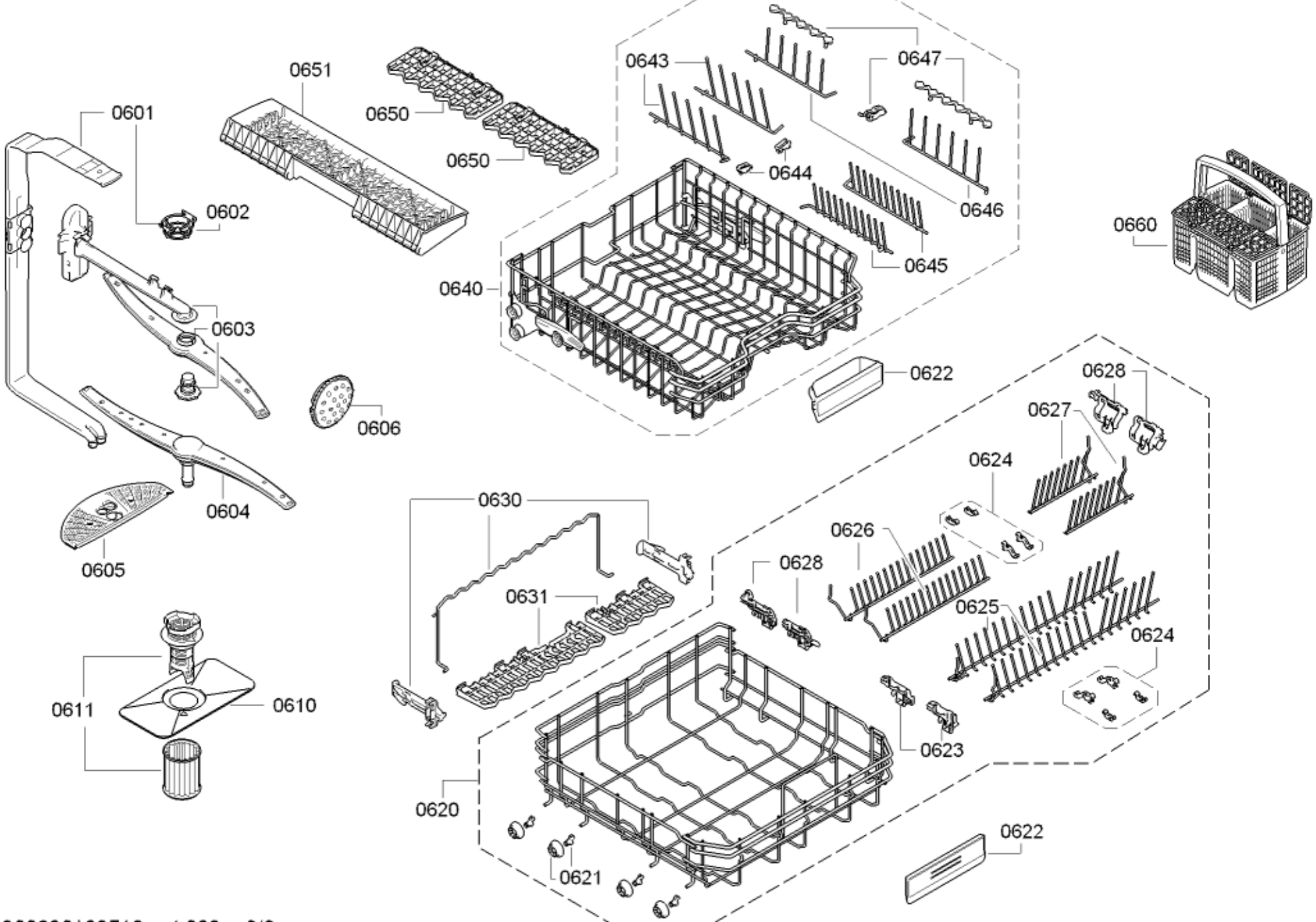
0601
0651
0650
0650
0643
0647
0644
0646
0645
0660
0602
0640
0603
0606
0622
0628
0627
0624
0604
0630
0626
0628
0631
0625
0624
0605
0611
0610
0623
0620
0622
0621