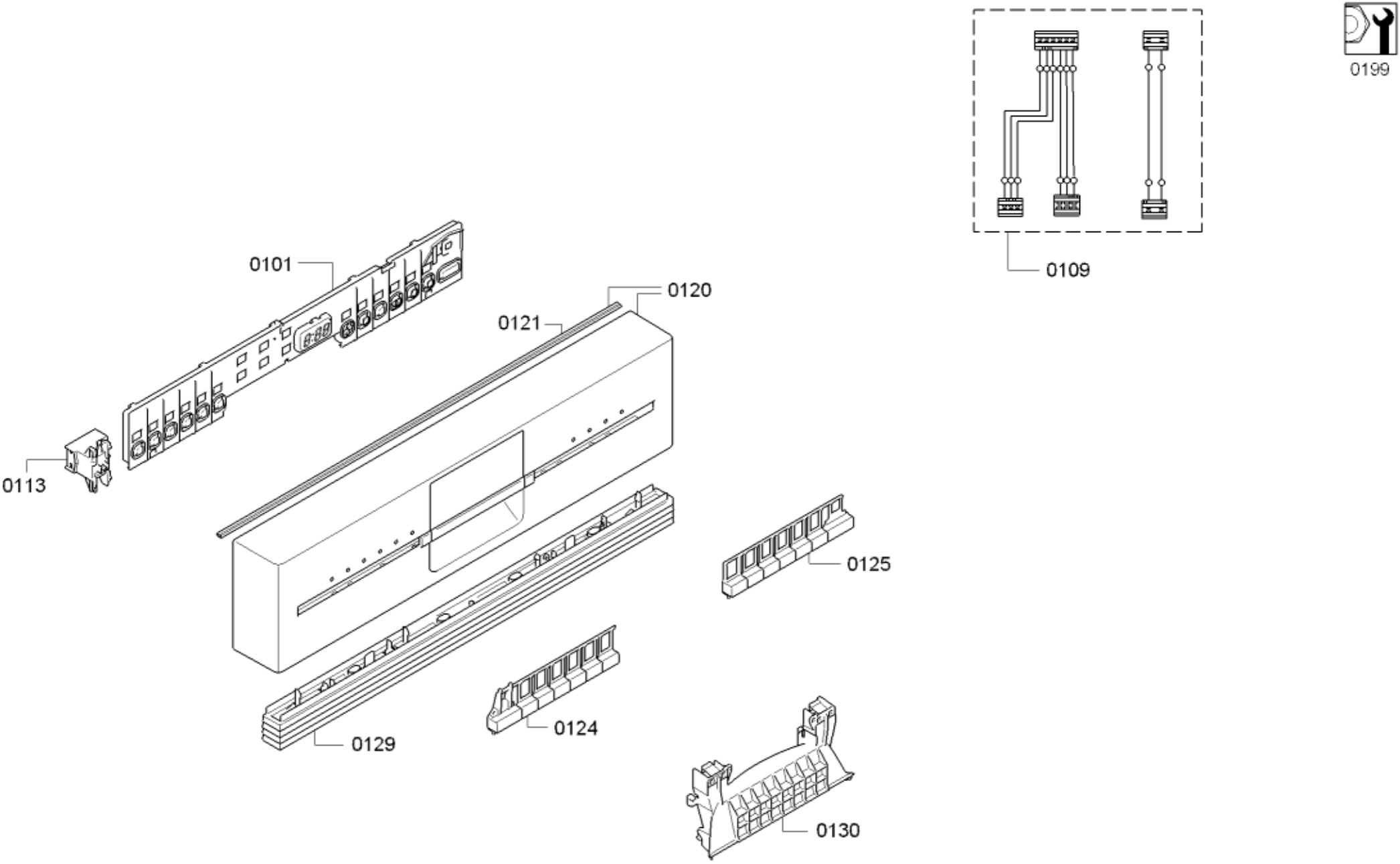
0199
0109
0101
0120
0121
0113
0125
0124
0129
0130

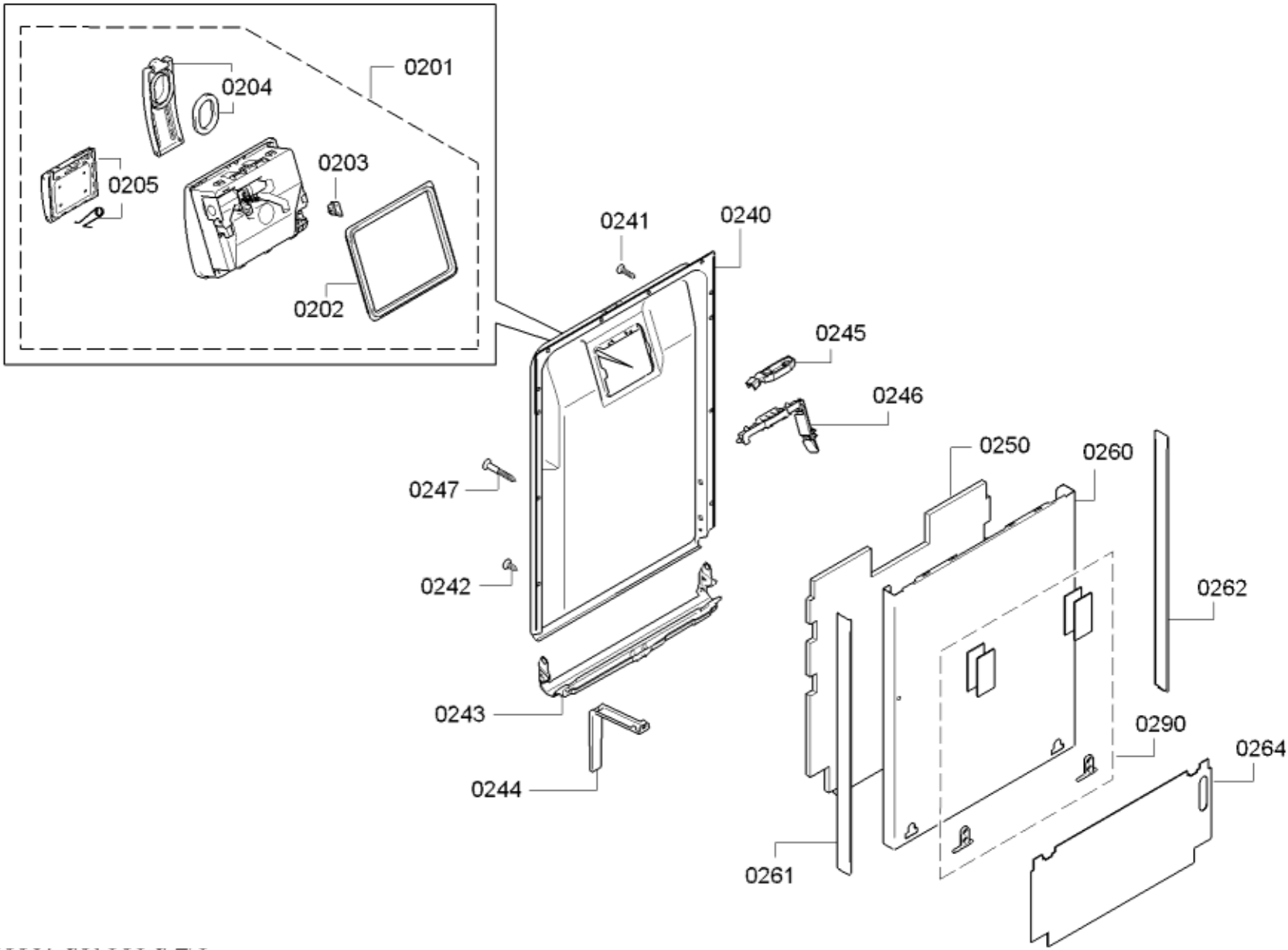
0201
0204
0205
0203
0202
0241
0240
0245
0246
0250
0260
0247
0242
0262
0243
0290
0264
0244
0261

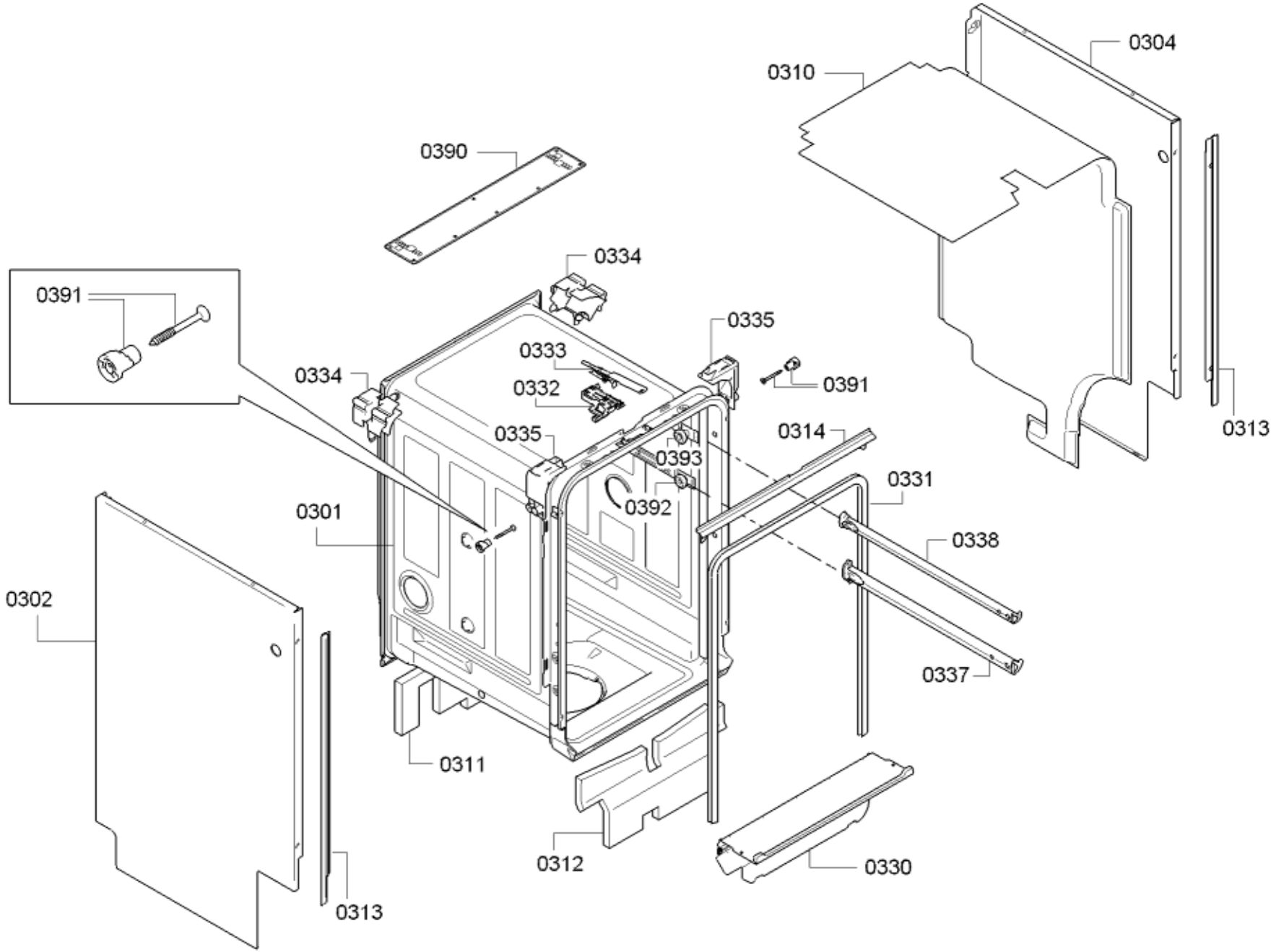
0304
0310
0390
0334
0391
0335
0333
0334
0332
0391
0335
0314
0393
0331
0392
0301
0338
0302
0337
0311
0312
0330
0313
0313

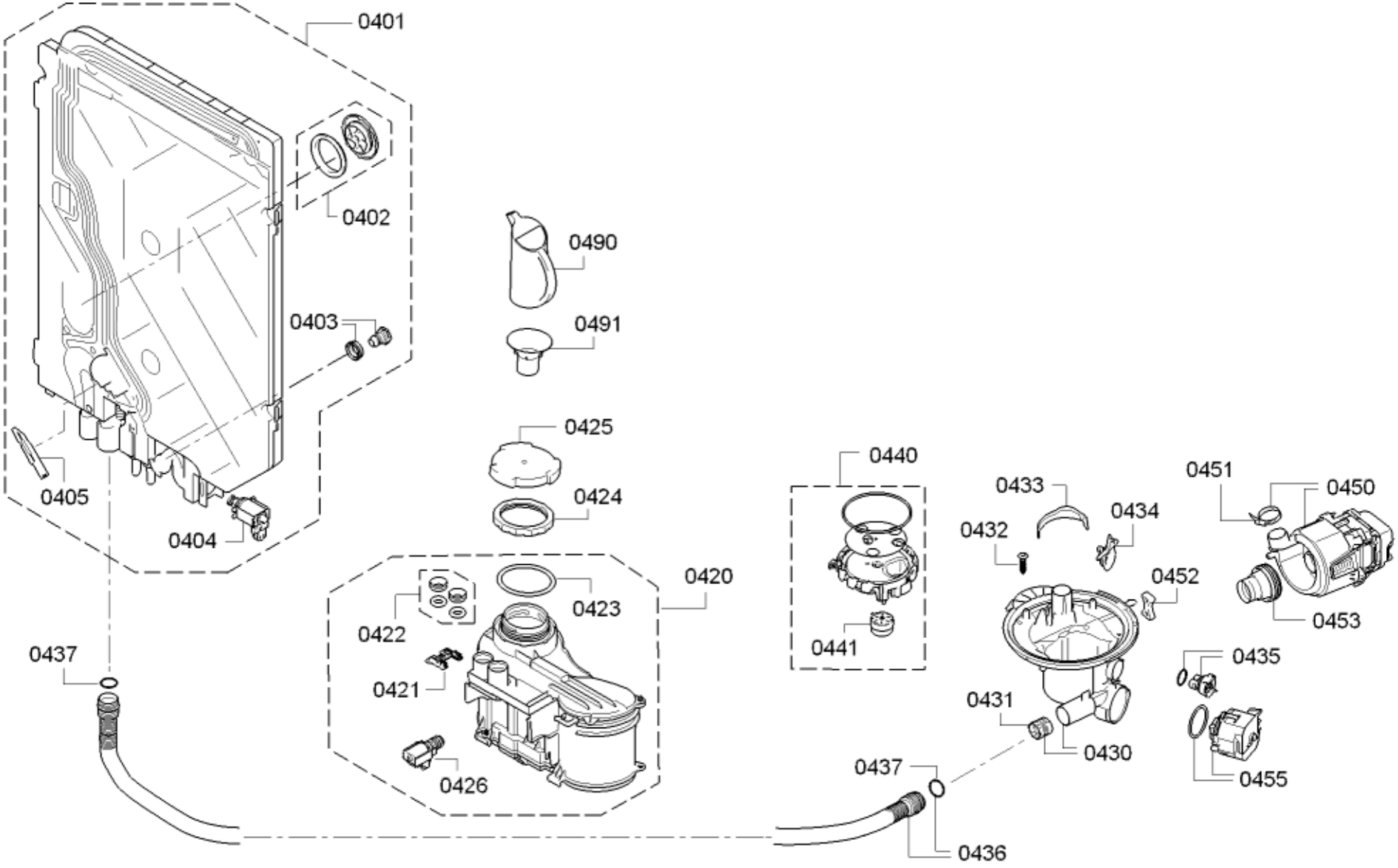
0401
0402
0403
0404
0405
0490
0491
0425
0424
0420
0422
0423
0421
0426
0437
0440
0441
0433
0434
0432
0452
0451
0450
0453
0435
0431
0430
0455
0437
0436

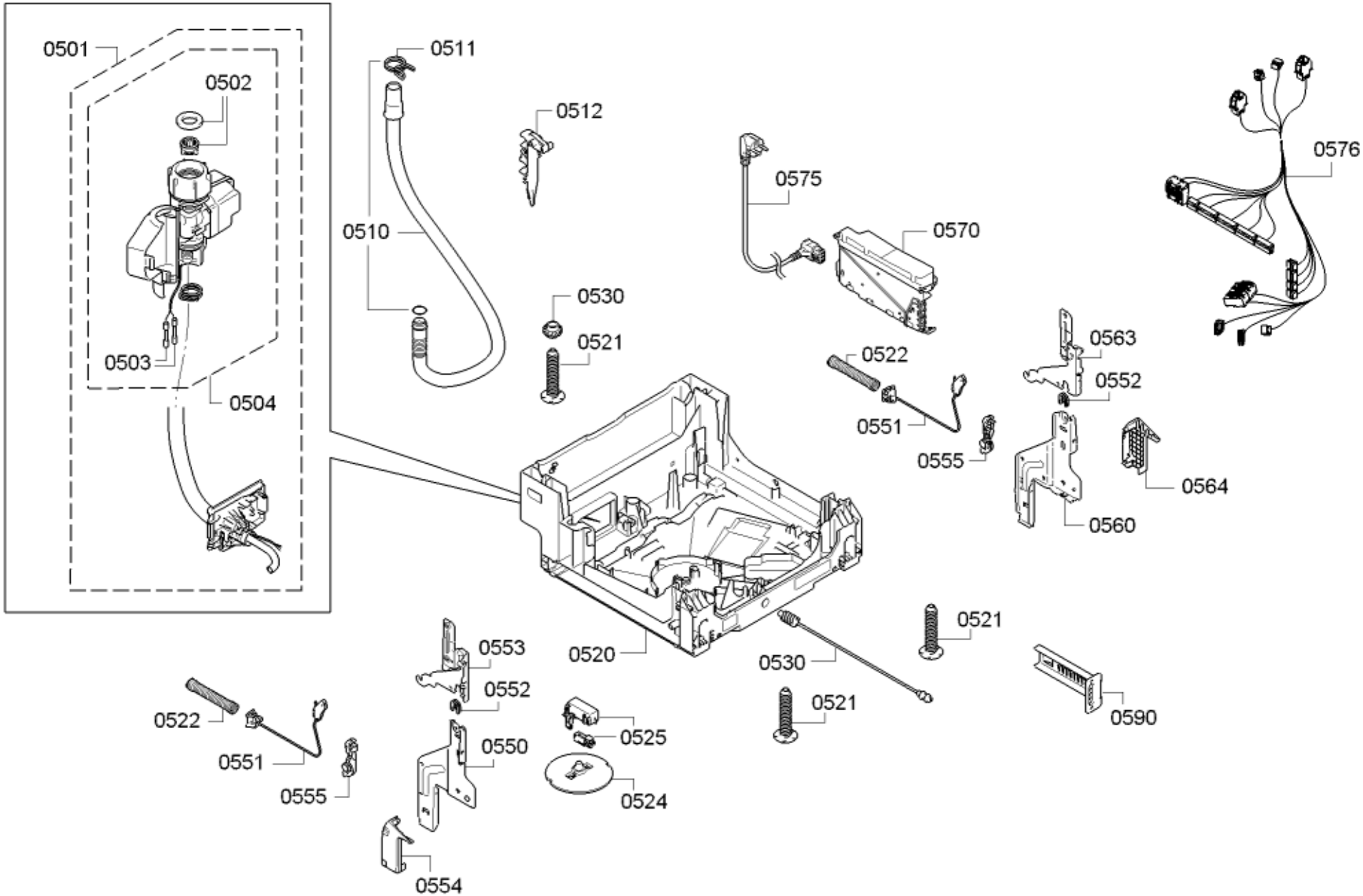
0501
0502
0503
0504
0511
0510
0512
0530
0521
0575
0570
0576
0563
0552
0522
0551
0555
0564
0560
0520
0521
0530
0590
0553
0552
0522
0551
0555
0550
0525
0524
0521
0554

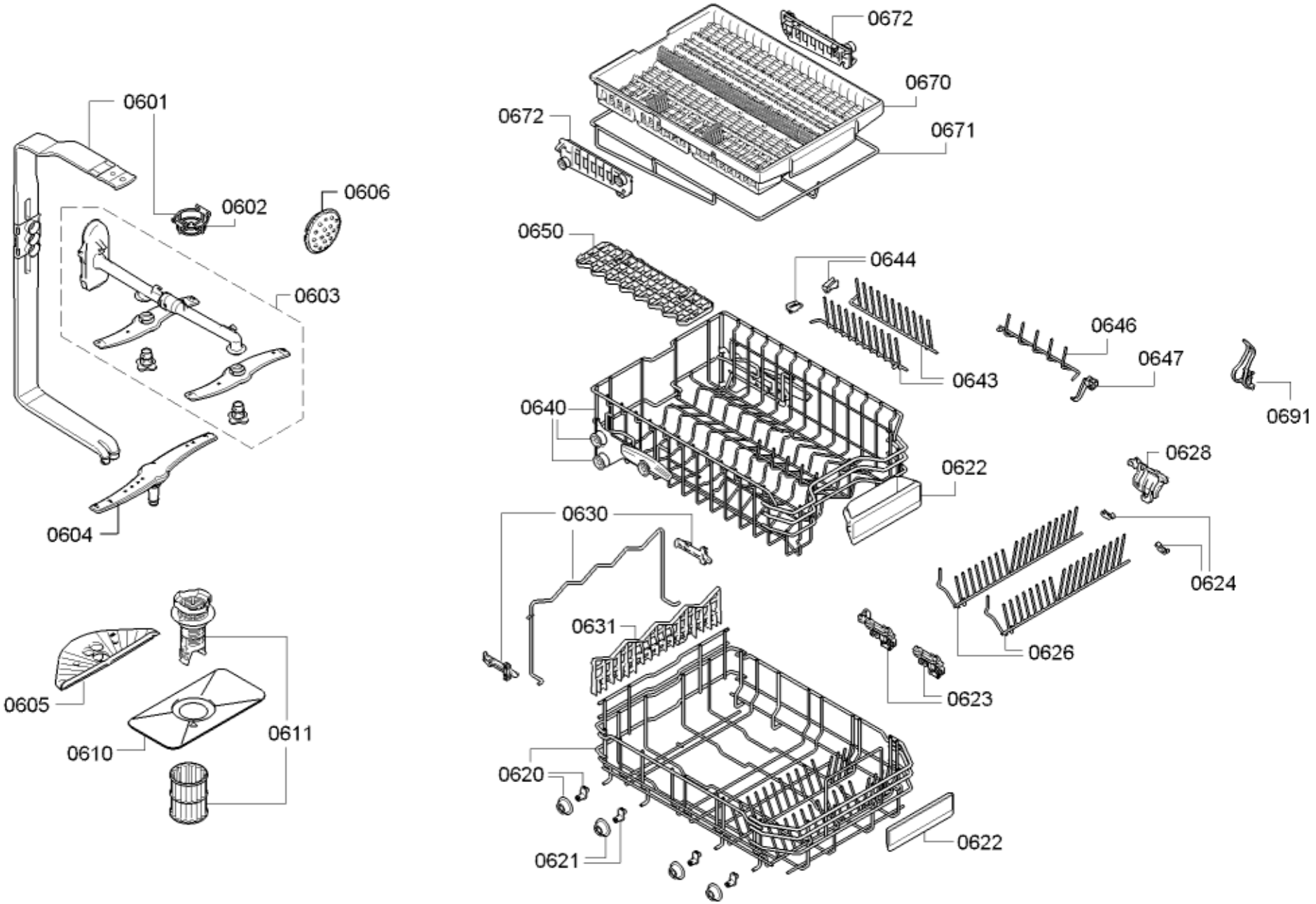
0672
0670
0671
0672
0601
0602
0606
0603
0604
0650
0644
0646
0647
0643
0691
0640
0628
0622
0630
0624
0631
0626
0623
0605
0610
0611
0620
0621
0622