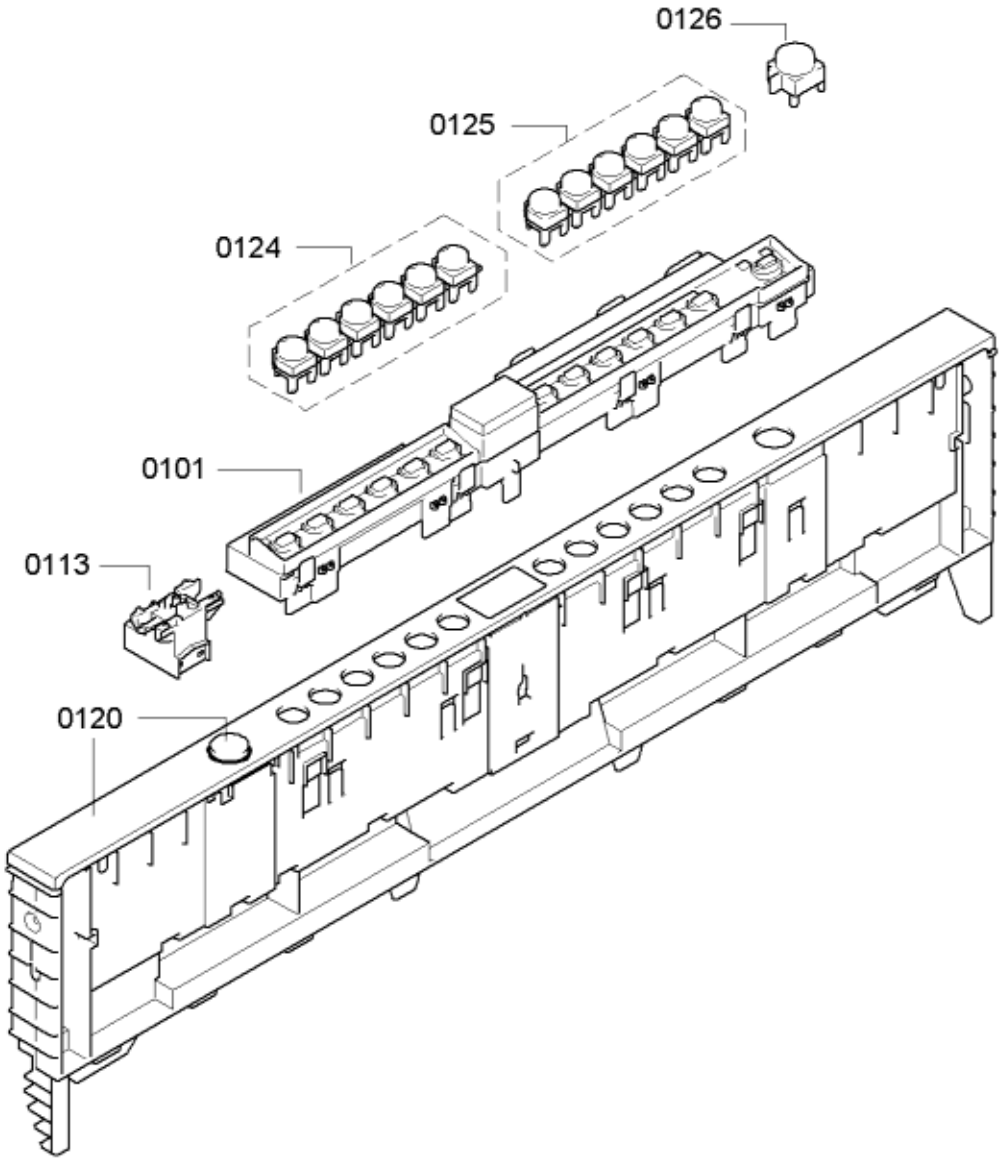
0126
0125
0124
0101
0113
0120

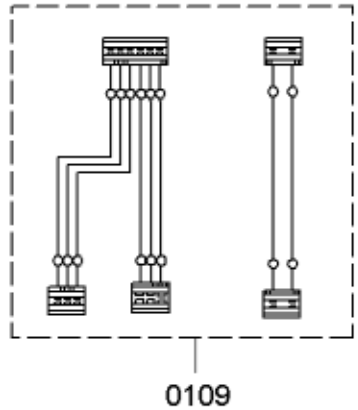
0109

0199

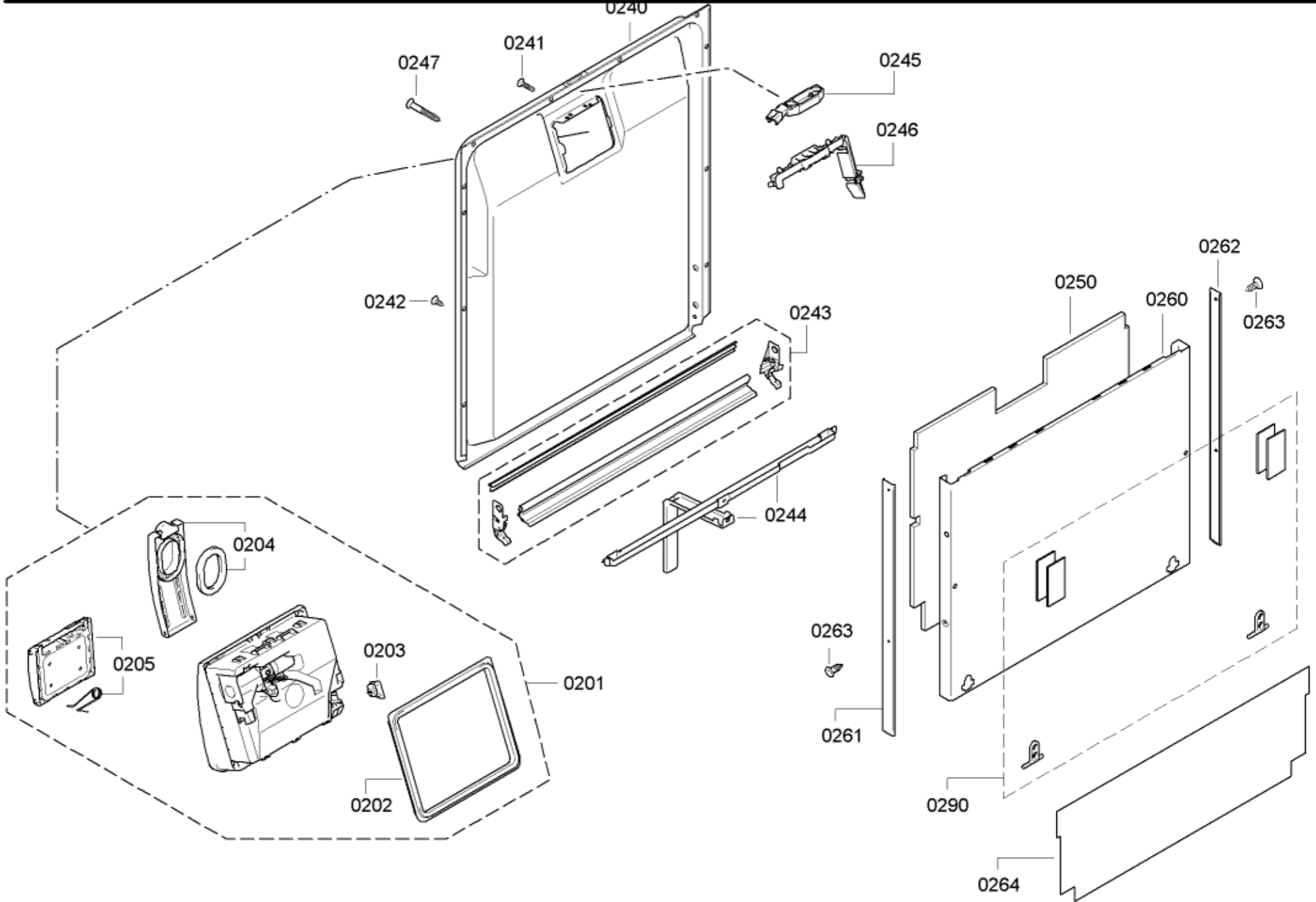
0240
0241
0247
0245
0246
0242
0243
0244
0262
0250
0260
0263
0204
0205
0203
0201
0202
0263
0261
0290
0264

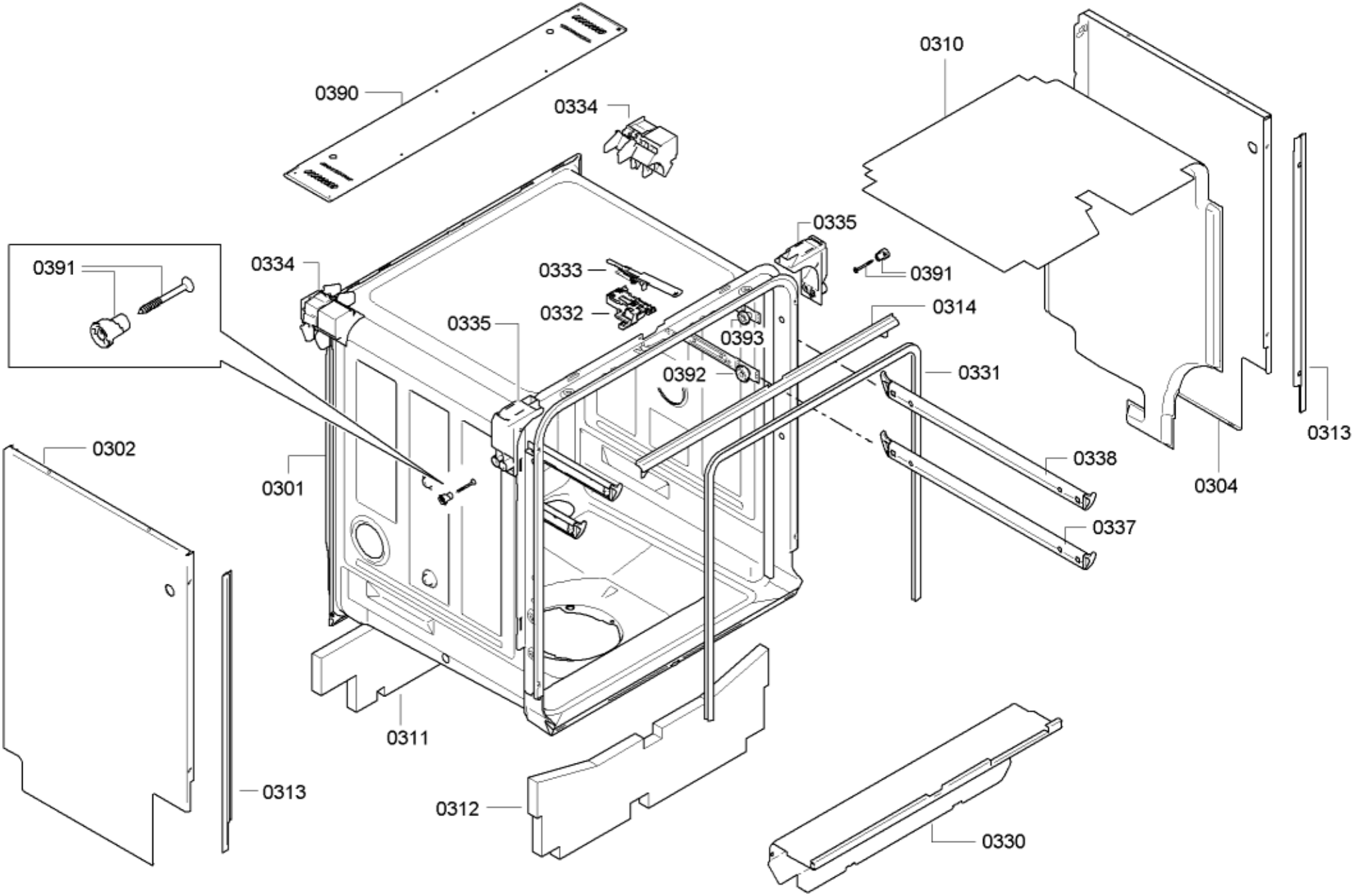
0390
0334
0310
0335
0391
0334
0333
0391
0332
0314
0335
0393
0392
0331
0313
0302
0338
0301
0304
0337
0311
0313
0312
0330

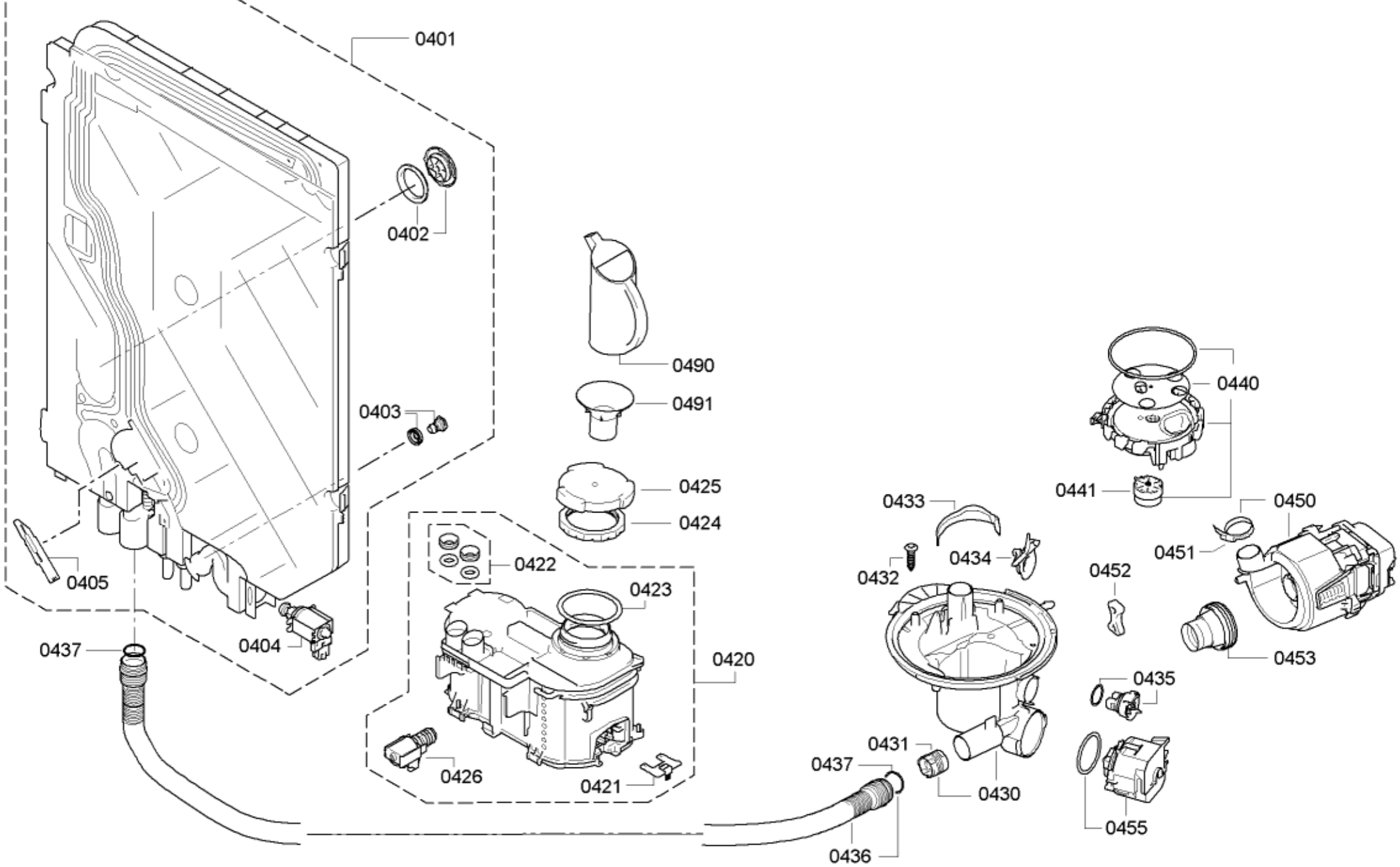
0401
0402
0403
0490
0491
0425
0424
0422
0423
0420
0426
0421
0405
0404
0437
0433
0432
0434
0440
0441
0450
0451
0452
0453
0435
0431
0430
0437
0436
0455

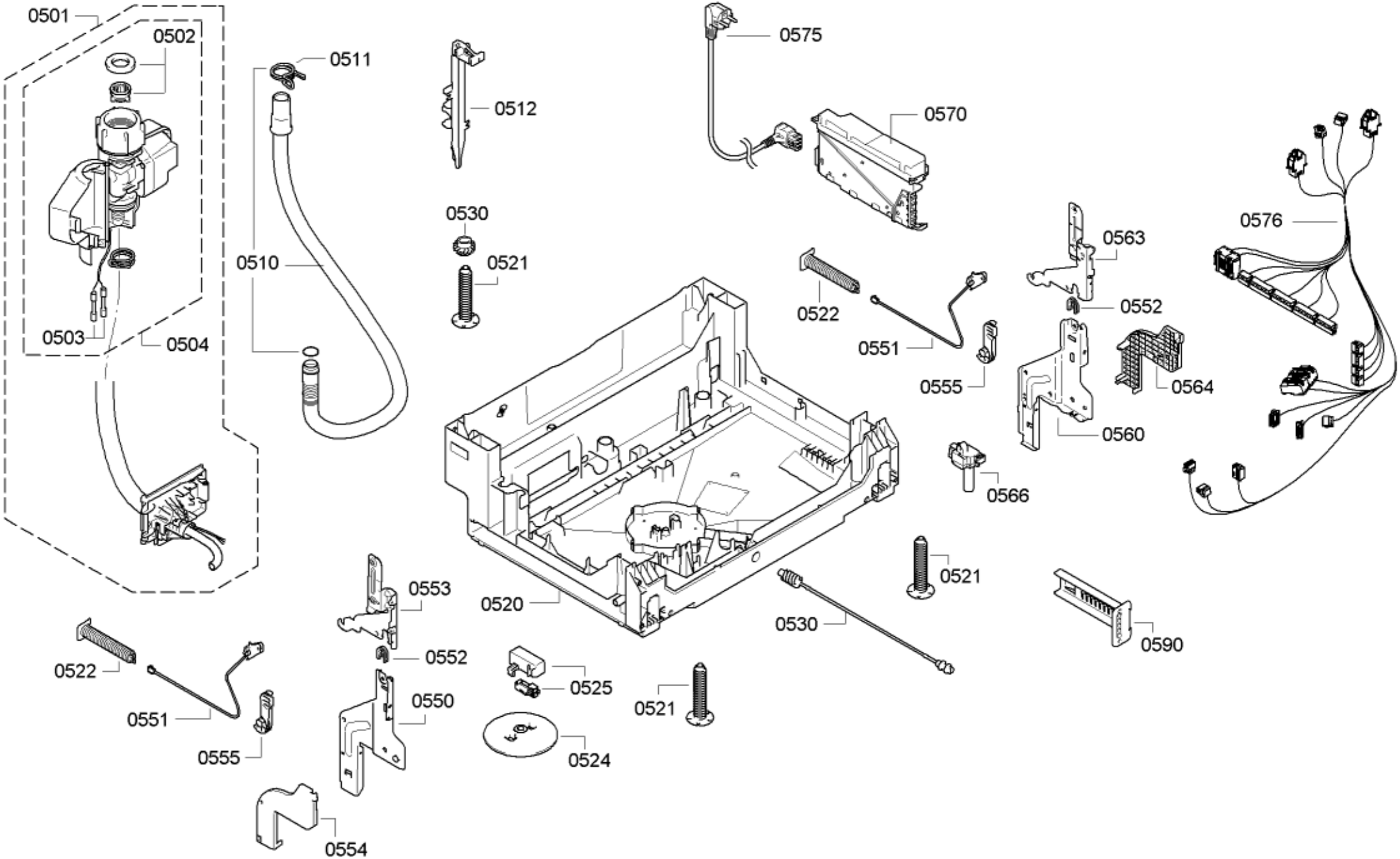
0501
0502
0511
0512
0575
0570
0530
0521
0510
0576
0563
0522
0552
0551
0555
0564
0503
0504
0560
0566
0521
0553
0520
0530
0590
0522
0552
0525
0550
0521
0551
0555
0524
0554

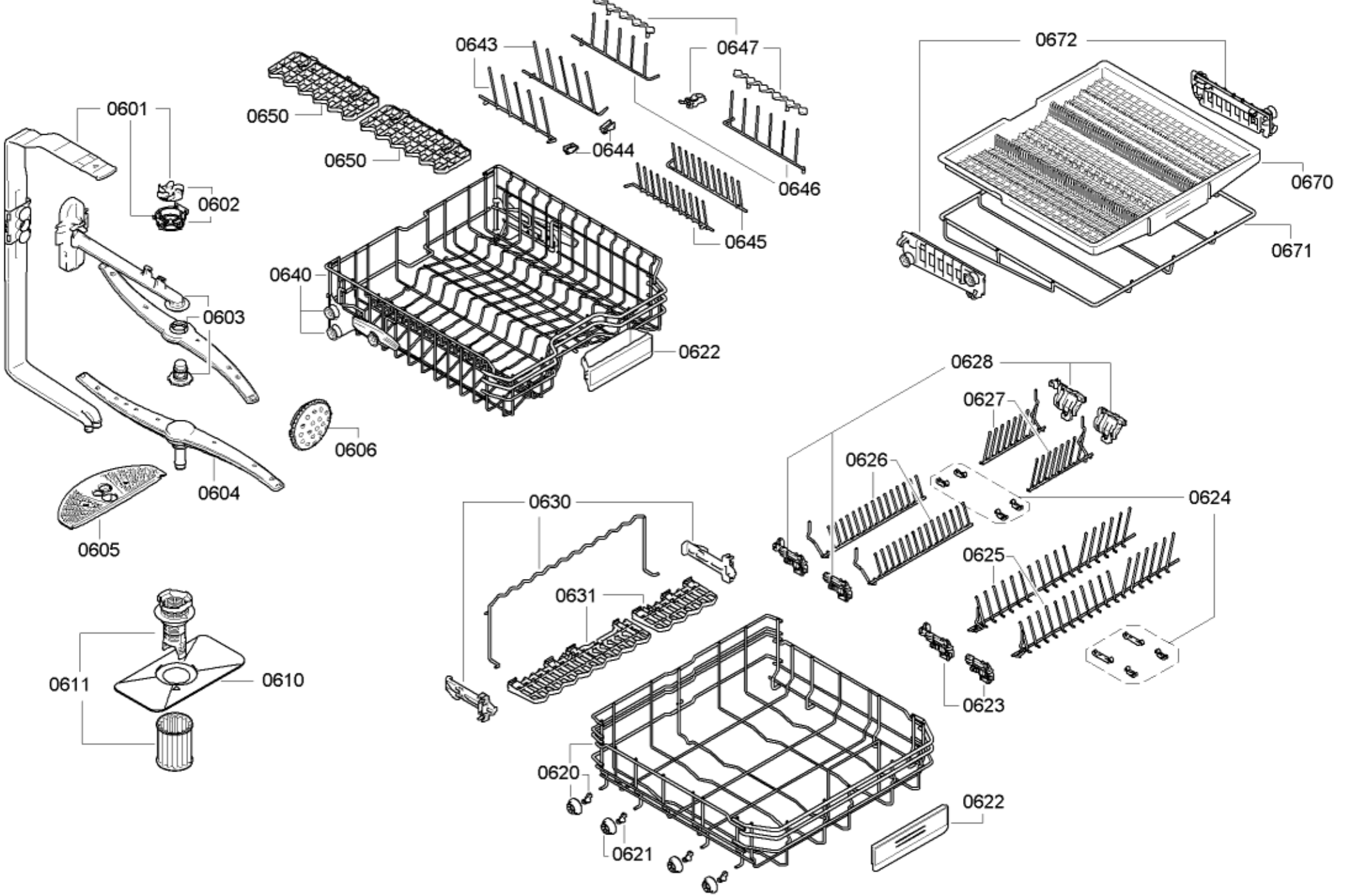
0601
0602
0603
0604
0605
0606
0610
0611
0620
0621
0622
0623
0624
0625
0626
0627
0628
0630
0631
0640
0643
0644
0645
0646
0647
0650
0650
0670
0671
0672
0622