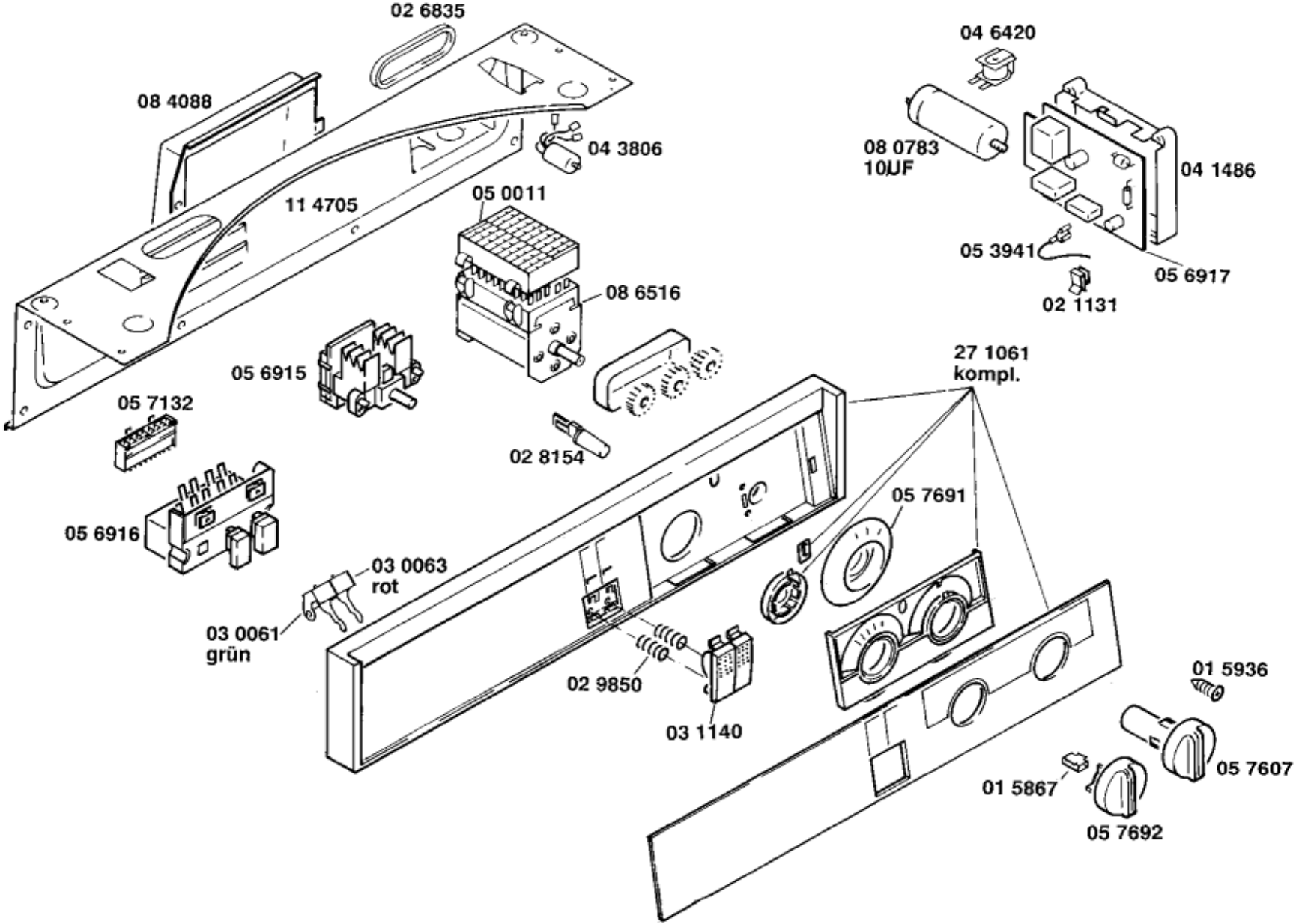
02 6835
08 4088
04 3806
11 4705
05 0011
08 6516
05 6915
05 7132
02 8154
05 6916
03 0063
rot
03 0061
grün
02 9850
03 1140
27 1061
kompl.
05 7691
04 6420
08 0783
10µF
04 1486
05 3941
05 6917
02 1131
01 5936
05 7607
01 5867
05 7692

1) 03 0036

2) 01 5938

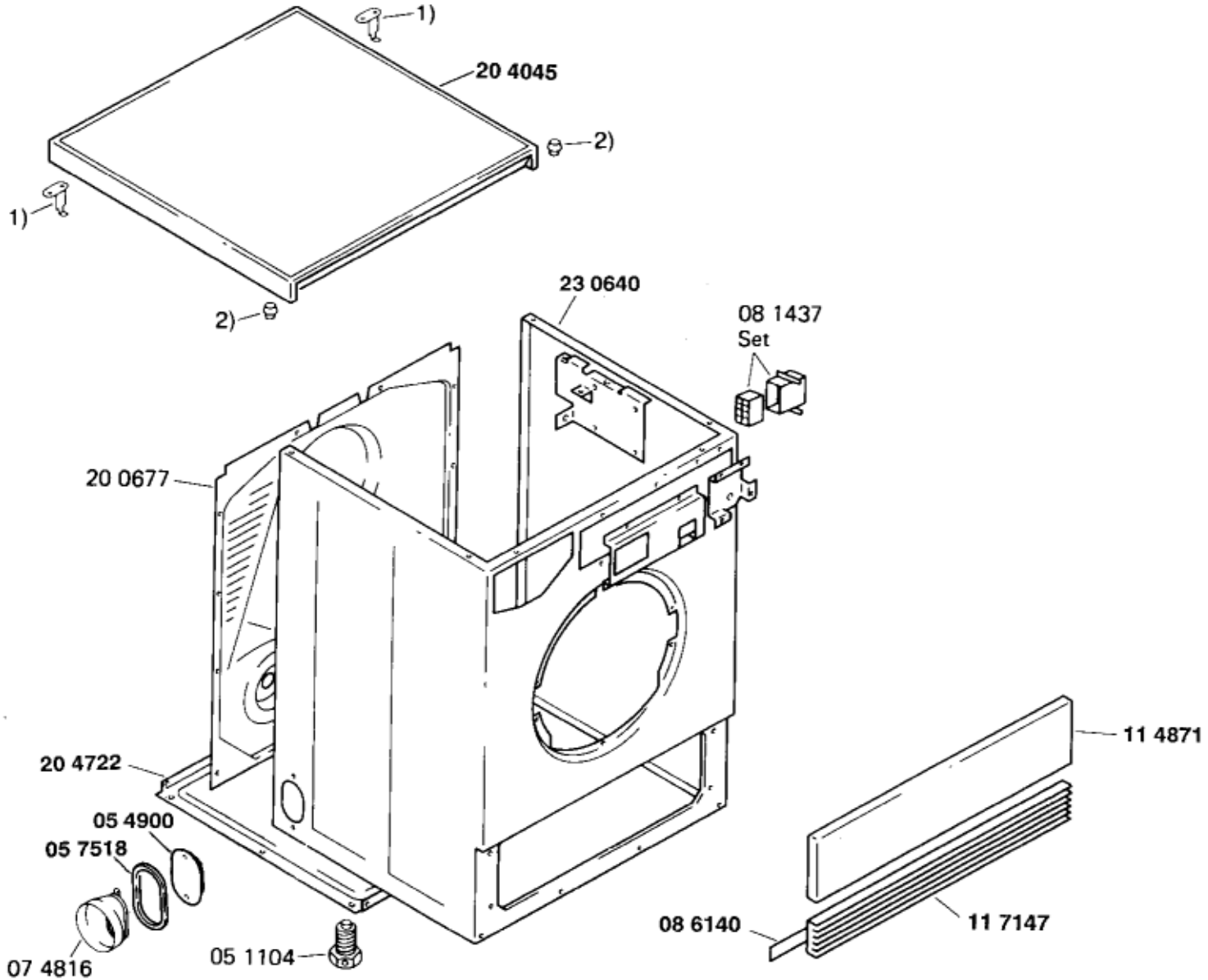

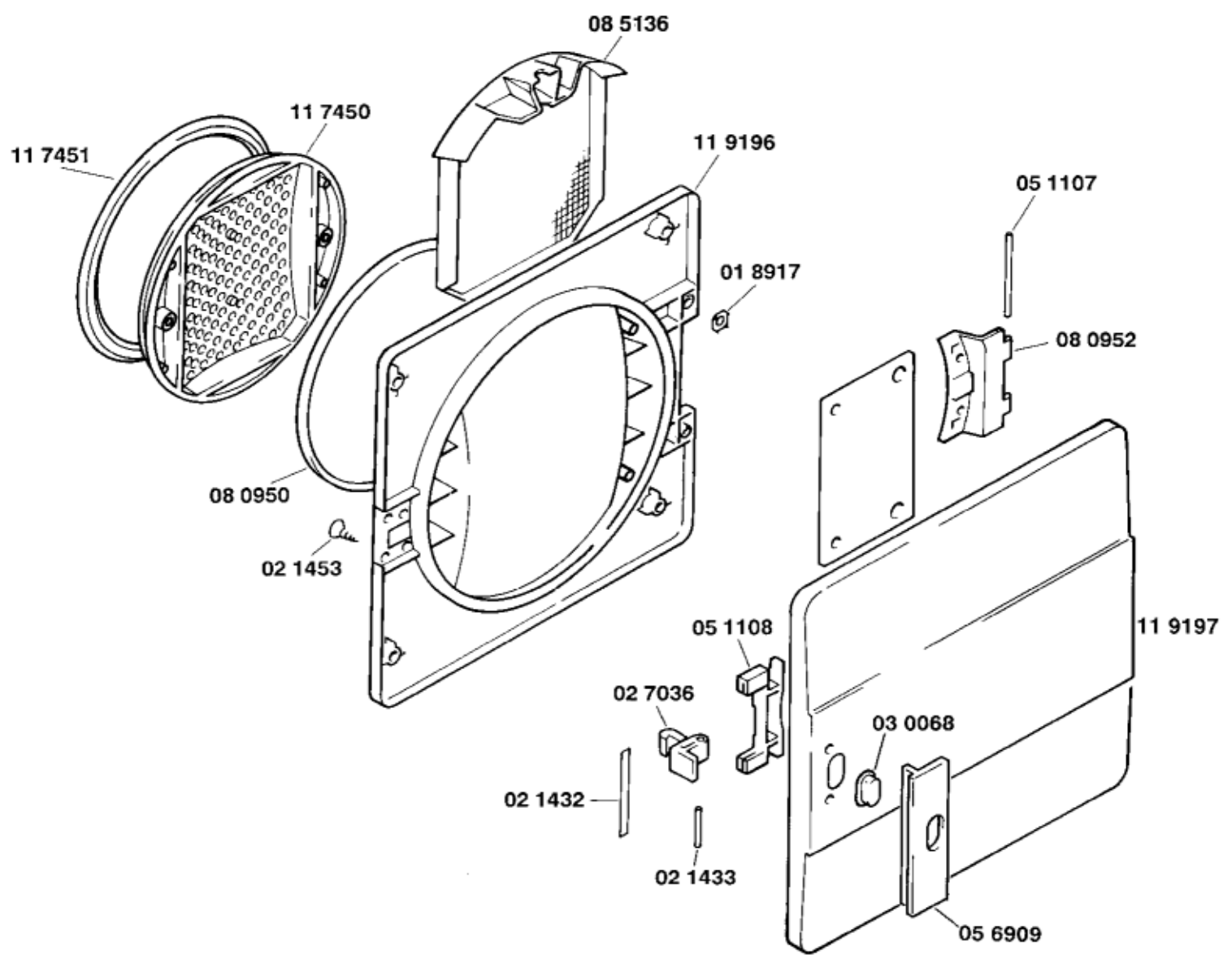
08 5136
11 7450
11 7451
11 9196
05 1107
01 8917
08 0952
08 0950
02 1453
05 1108
11 9197
02 7036
03 0068
02 1432
02 1433
05 6909

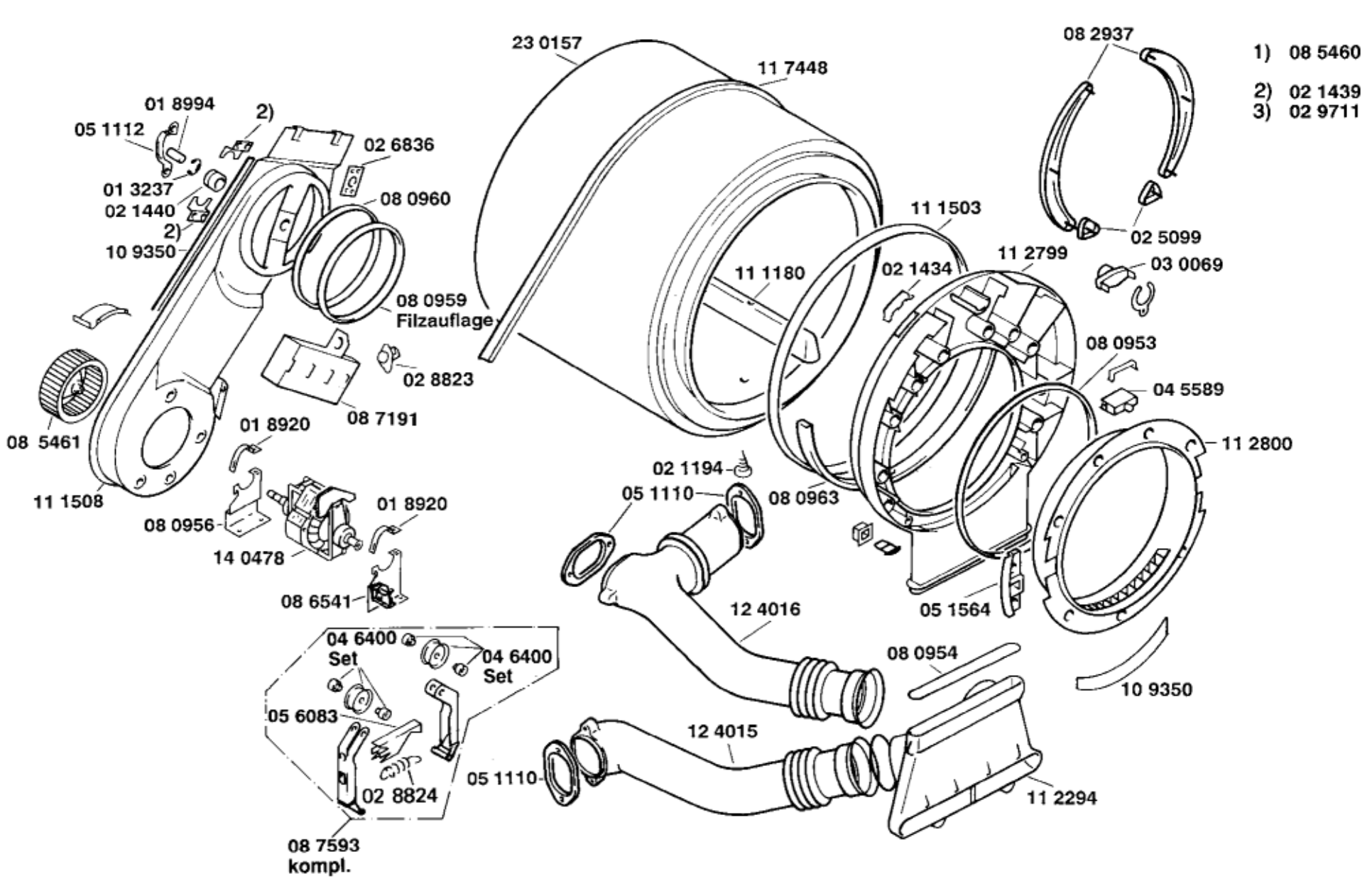
1) 08 5460
2) 02 1439
3) 02 9711
23 0157
11 7448
08 2937
01 8994
05 1112
2)
02 6836
01 3237
02 1440
2)
10 9350
08 0960
11 1503
02 5099
11 2799
03 0069
11 1180
02 1434
08 0959
Filzauflage
08 0953
02 8823
04 5589
08 7191
01 8920
08 5461
11 2800
02 1194
05 1110
08 0963
11 1508
01 8920
08 0956
14 0478
08 6541
05 1564
12 4016
04 6400
Set
04 6400
Set
08 0954
10 9350
05 6083
12 4015
05 1110
02 8824
11 2294
08 7593
kompl.