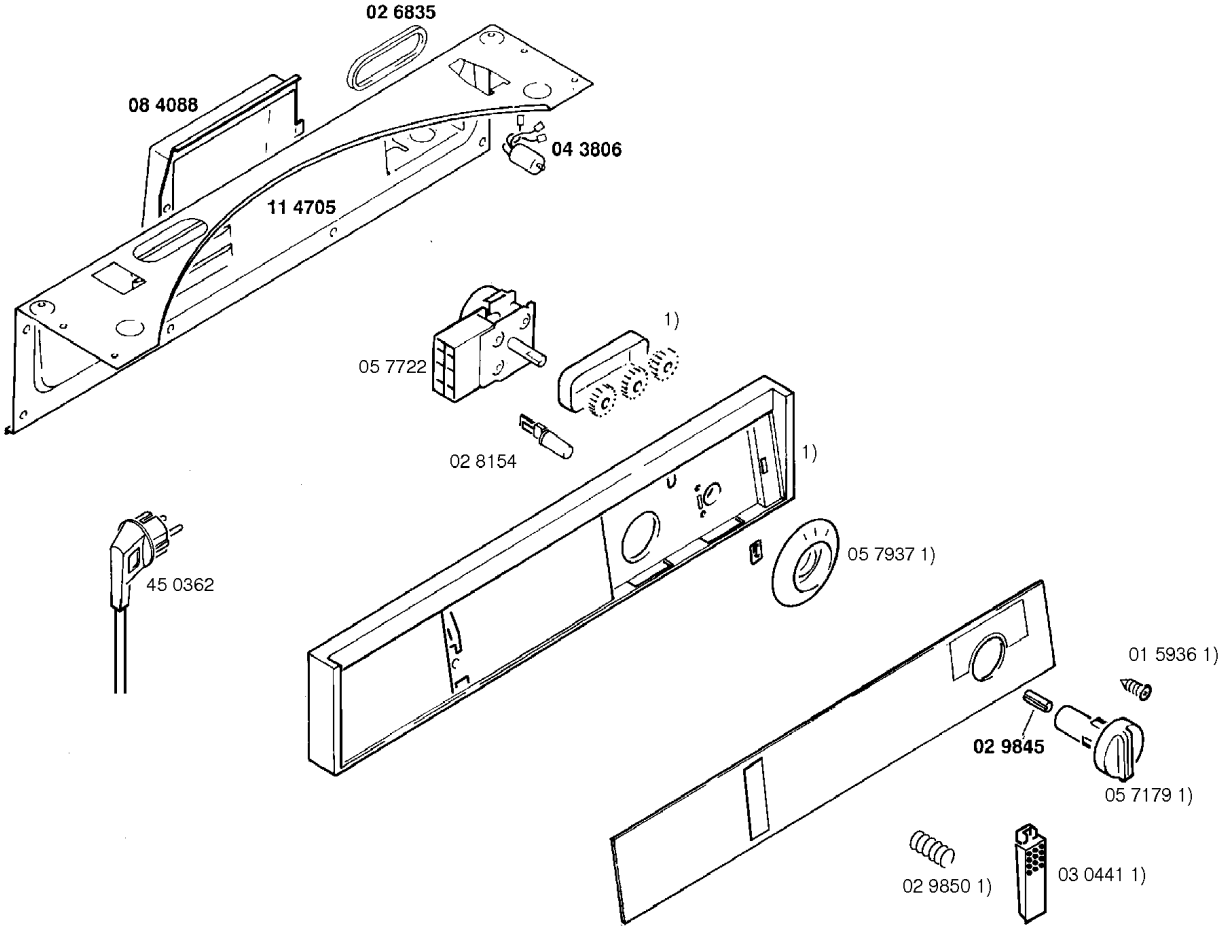
02 6835
08 4088
04 3806
11 4705
1)
05 7722
02 8154
1)
45 0362
05 7937 1)
01 5936 1)
02 9845
05 7179 1)
02 9850 1)
03 0441 1)

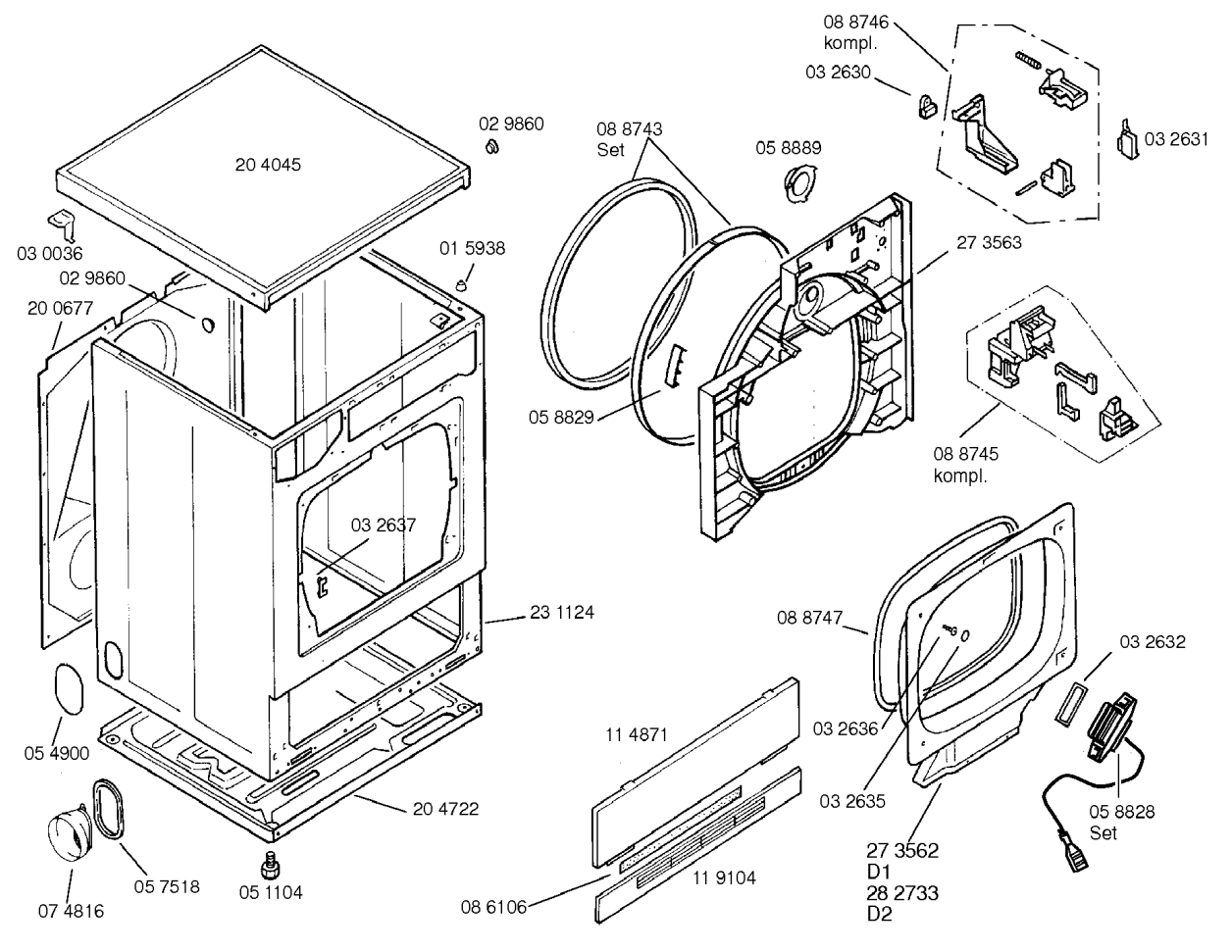
08 8746
kompl.
03 2630
03 2631
02 9860
08 8743
Set
05 8889
20 4045
03 0036
01 5938
27 3563
02 9860
20 0677
05 8829
08 8745
kompl.
03 2637
23 1124
08 8747
03 2632
03 2636
05 4900
11 4871
03 2635
20 4722
05 8828
Set
27 3562
D1
28 2733
D2
05 7518
05 1104
11 9104
07 4816
08 6106

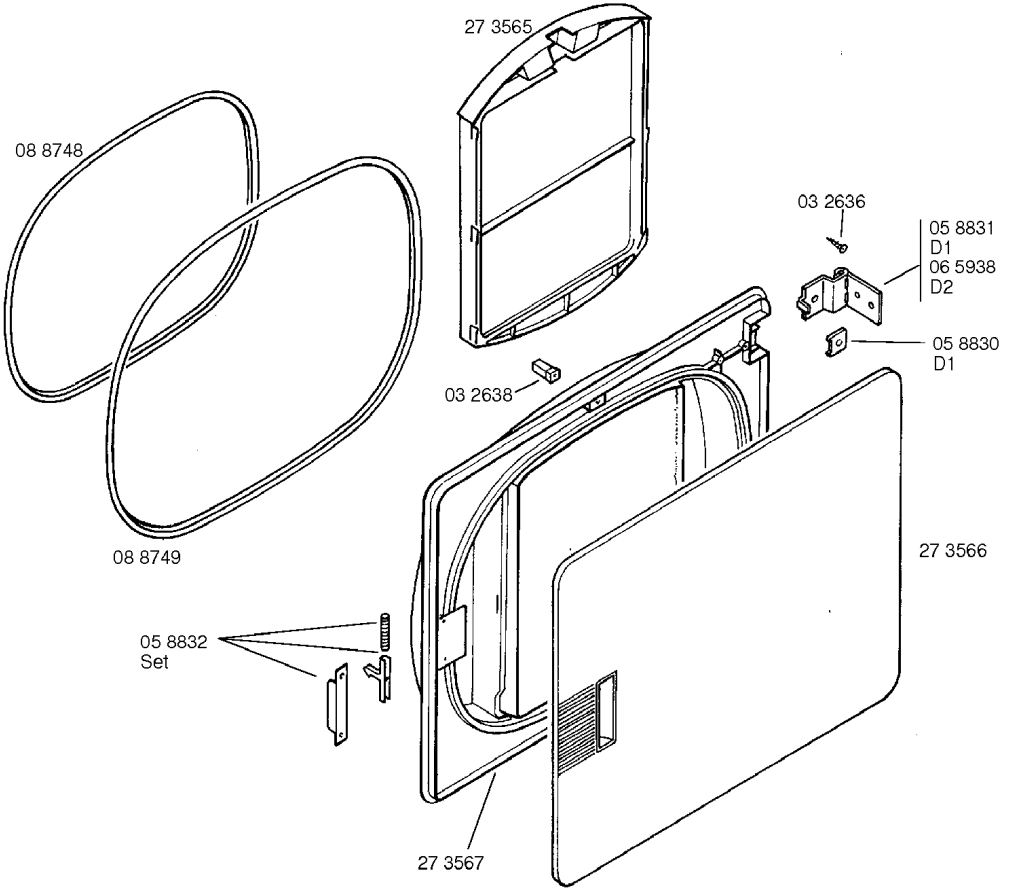
27 3565
08 8748
03 2636
05 8831
D1
06 5938
D2
05 8830
D1
03 2638
08 8749
27 3566
05 8832
Set
27 3567

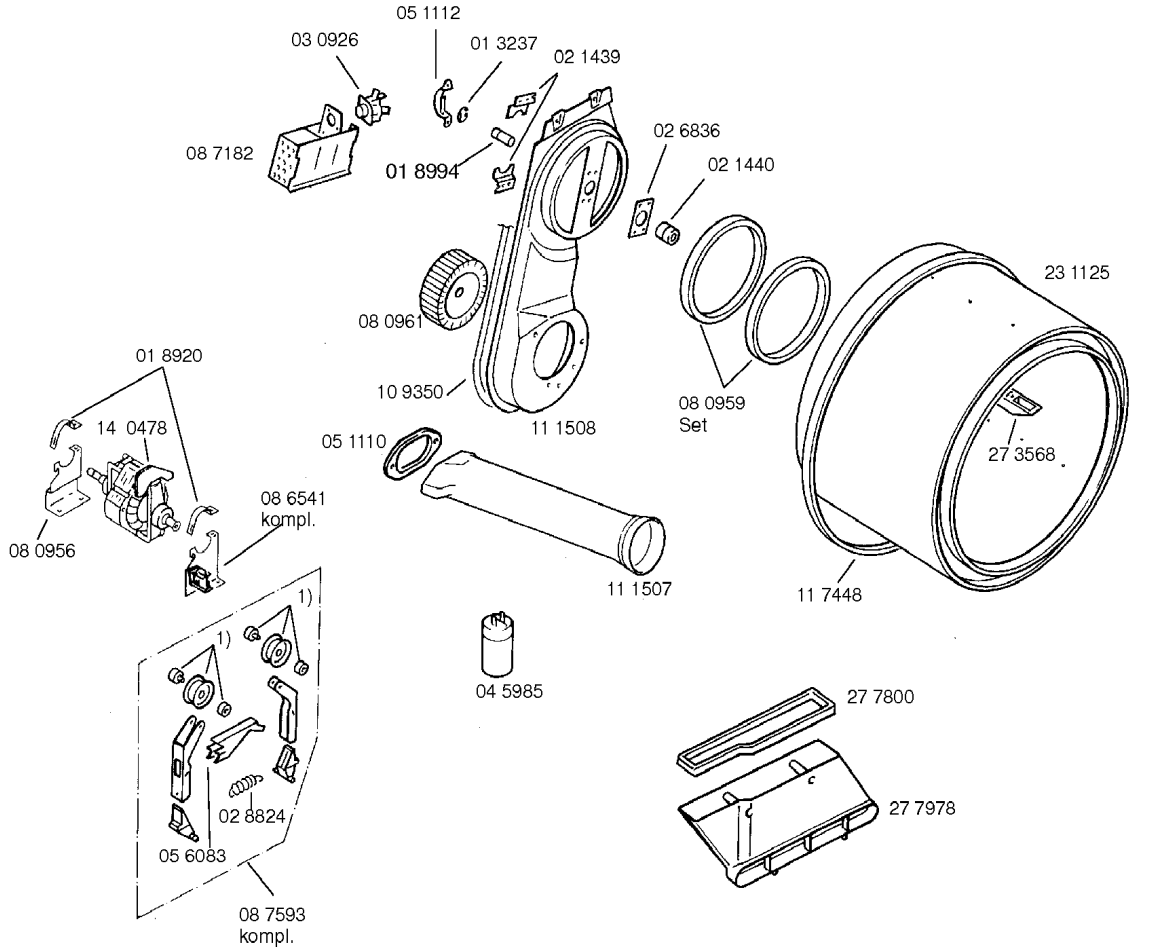
05 1112
03 0926
01 3237
02 1439
08 7182
01 8994
02 6836
02 1440
23 1125
08 0961
01 8920
10 9350
08 0959
Set
11 1508
14 0478
05 1110
27 3568
08 6541
kompl.
08 0956
11 1507
11 7448
1)
1)
04 5985
27 7800
02 8824
27 7978
05 6083
08 7593
kompl.