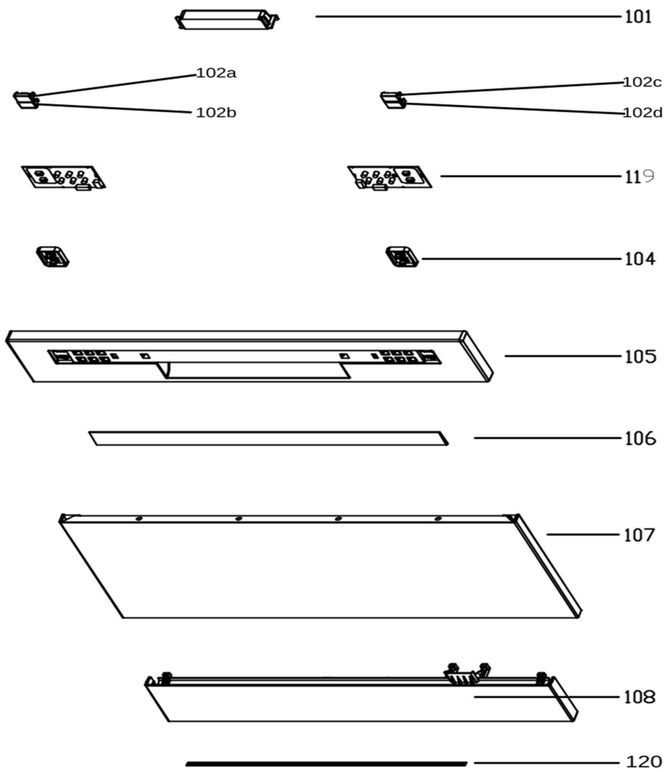
101
102a
102b
102c
102d
119
104
105
106
107
108
120

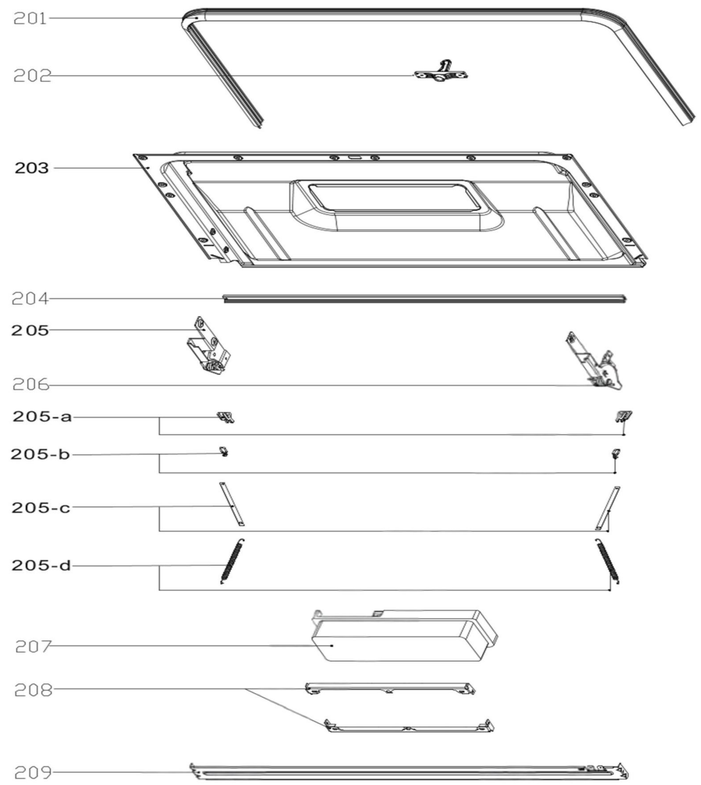
201
202
203
204
205
206
205-a
205-b
205-c
205-d
207
208
209

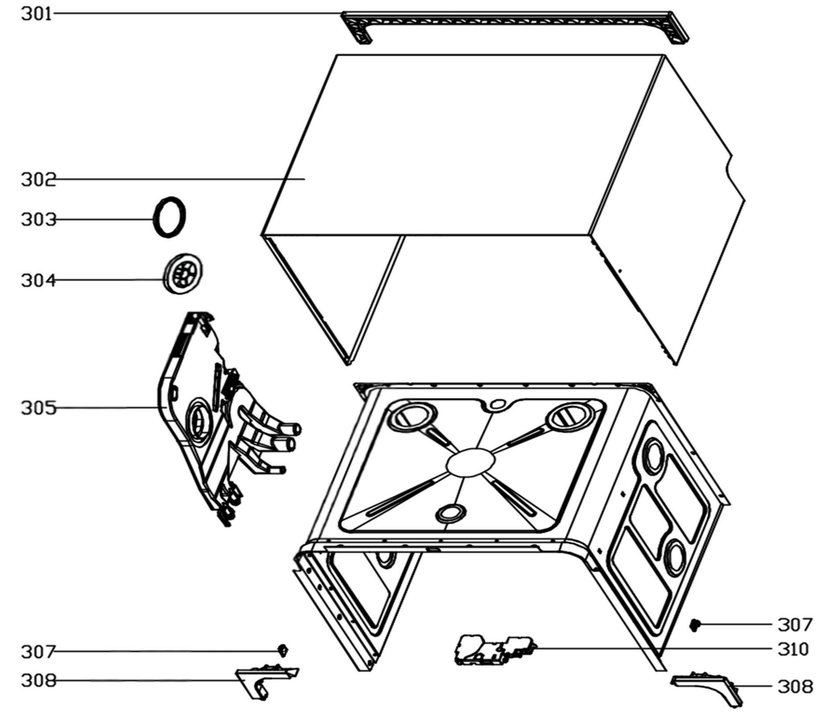
301
302
303
304
305
307
307
308
310
308

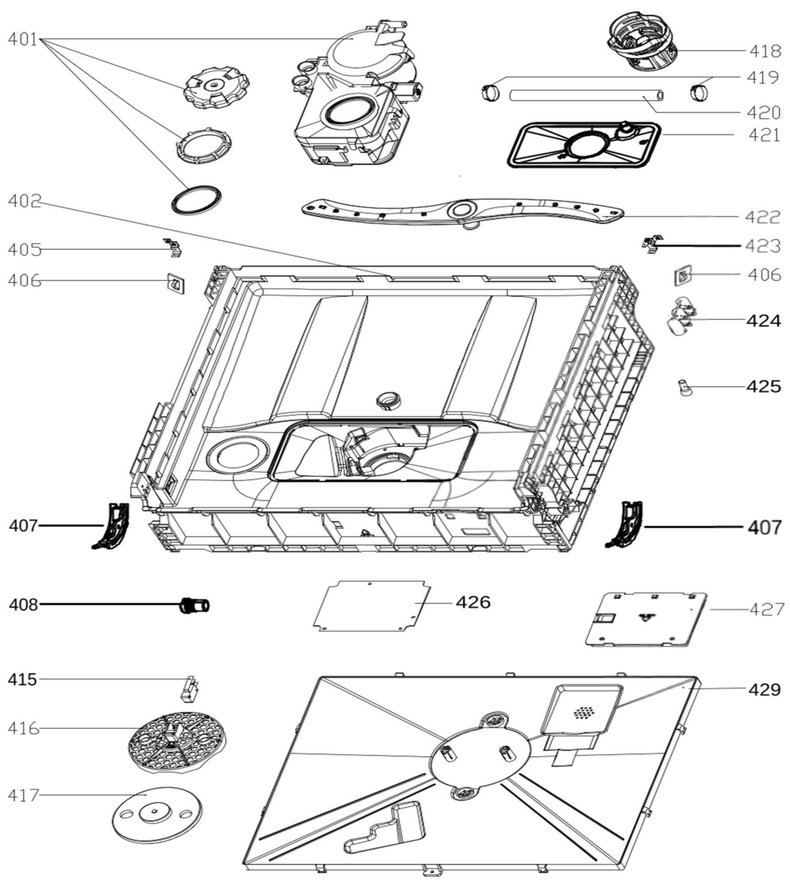
401
418
419
420
421
402
422
405
423
406
406
424
425
407
407
408
426
427
415
429
416
417

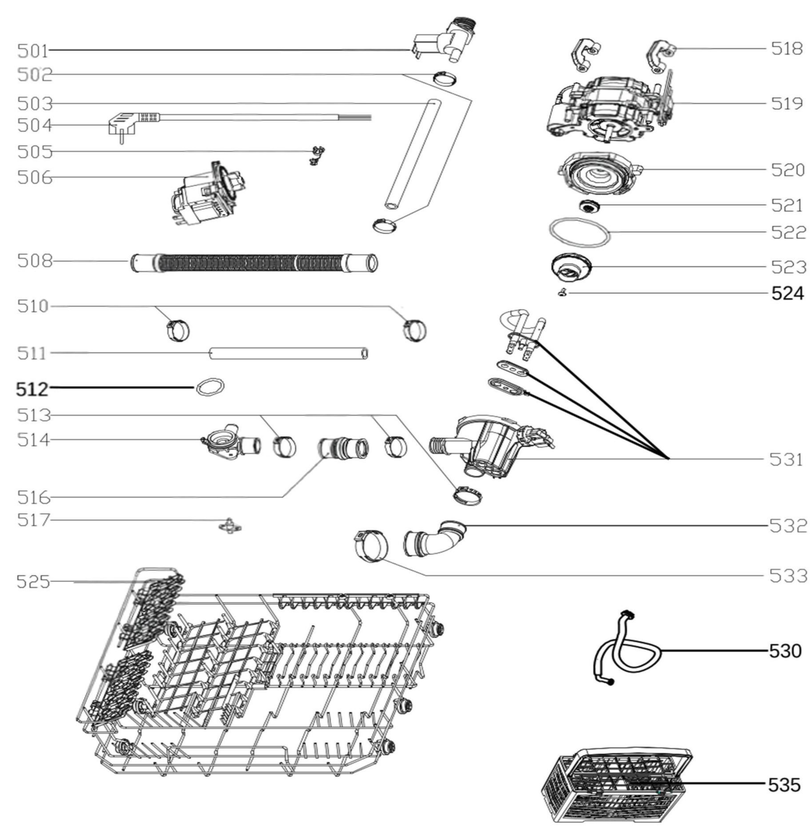
501
502
503
504
505
506
508
510
511
512
513
514
516
517
525
518
519
520
521
522
523
524
531
532
533
530
535