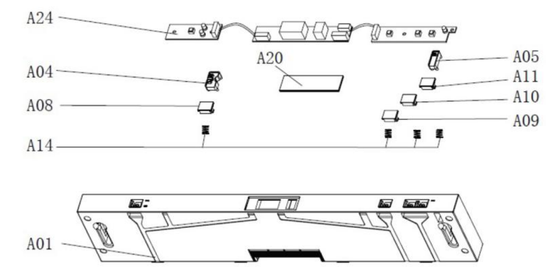
A24
A20
A05
A04
A11
A08
A10
A09
A14
A01

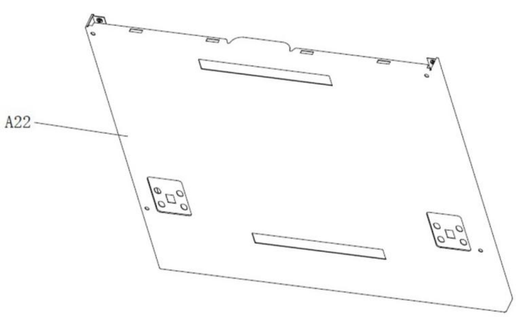
A22

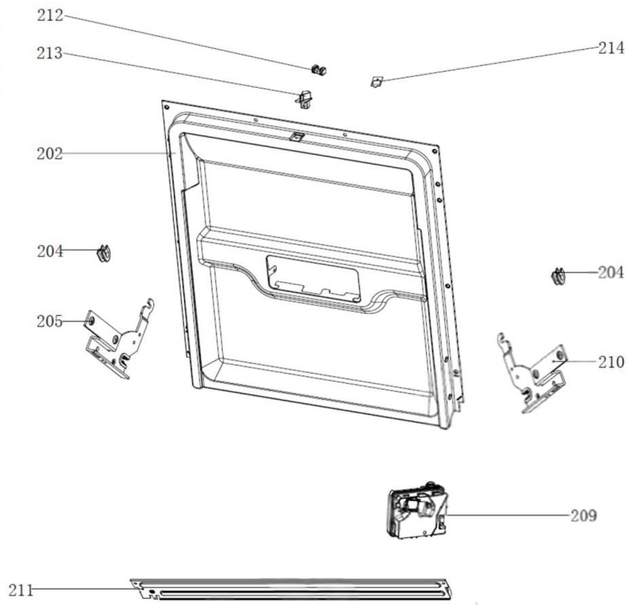
212
213
214
202
204
204
205
210
209
211

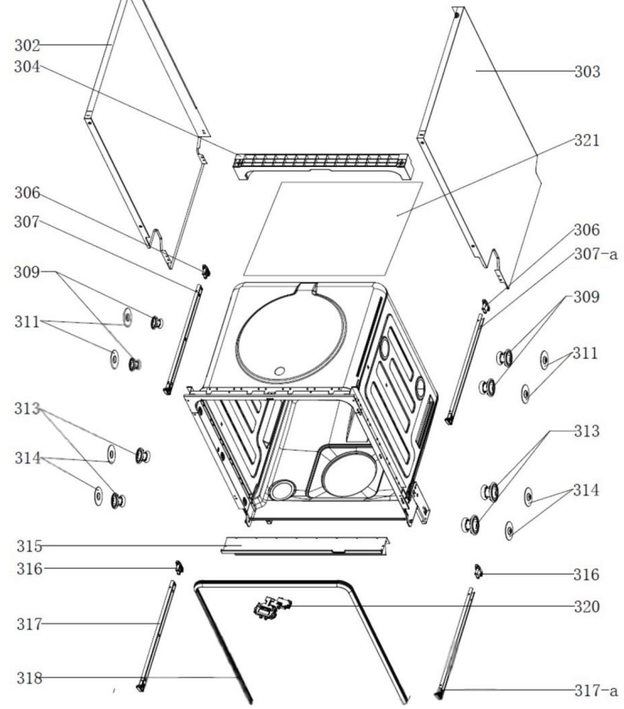
302
304
303
321
306
307
306
307-a
309
309
311
311
313
313
314
314
315
316
316
320
317
318
317-a

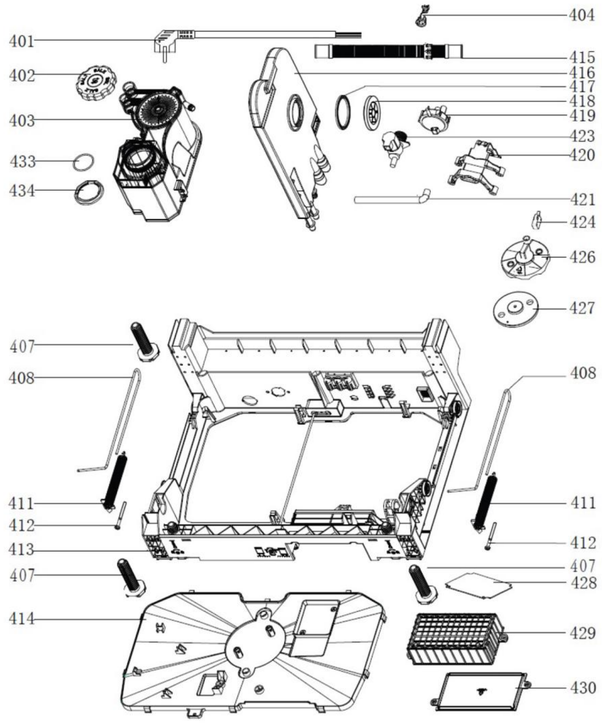
404
401
415
402
416
417
418
403
419
423
433
420
434
421
424
426
427
407
408
408
411
411
412
412
413
407
407
428
414
429
430

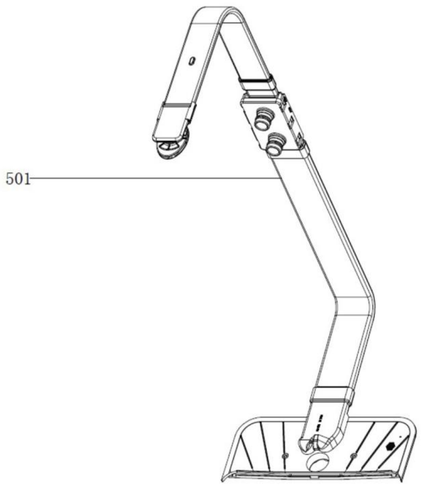
501

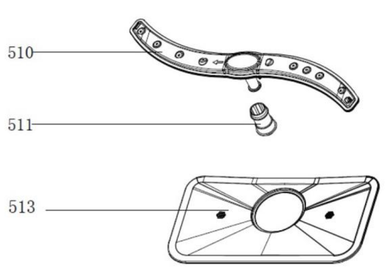
510
511
513

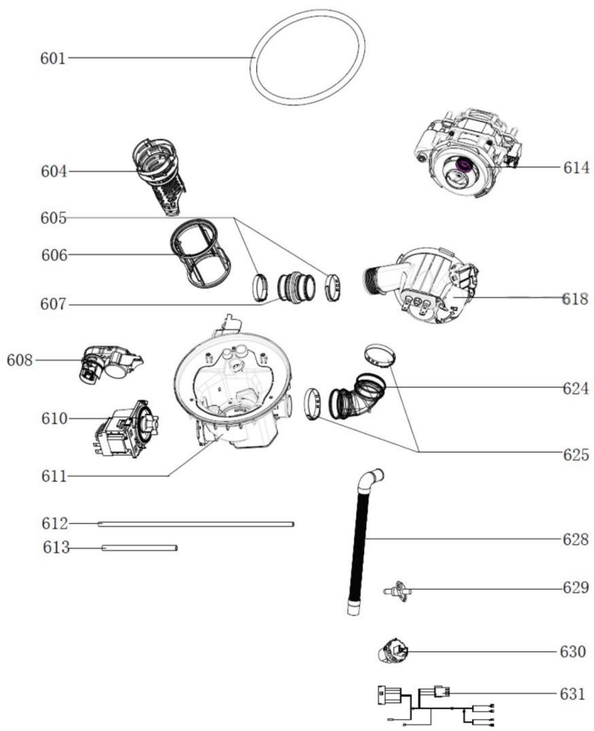
601
604
614
605
606
607
618
608
624
610
625
611
612
613
628
629
630
631

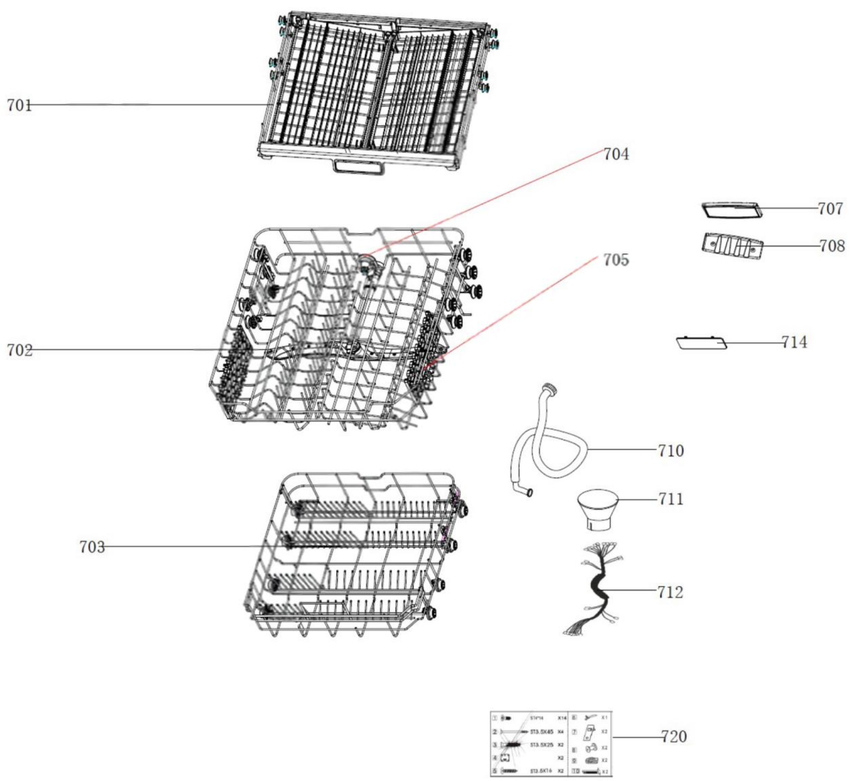
701
704
707
708
705
702
714
710
711
703
712
720