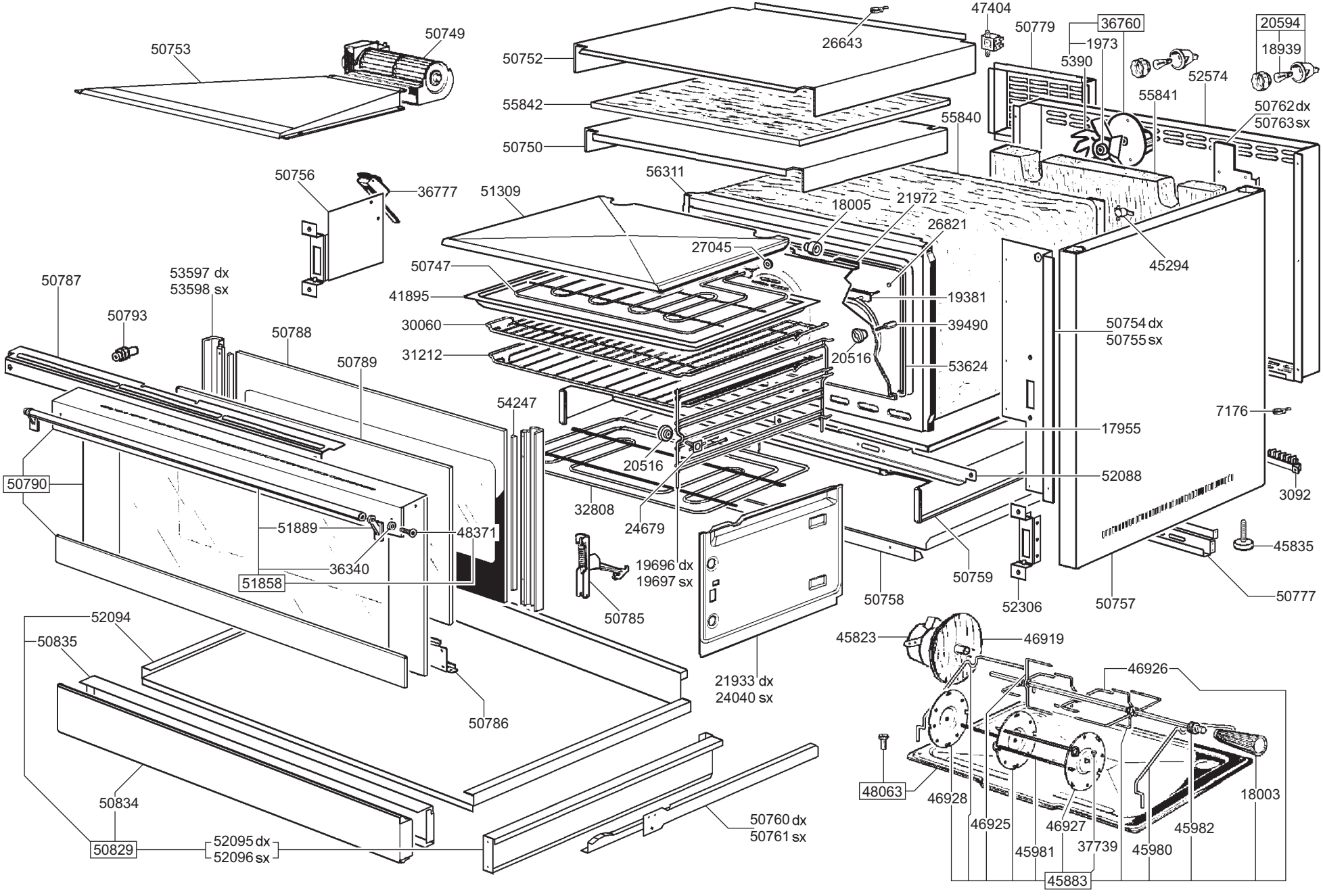
50753
50749
50752
26643
47404
50779
36760
1973
5390
20594
18939
52574
55841
50762 dx
50763 sx
55842
55840
50750
50756
36777
56311
51309
18005
21972
26821
27045
45294
50747
41895
19381
50787
53597 dx
53598 sx
50793
30060
39490
50754 dx
50755 sx
50788
31212
20516
53624
50789
54247
7176
17955
20516
52088
50790
3092
32808
24679
51889
48371
45835
36340
19696 dx
19697 sx
50759
51858
50758
52306
50757
50777
50785
52094
45823
46919
50835
46926
21933 dx
24040 sx
50786
48063
46928
18003
50834
46925
46927
45982
50760 dx
50761 sx
45981
37739
45980
50829
52095 dx
52096 sx
45883

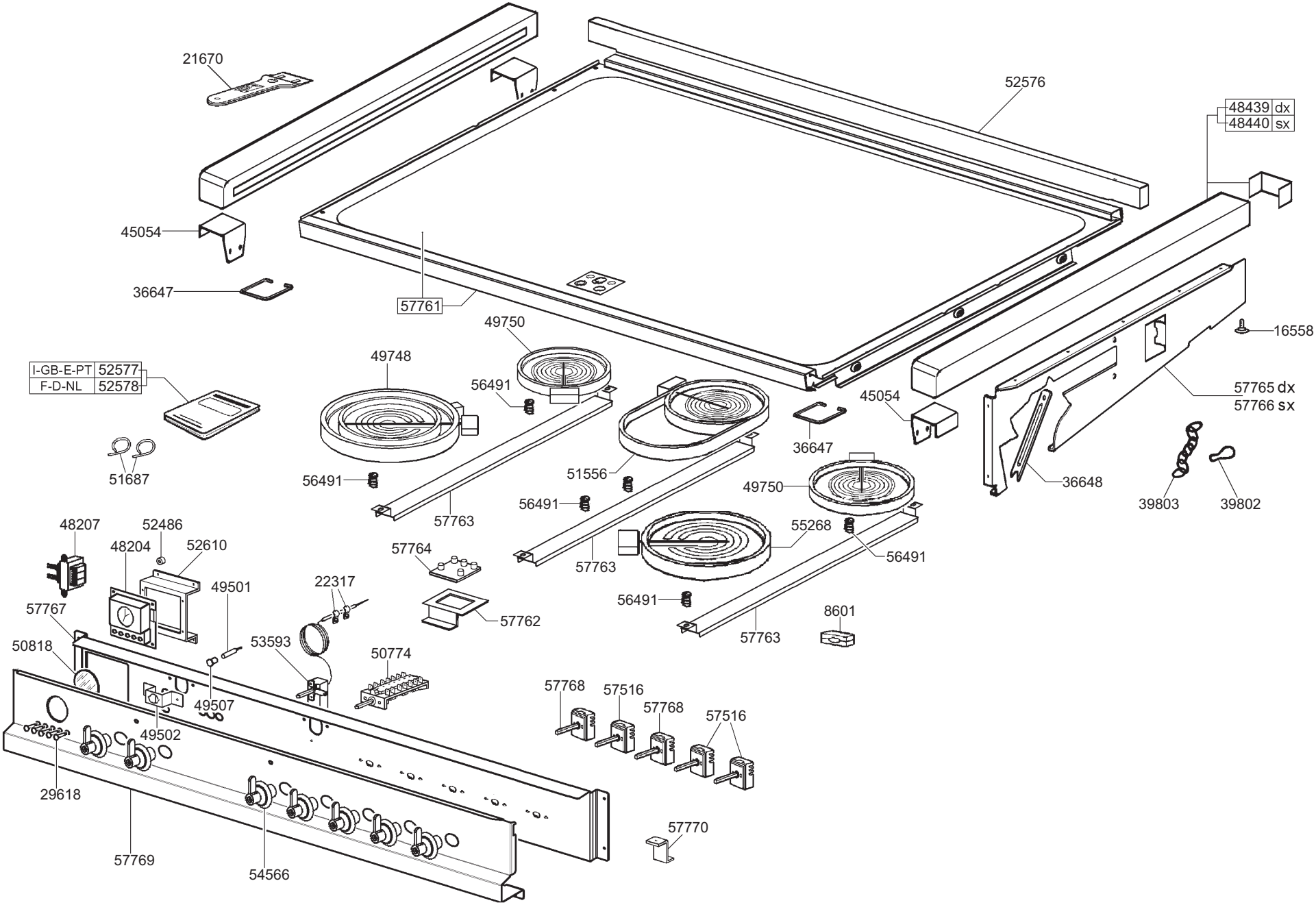
21670
52576
48439 dx
48440 sx
45054
36647
57761
49750
16558
49748
I-GB-E-PT 52577
F-D-NL 52578
56491
45054
57765 dx
57766 sx
36647
51687
56491
51556
49750
36648
39803
39802
56491
57763
55268
48207
52486
48204
52610
57764
56491
57763
49501
22317
56491
57767
57762
8601
57763
50818
53593
50774
57768
57516
57768
57516
49507
49502
29618
57770
57769
54566