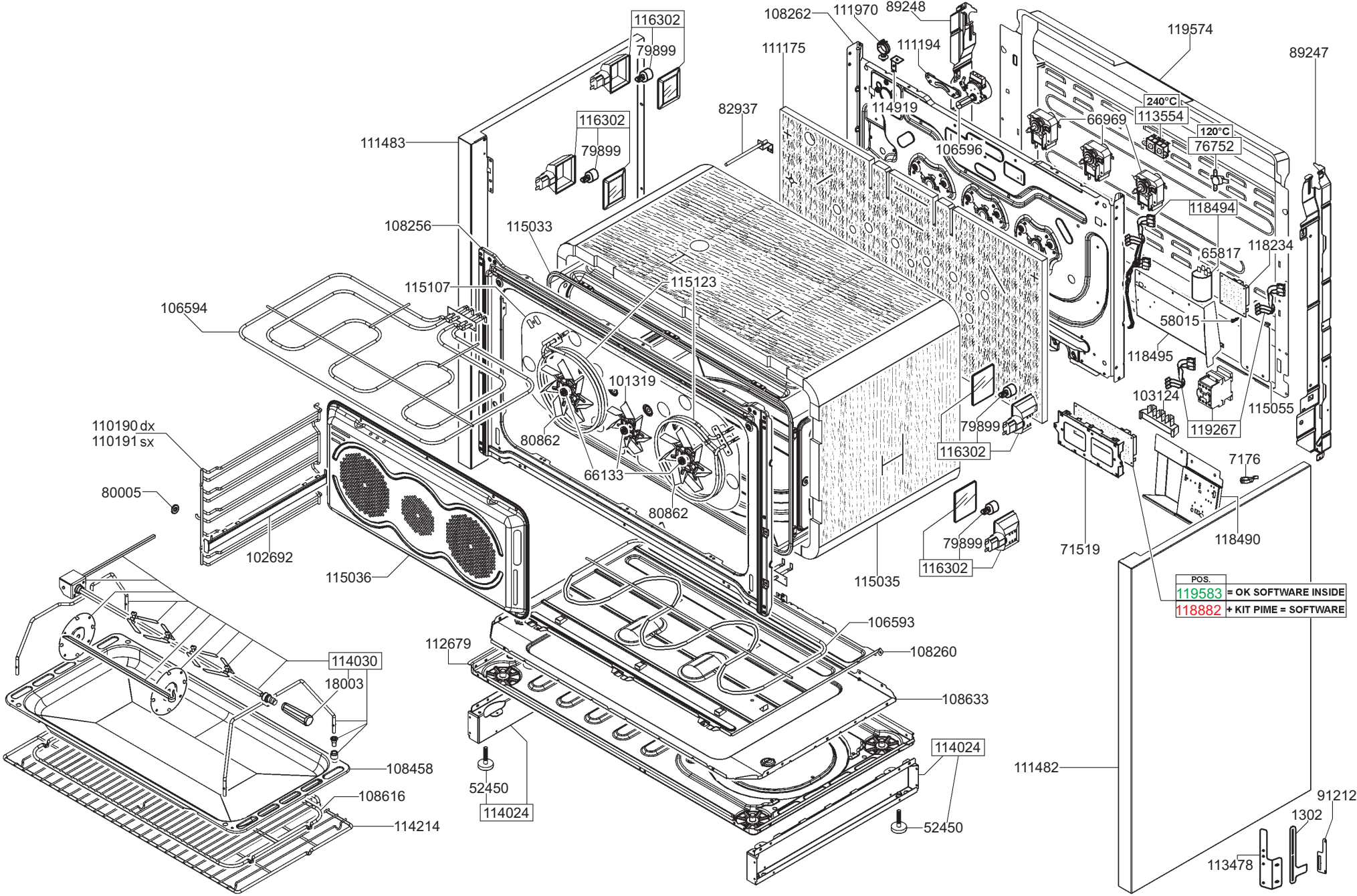
116302
79899
108262
111970
89248
111175
111194
119574
89247
82937
114919
240°C
113554
66969
120°C
76752
116302
79899
111483
106596
118494
108256
115033
65817
118234
115107
115123
106594
58015
118495
101319
103124
115055
110190 dx
110191 sx
80862
79899
119267
116302
66133
7176
80005
80862
79899
118490
71519
102692
115036
116302
115035
POS.
119583 = OK SOFTWARE INSIDE
118882 + KIT PIME = SOFTWARE
106593
112679
108260
114030
18003
108633
108458
114024
111482
52450
108616
114024
91212
114214
52450
1302
113478

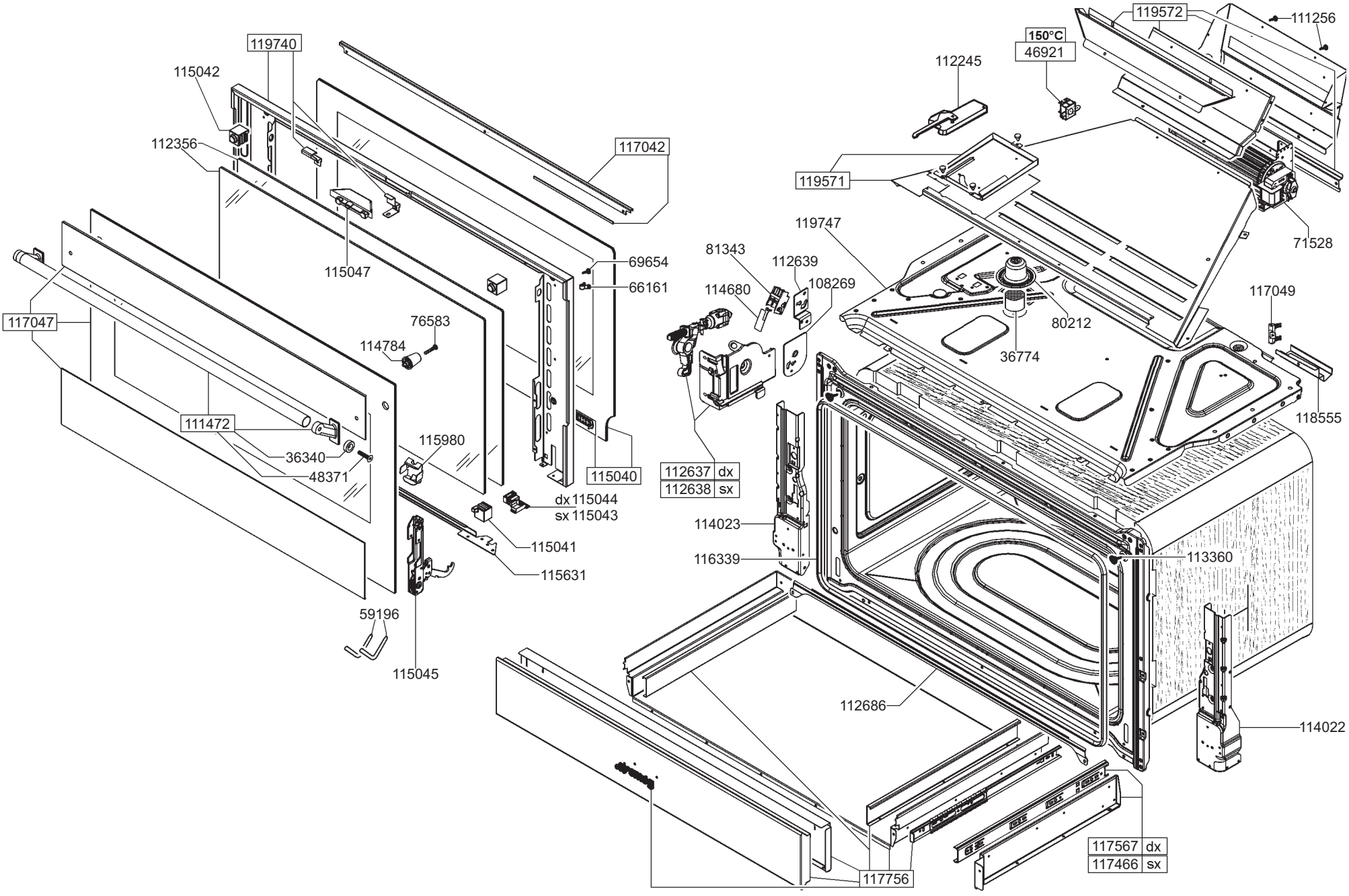
119740
115042
112356
117042
115047
69654
66161
117047
76583
114784
111472
36340
48371
115980
115040
dx 115044
sx 115043
115041
115631
59196
115045
119572
111256
150°C
46921
112245
119571
71528
119747
81343
112639
114680
108269
80212
36774
117049
118555
112637 dx
112638 sx
114023
116339
113360
112686
114022
117567 dx
117466 sx
117756

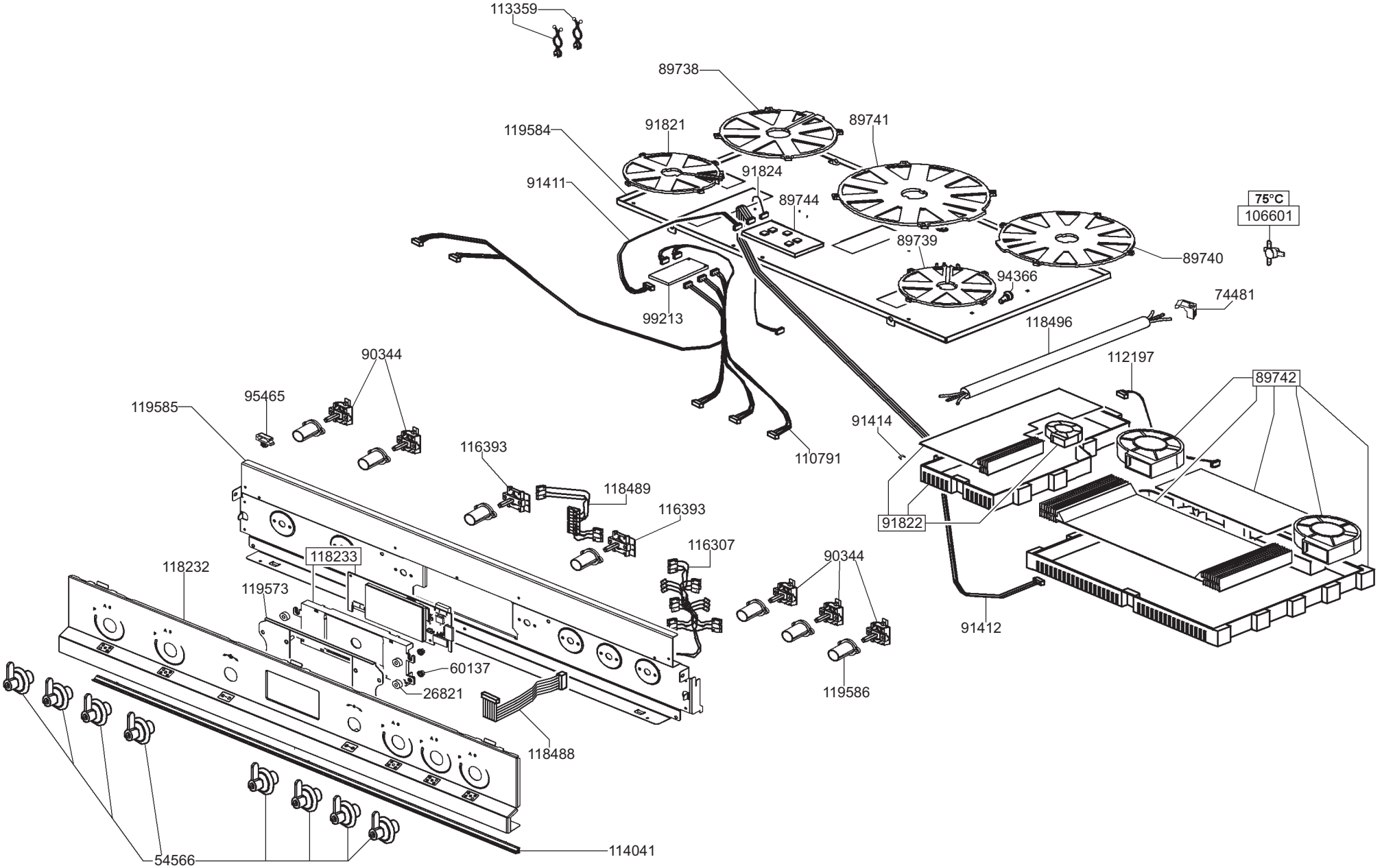
113359
89738
91821
89741
119584
91824
91411
89744
75°C
106601
89739
89740
94366
74481
99213
118496
112197
90344
95465
89742
119585
91414
116393
110791
118489
116393
91822
116307
118233
90344
118232
119573
91412
60137
26821
119586
118488
54566
114041

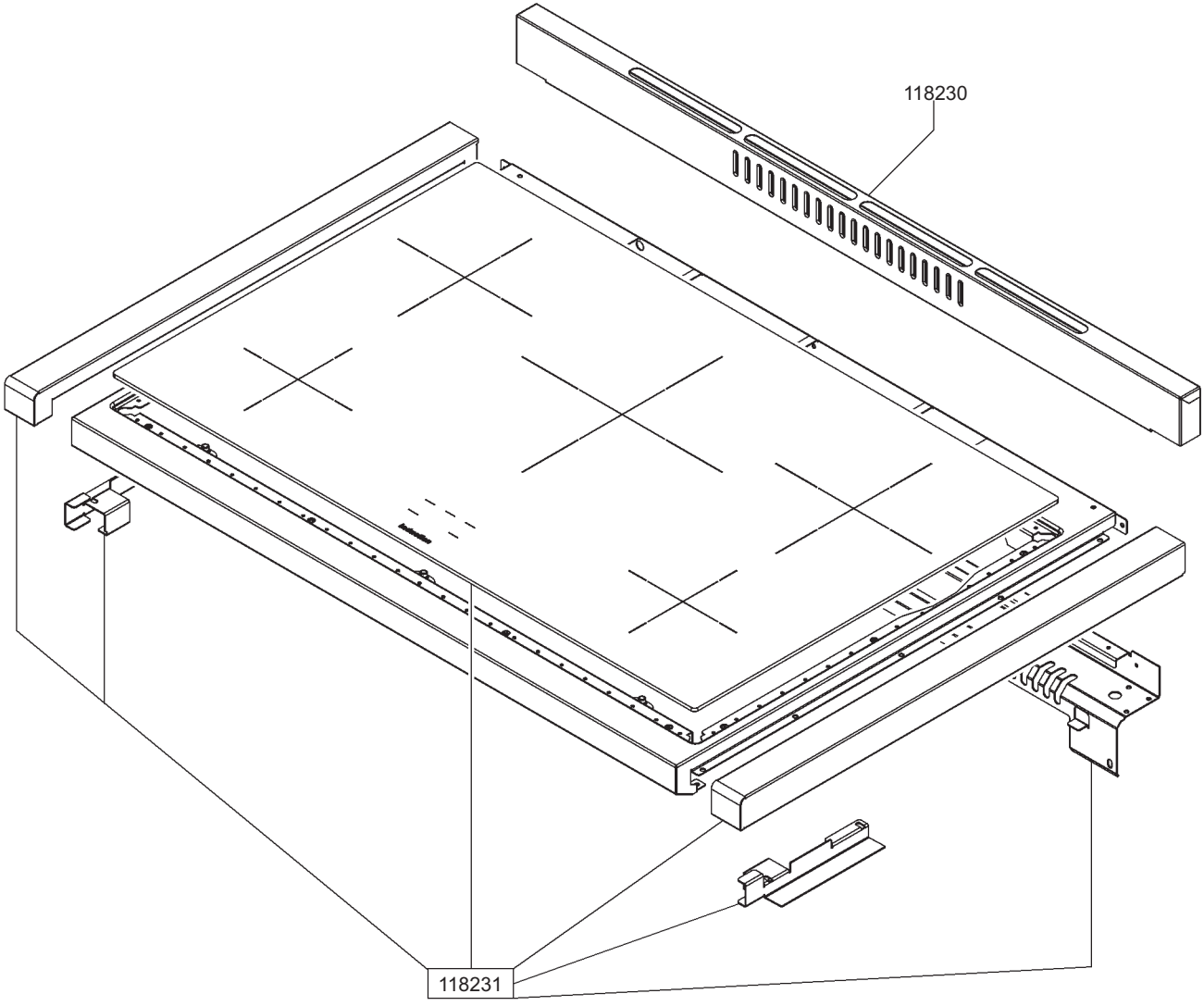
118230
118231