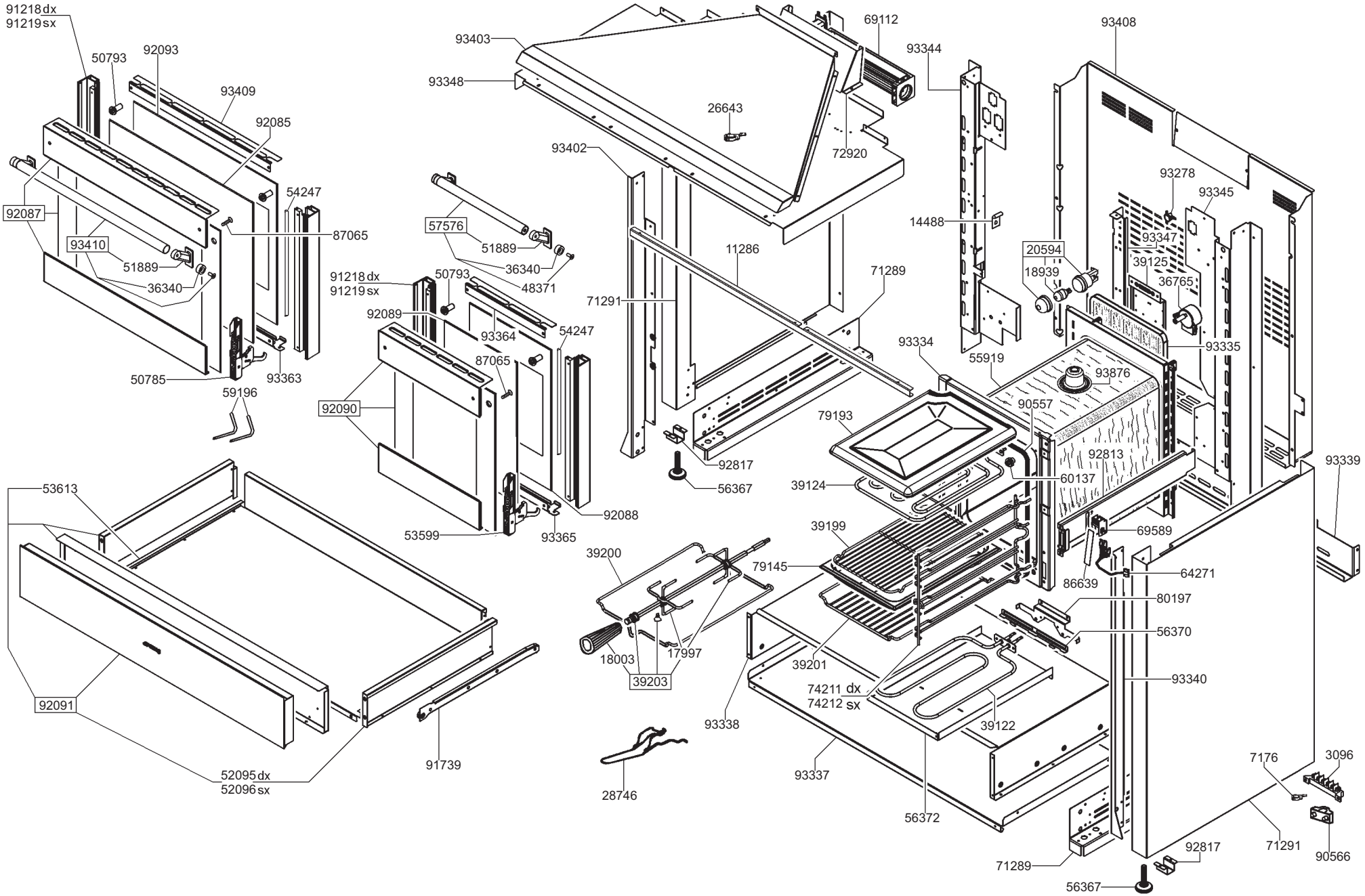
91218 dx
91219 sx
50793
92093
93409
92085
92087
93410
51889
36340
54247
87065
50785
93363
59196
93403
93348
69112
93344
93408
26643
72920
93402
93278
93345
14488
93347
39125
36765
20594
18939
57576
51889
36340
48371
11286
71289
91218 dx
91219 sx
50793
92089
93364
54247
87065
71291
93334
55919
93335
93876
90557
92090
79193
92817
56367
92813
60137
39124
93339
53613
53599
93365
92088
39199
69589
39200
79145
64271
86639
80197
56370
18003
17997
39203
39201
93340
74211 dx
74212 sx
39122
93338
92091
91739
52095 dx
52096 sx
93337
28746
56372
7176
3096
71291
90566
92817
71289
56367

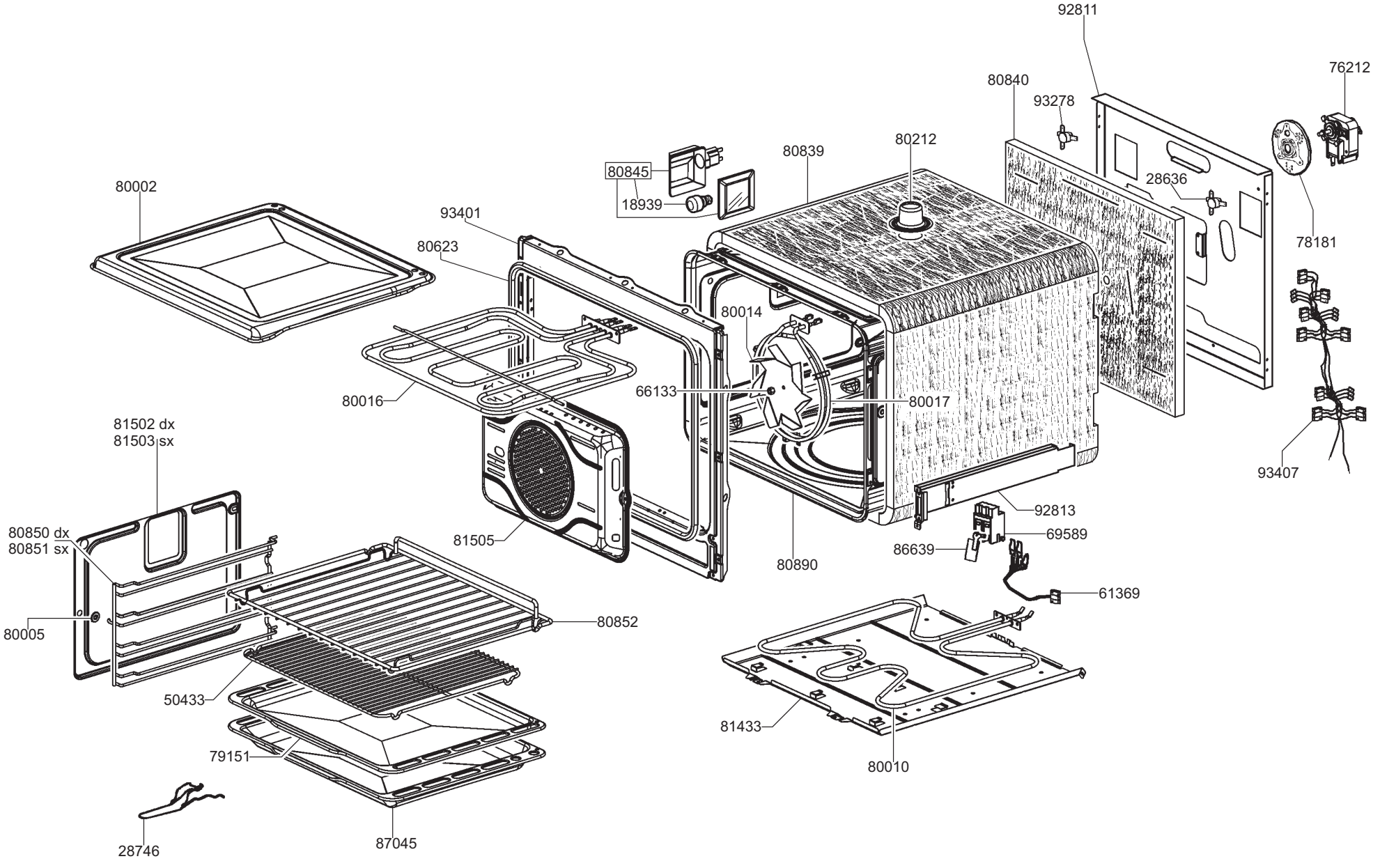
92811
76212
80840
93278
80212
80839
80845
18939
28636
80002
93401
78181
80623
80014
80016
66133
80017
81502 dx
81503 sx
93407
92813
80850 dx
80851 sx
81505
69589
86639
80890
61369
80005
80852
50433
81433
79151
80010
28746
87045

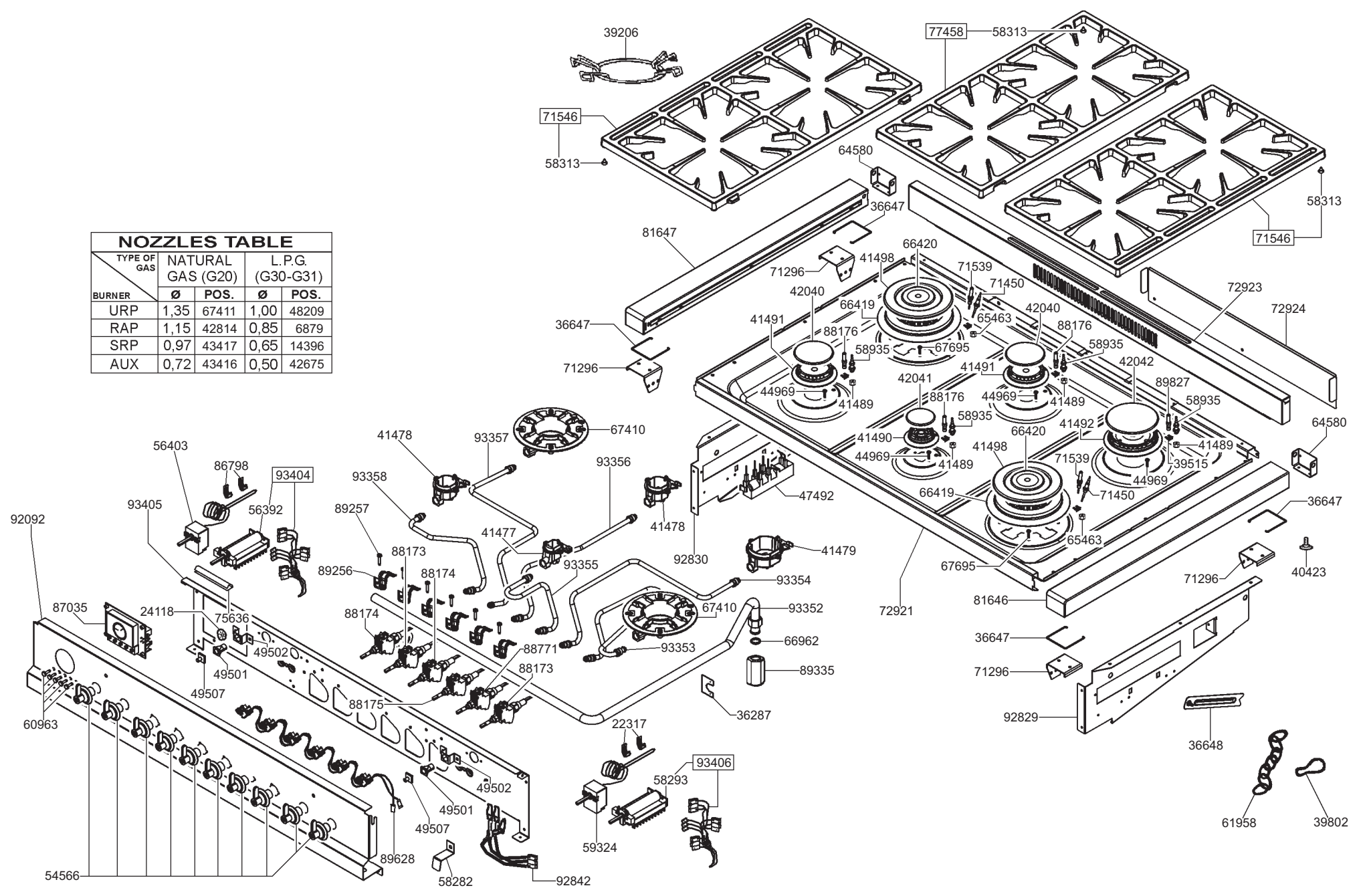

NOZZLES TABLE

TYPE OF GAS / BURNER	NATURAL GAS (G20)		L.P.G. (G30-G31)	
	Ø	POS.	Ø	POS.
URP	1,35	67411	1,00	48209
RAP	1,15	42814	0,85	6879
SRP	0,97	43417	0,65	14396
AUX	0,72	43416	0,50	42675