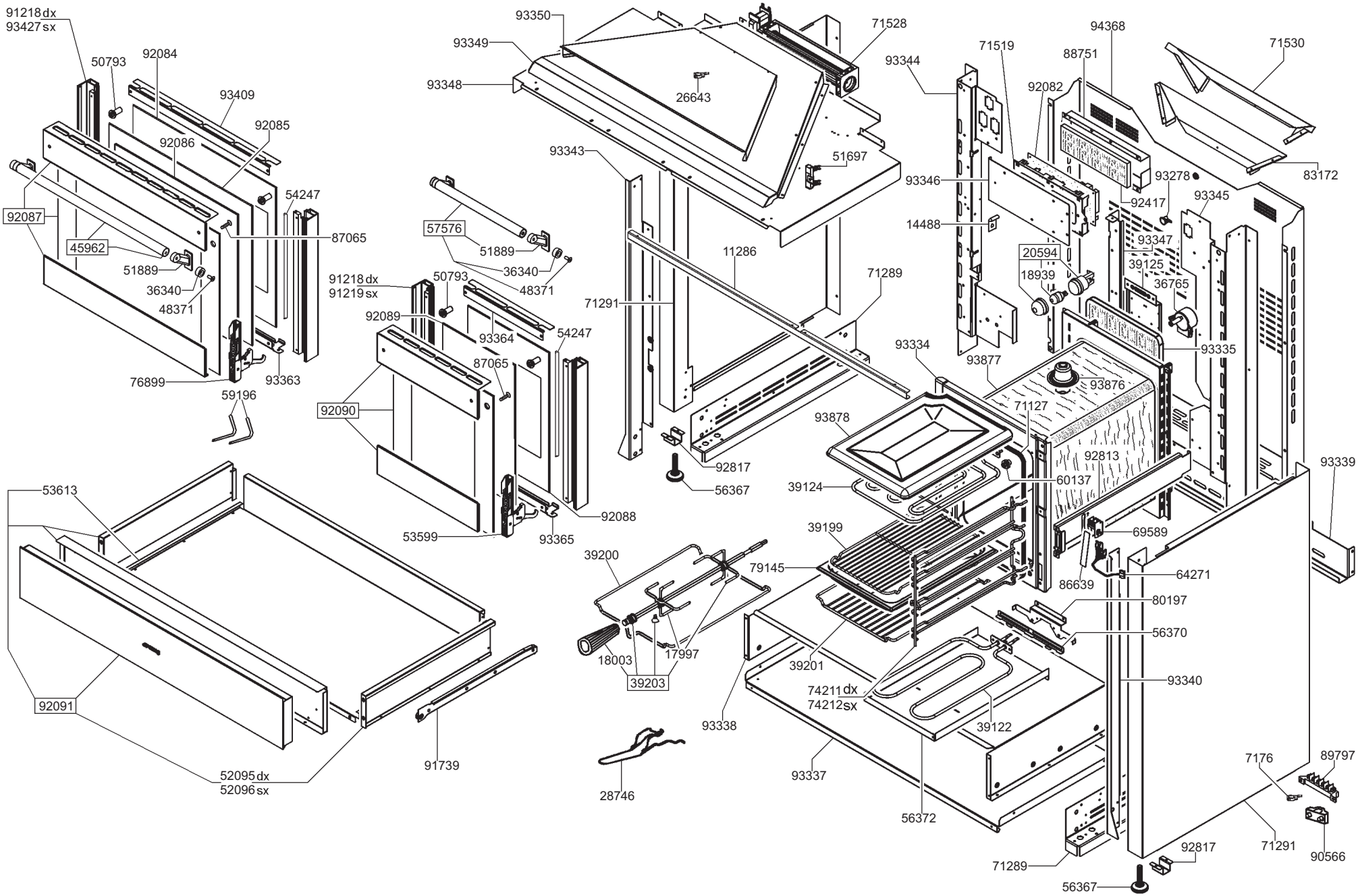
91218 dx
93427 sx
50793
92084
93409
92085
92086
92087
45962
51889
36340
48371
54247
87065
76899
93363
59196
93350
93349
93348
26643
71528
93343
51697
11286
71291
57576
51889
36340
48371
91218 dx
91219 sx
50793
92089
93364
54247
87065
92090
53599
93365
92088
92817
56367
71289
93344
71519
88751
94368
71530
92082
83172
93278
92417
93345
93346
14488
93347
39125
36765
20594
18939
93335
93334
93877
93876
71127
93878
92813
60137
39124
69589
64271
86639
80197
56370
93339
39199
79145
39200
18003
17997
39203
39201
74211 dx
74212 sx
39122
93340
93338
93337
56372
28746
53613
92091
52095 dx
52096 sx
91739
7176
89797
90566
71291
92817
71289
56367

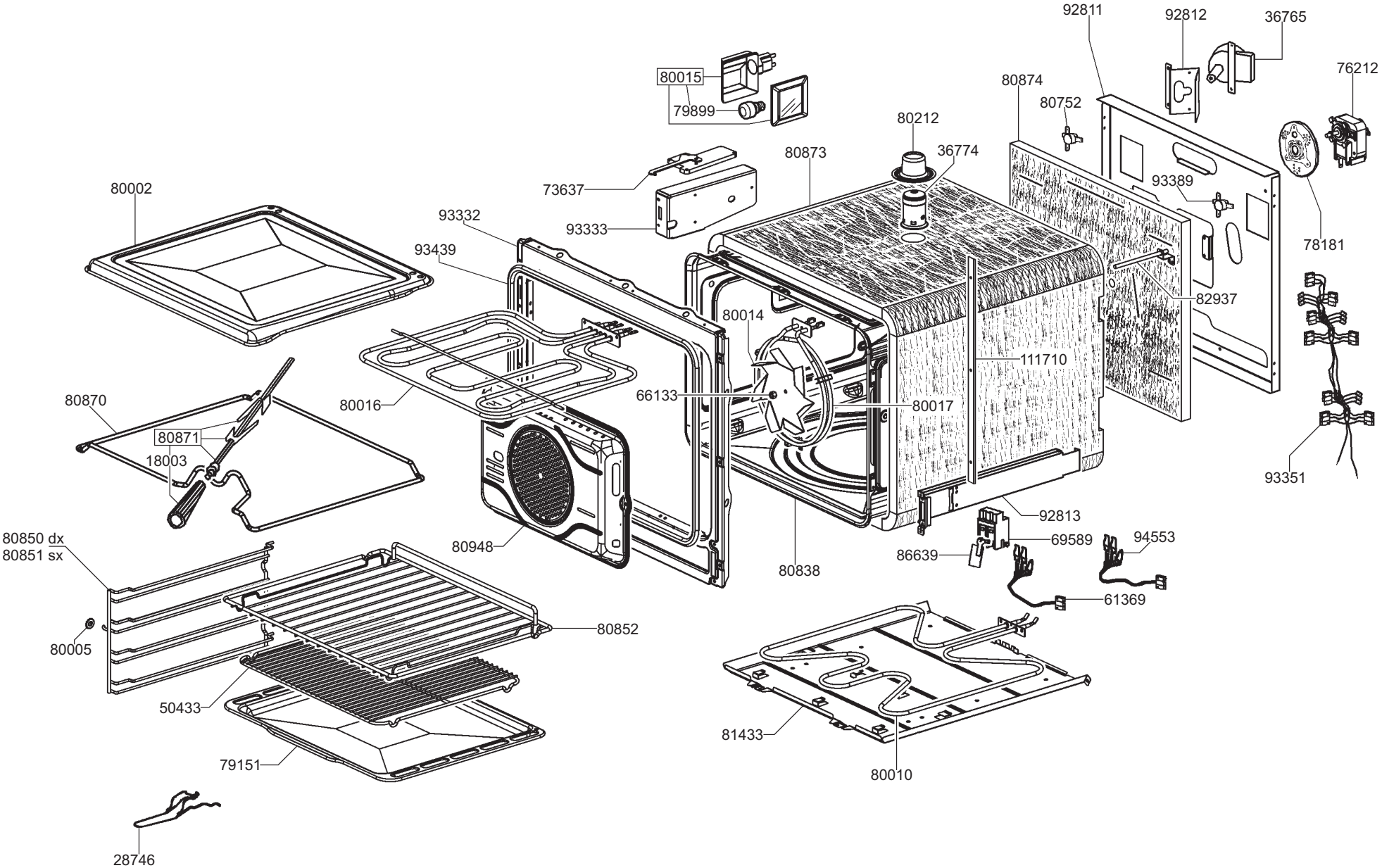
92811
92812
36765
76212
80015
79899
80874
80752
80212
36774
80873
73637
93333
93332
93439
80002
93389
78181
82937
80014
111710
66133
80017
80016
80870
80871
18003
93351
92813
69589
94553
86639
61369
80948
80838
80850 dx
80851 sx
80852
80005
50433
79151
81433
80010
28746

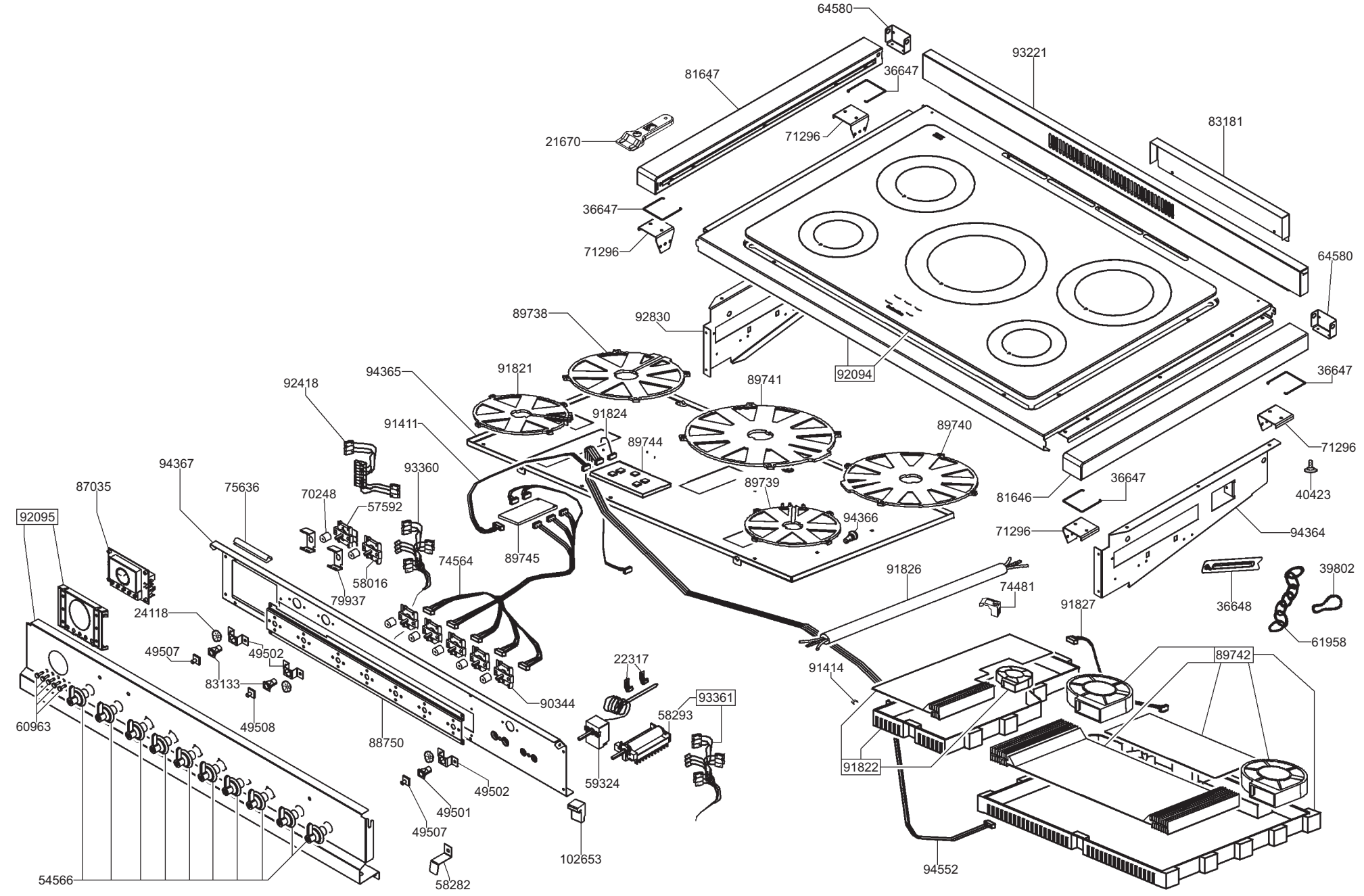
64580
93221
81647
36647
83181
21670
71296
36647
71296
64580
89738
92830
92094
36647
94365
91821
89741
92418
91824
91411
89744
89740
71296
94367
93360
89739
81646
36647
40423
87035
75636
70248
57592
94366
92095
71296
94364
89745
74564
91826
39802
58016
74481
36648
79937
91827
24118
61958
49507
49502
22317
89742
91414
83133
90344
93361
58293
60963
49508
88750
91822
59324
49502
49501
49507
102653
94552
54566
58282