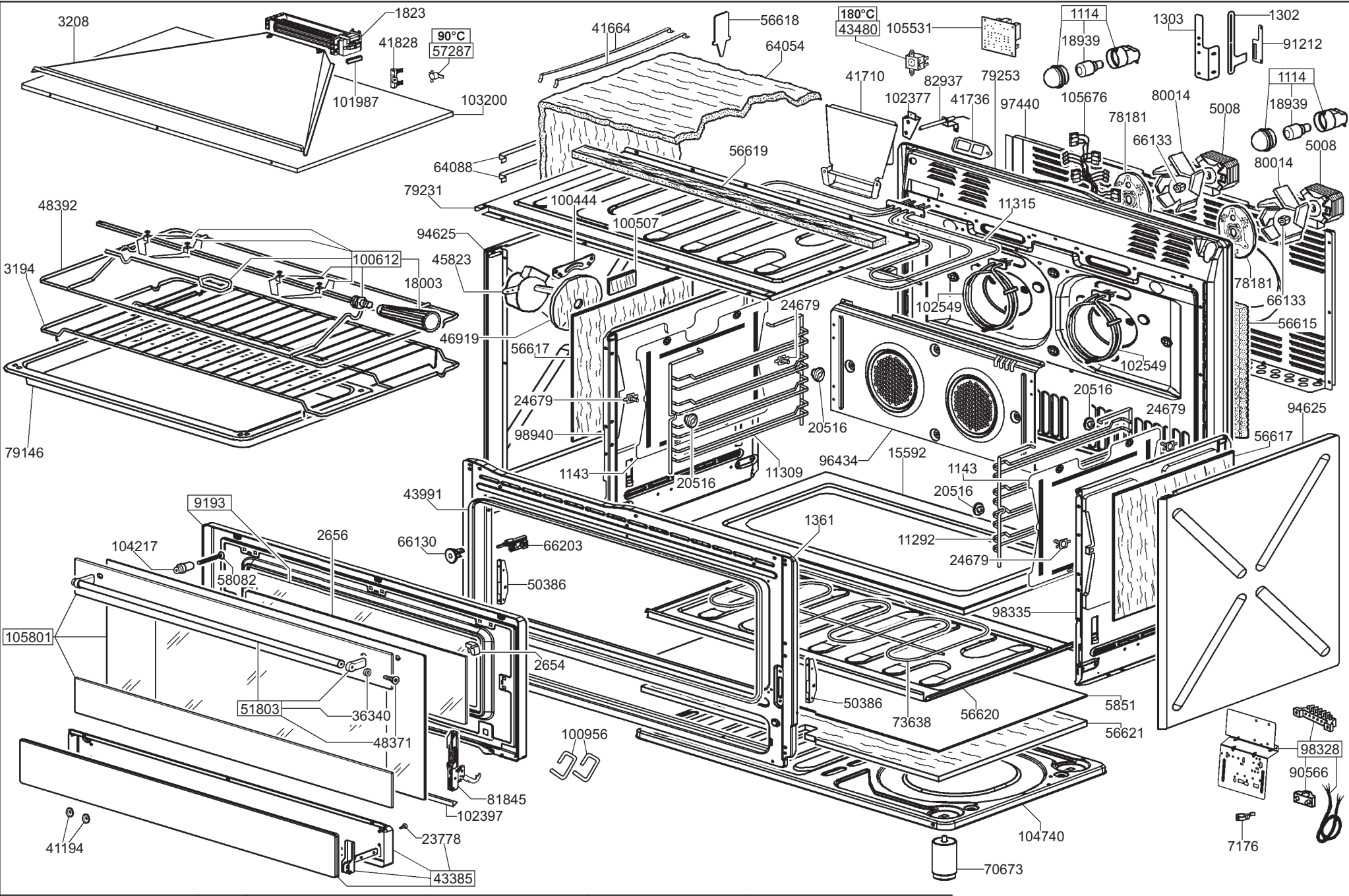
3208
1823
41828
90°C
57287
101987
103200
41664
56618
64054
180°C
43480
105531
1114
18939
1303
1302
91212
41710
82937
79253
102377
41736
97440
105676
80014
5008
78181
66133
64088
56619
79231
100444
100507
11315
48392
100612
3194
18003
94625
45823
102549
24679
46919
56617
56615
79146
98940
20516
96434
15592
1143
11309
43991
9193
2656
66130
66203
104217
58082
50386
1361
11292
105801
98335
2654
51803
36340
48371
50386
73638
56620
5851
56621
100956
98328
90566
81845
102397
41194
23778
43385
104740
70673
7176

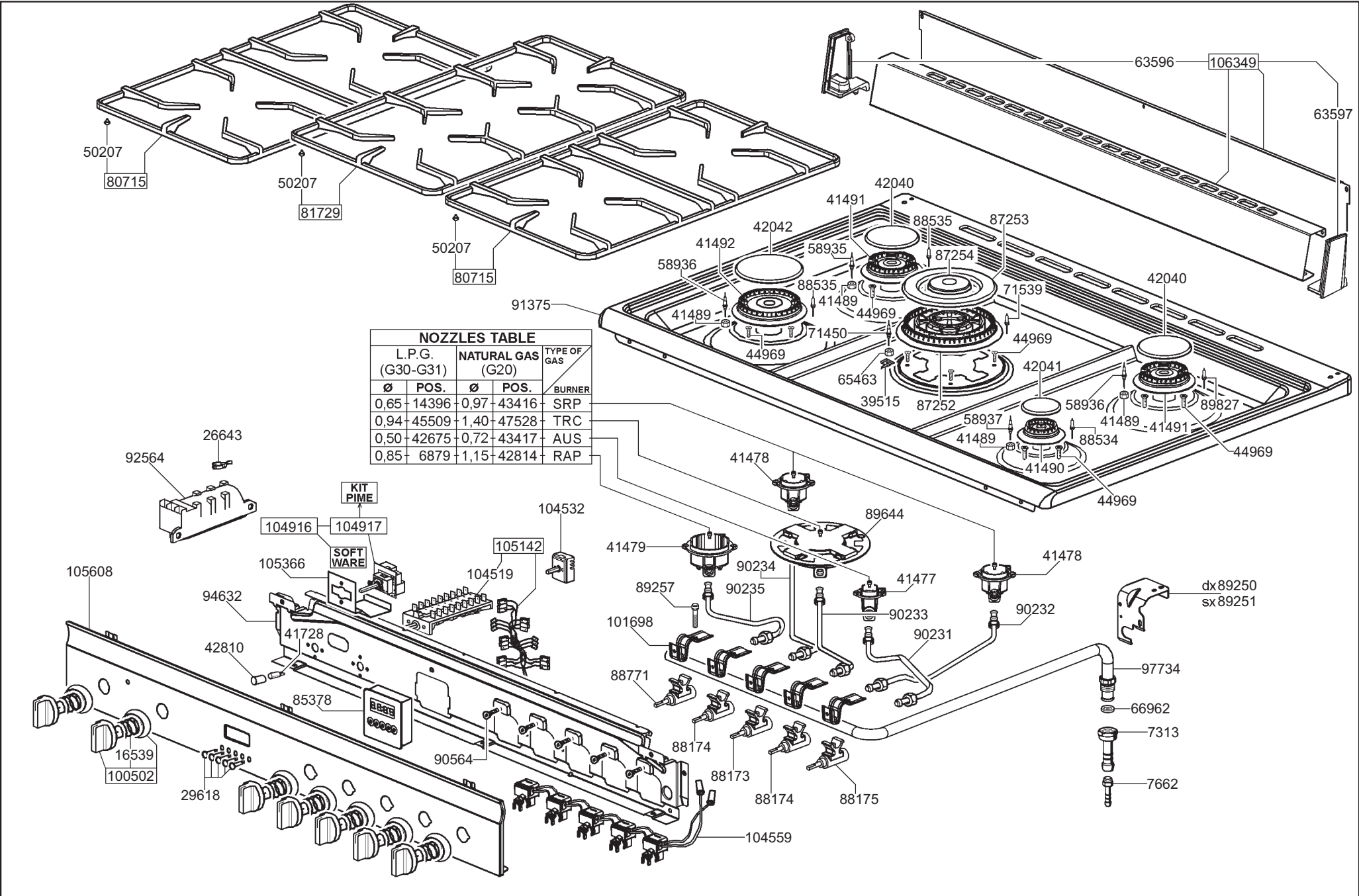

NOZZLES TABLE				
L.P.G. (G30-G31)		NATURAL GAS (G20)		TYPE OF GAS / BURNER
Ø	POS.	Ø	POS.	
0,65	14396	0,97	43416	SRP
0,94	45509	1,40	47528	TRC
0,50	42675	0,72	43417	AUS
0,85	6879	1,15	42814	RAP