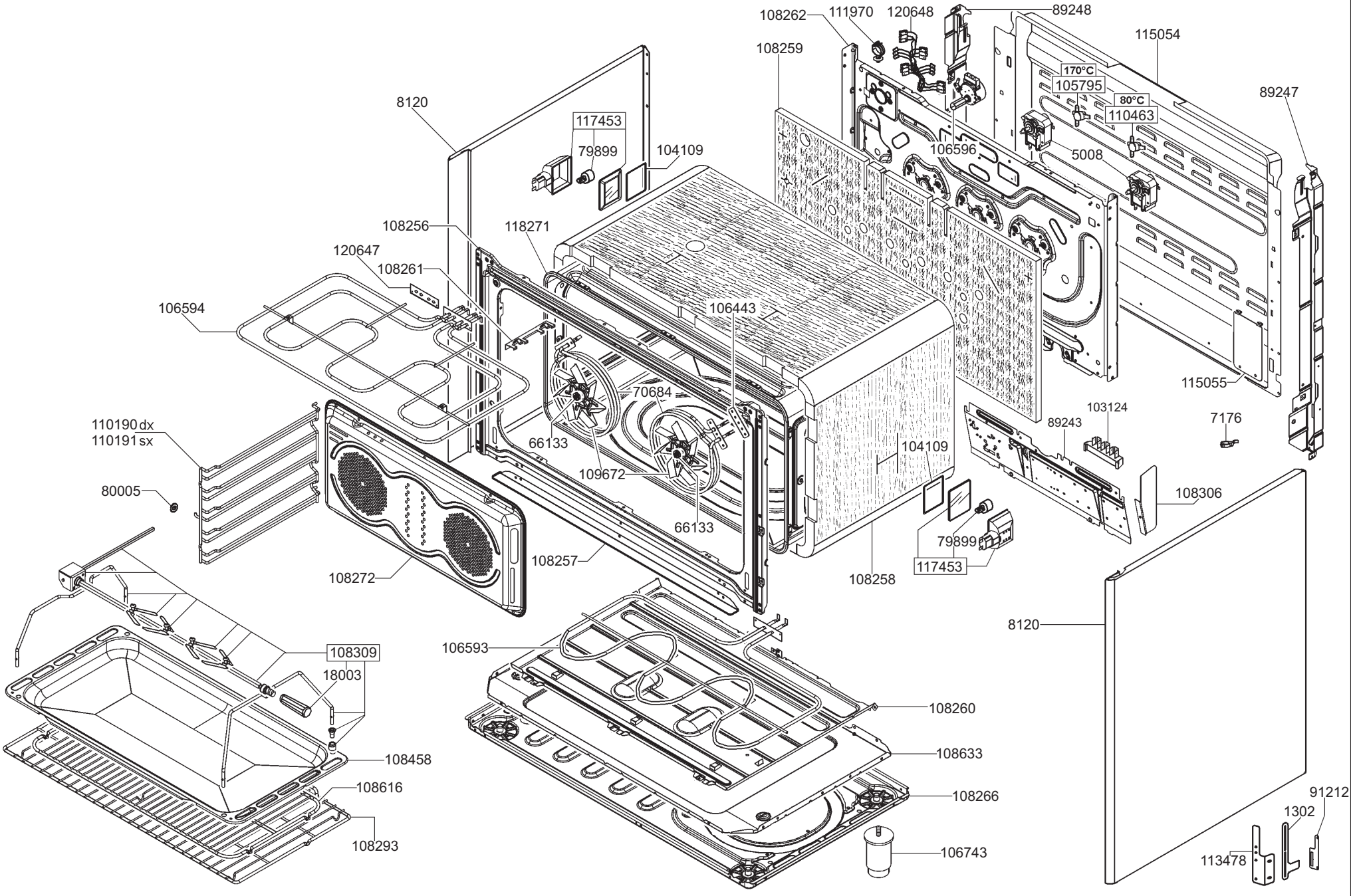
108262
111970
120648
89248
115054
108259
170°C
105795
80°C
110463
89247
8120
117453
79899
104109
106596
5008
108256
118271
120647
108261
106594
106443
115055
70684
110190 dx
110191 sx
66133
109672
104109
89243
103124
7176
80005
108306
66133
79899
117453
108257
108258
108272
8120
108309
18003
106593
108260
108458
108633
108616
108266
91212
1302
108293
106743
113478

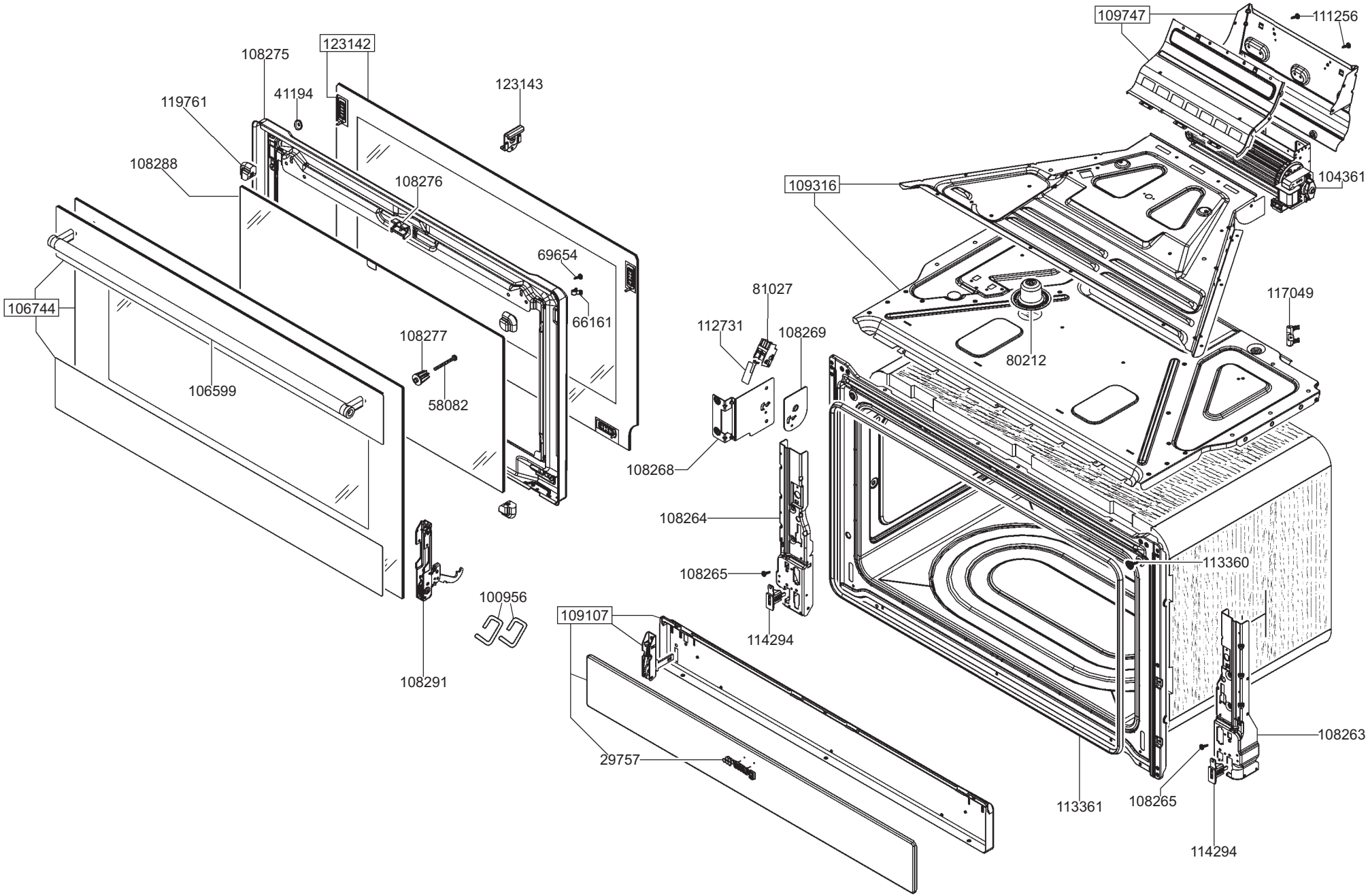
109747
111256
108275
123142
123143
41194
119761
108288
108276
109316
104361
69654
106744
66161
81027
117049
112731
108269
108277
80212
106599
58082
108268
108264
113360
108265
100956
109107
114294
108291
108263
29757
113361
108265
114294

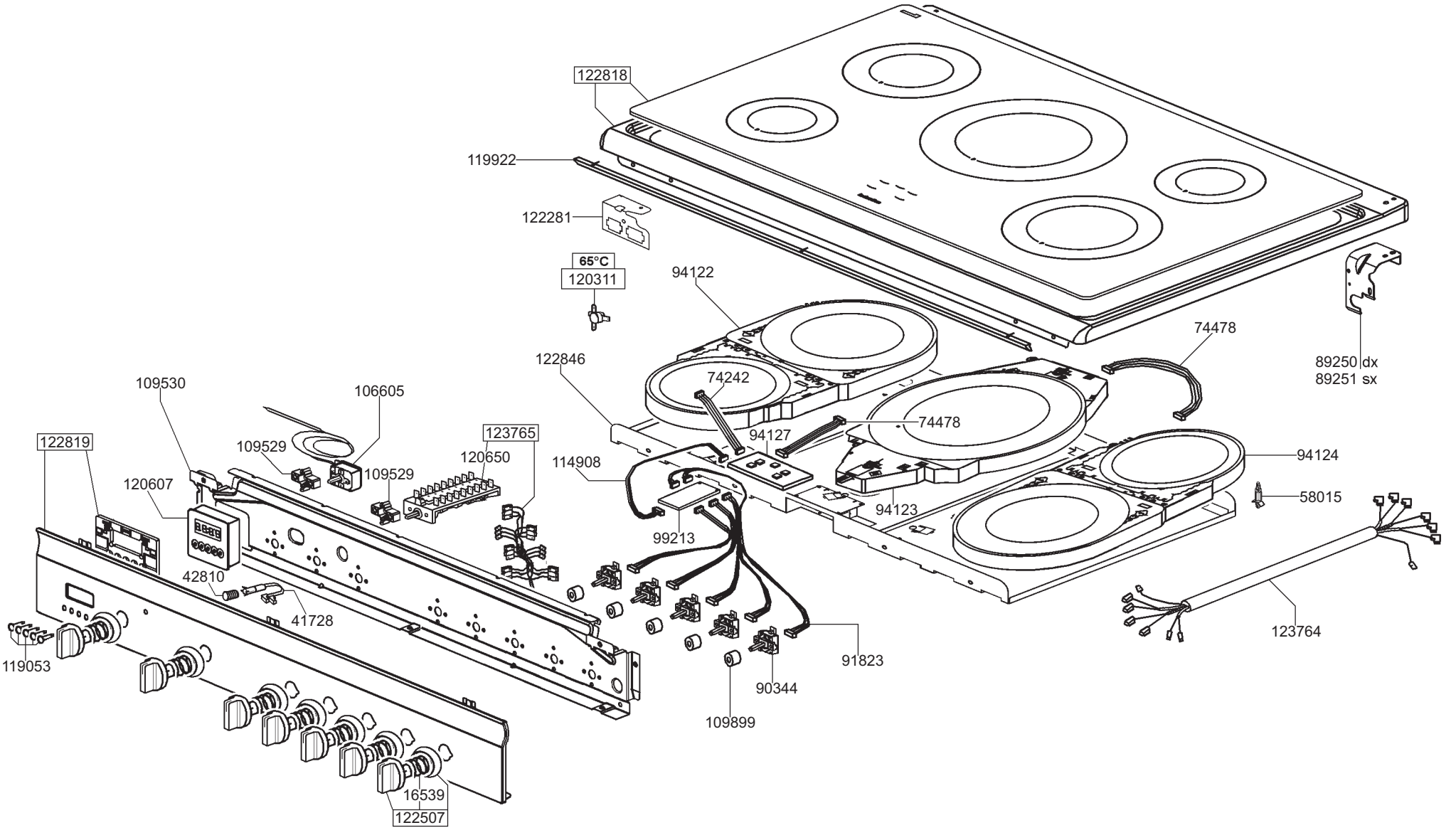
122818
119922
122281
65°C
120311
94122
74478
89250 dx
89251 sx
122846
74242
74478
94127
94124
58015
94123
114908
99213
91823
90344
109899
123764
109530
106605
122819
109529
123765
120650
109529
120607
42810
41728
119053
16539
122507