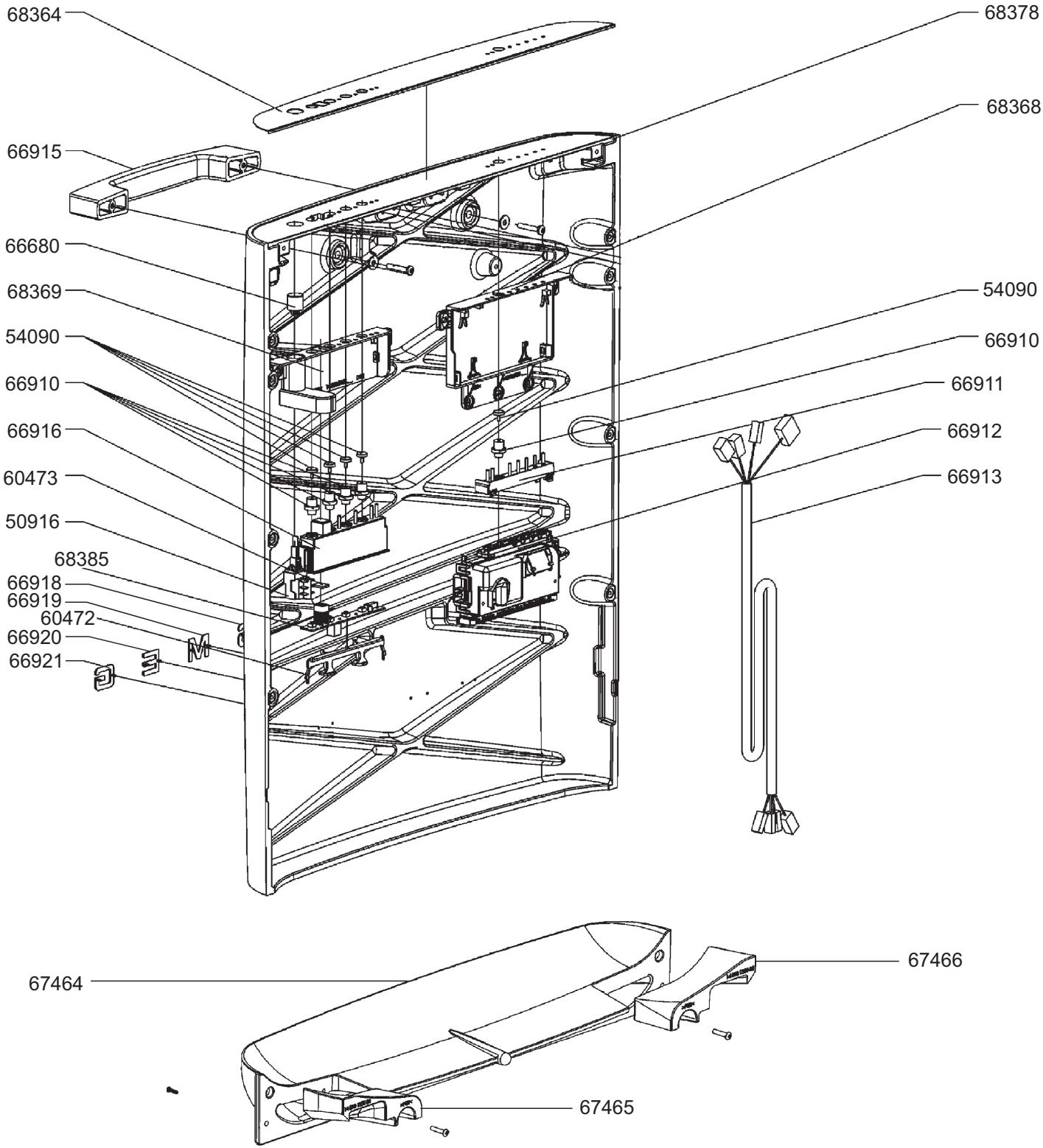
68364
66915
66680
68369
54090
66910
66916
60473
50916
68385
66918
66919
60472
66920
66921
68378
68368
54090
66910
66911
66912
66913
67464
67466
67465

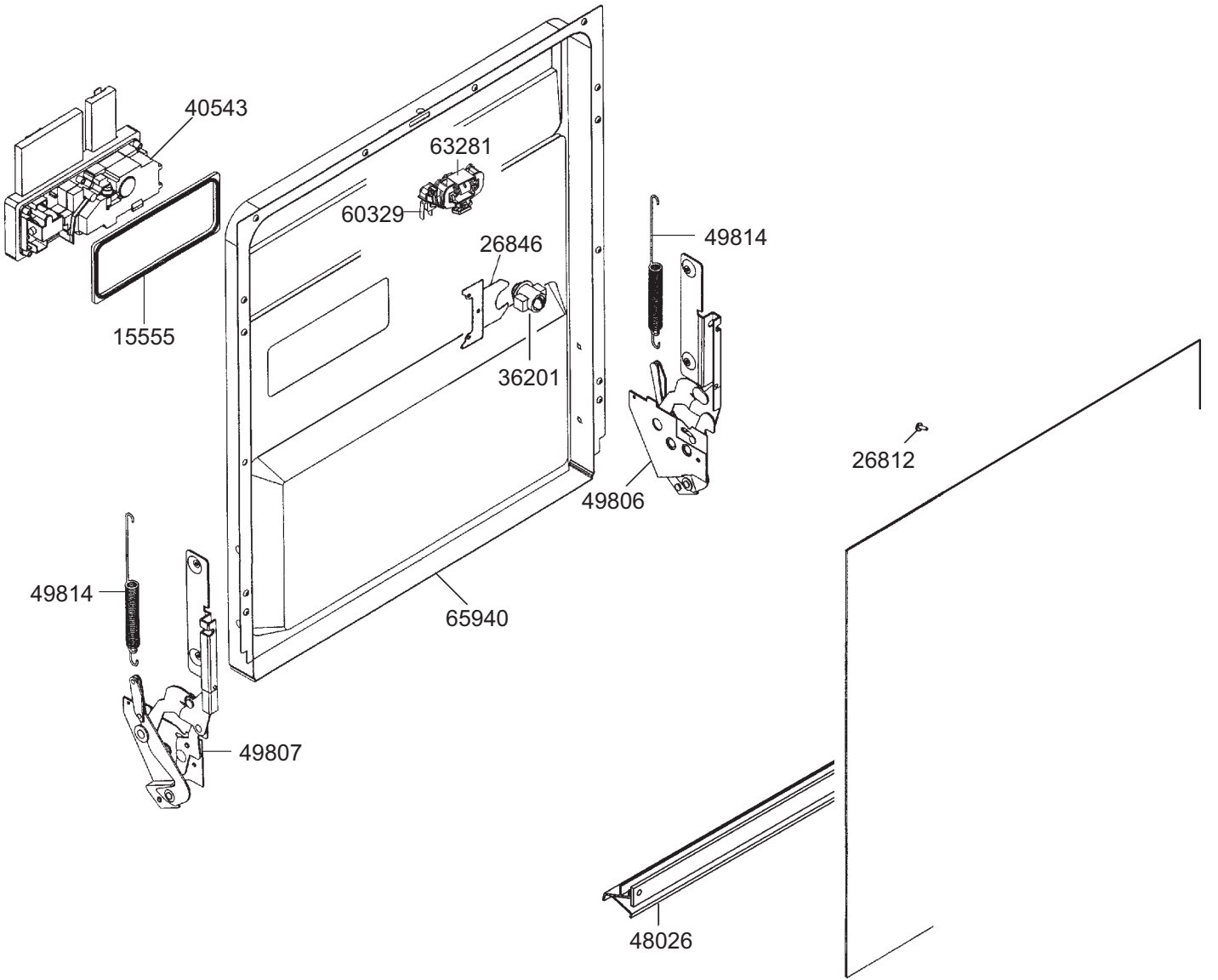
40543
63281
60329
26846
49814
15555
36201
26812
49806
49814
65940
49807
48026

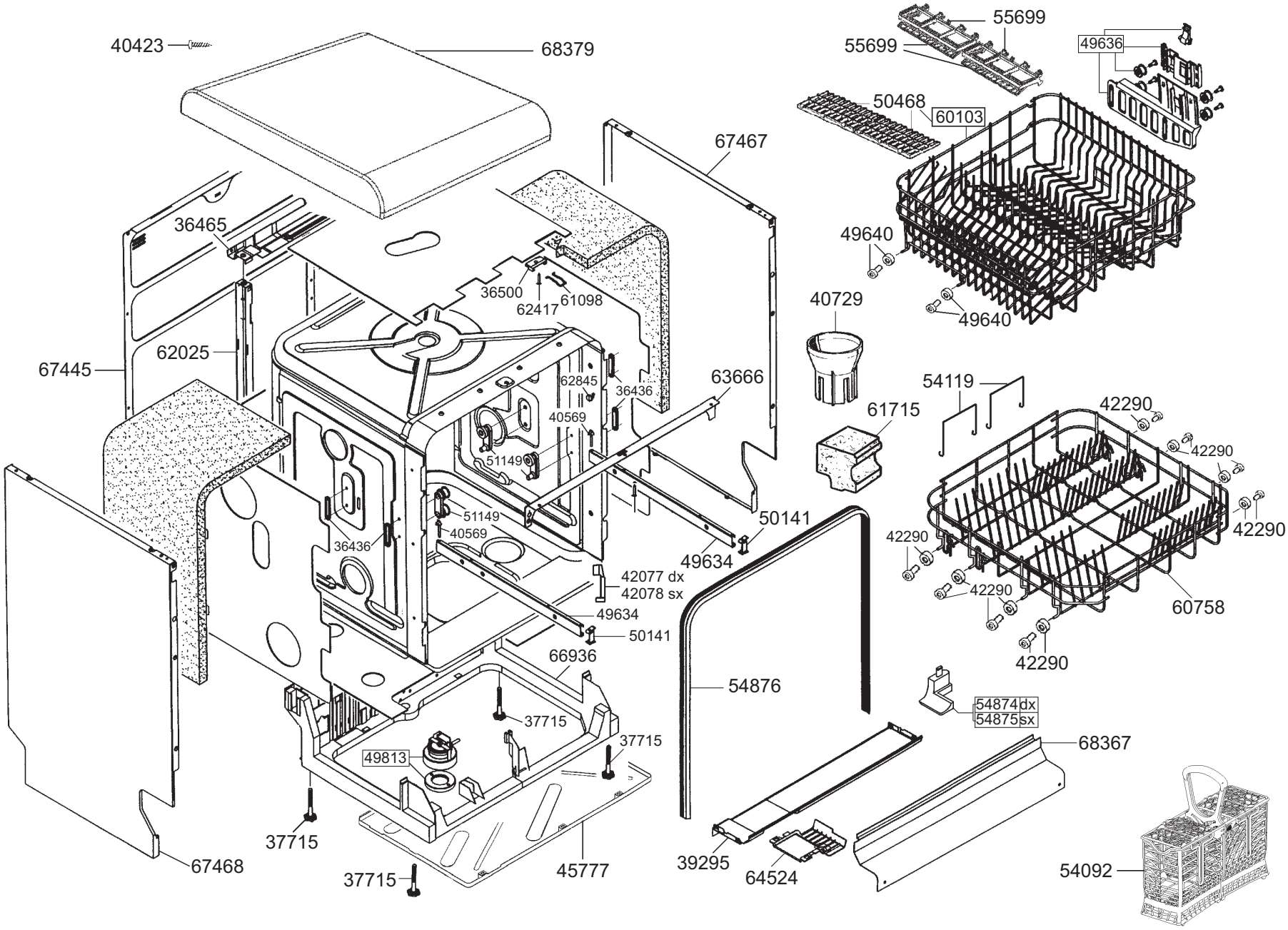
40423
68379
55699
55699
49636
50468
60103
67467
36465
49640
36500
62417
61098
40729
49640
62025
67445
62845
36436
63666
54119
61715
42290
40569
42290
51149
51149
50141
42290
42290
36436
40569
49634
42077 dx
42078 sx
42290
60758
49634
50141
66936
42290
54876
54874dx
54875sx
37715
37715
68367
49813
37715
67468
37715
45777
39295
64524
54092

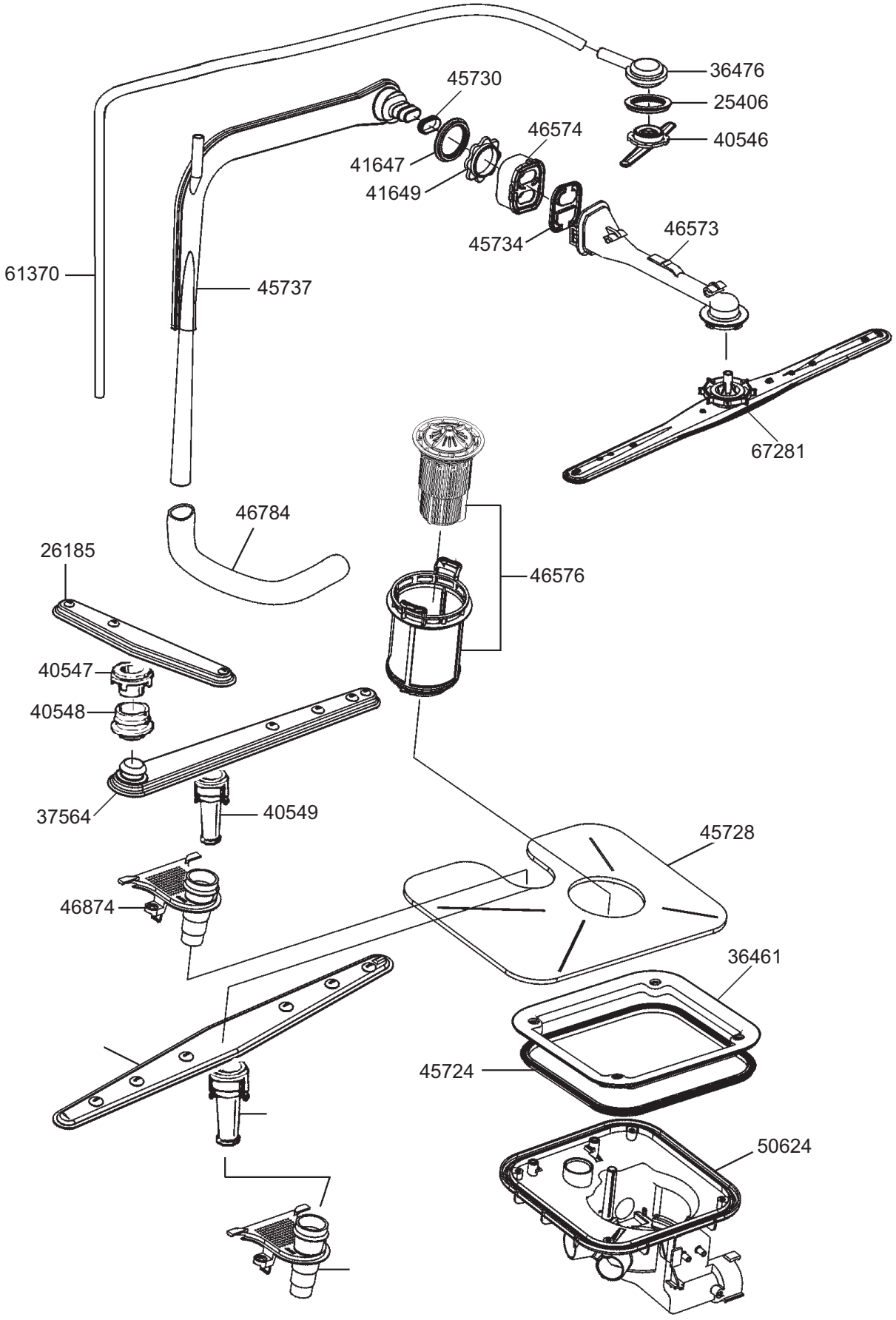
36476
25406
40546
45730
46574
41647
41649
45734
46573
61370
45737
67281
46784
26185
46576
40547
40548
37564
40549
45728
46874
36461
45724
50624

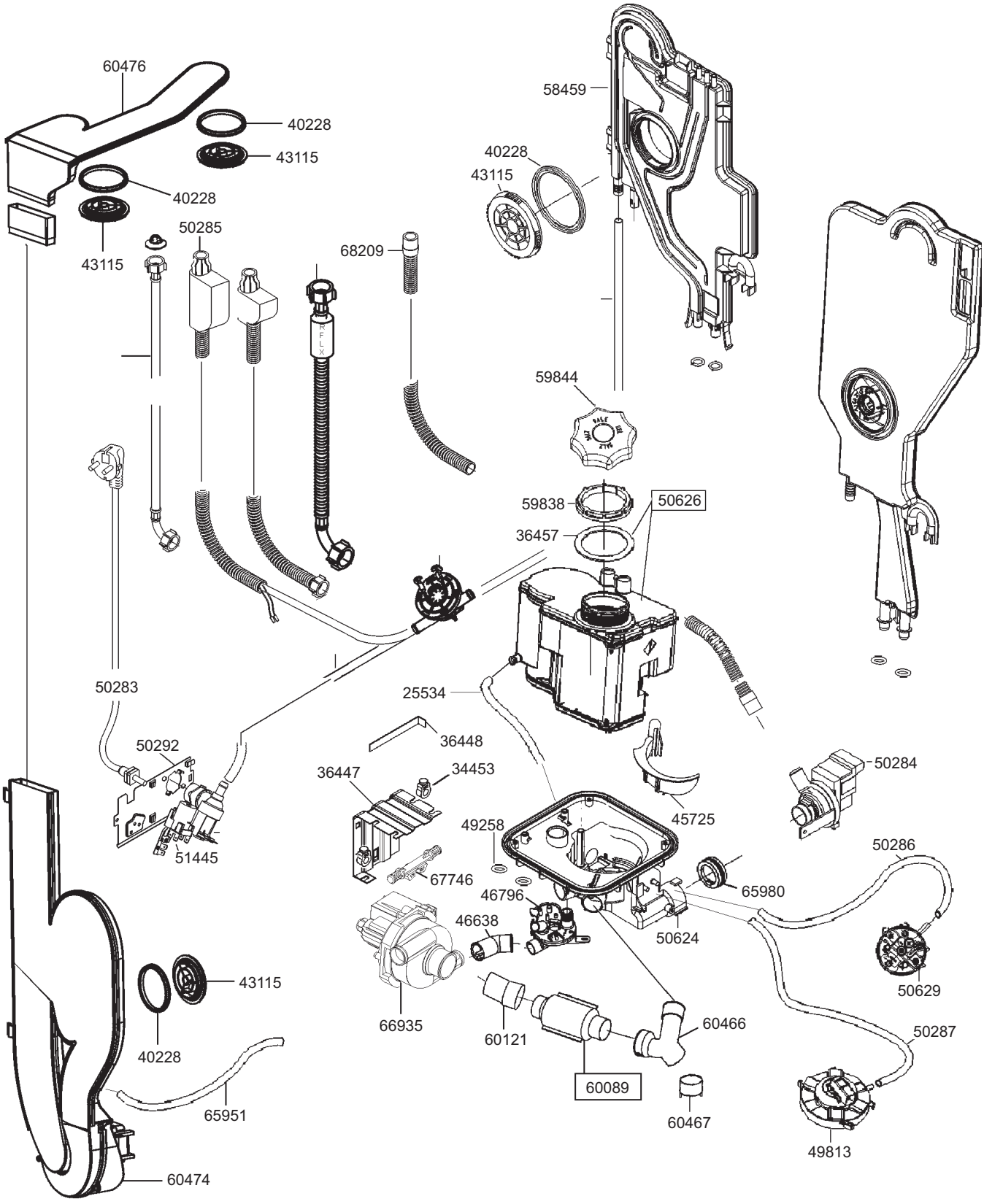
60476
40228
43115
40228
43115
50285
68209
58459
40228
43115
59844
59838
50626
36457
50283
25534
50292
36448
36447
34453
45725
50284
49258
51445
67746
50286
65980
46796
46638
50624
50629
43115
66935
60121
60466
50287
40228
60089
60467
65951
49813
60474