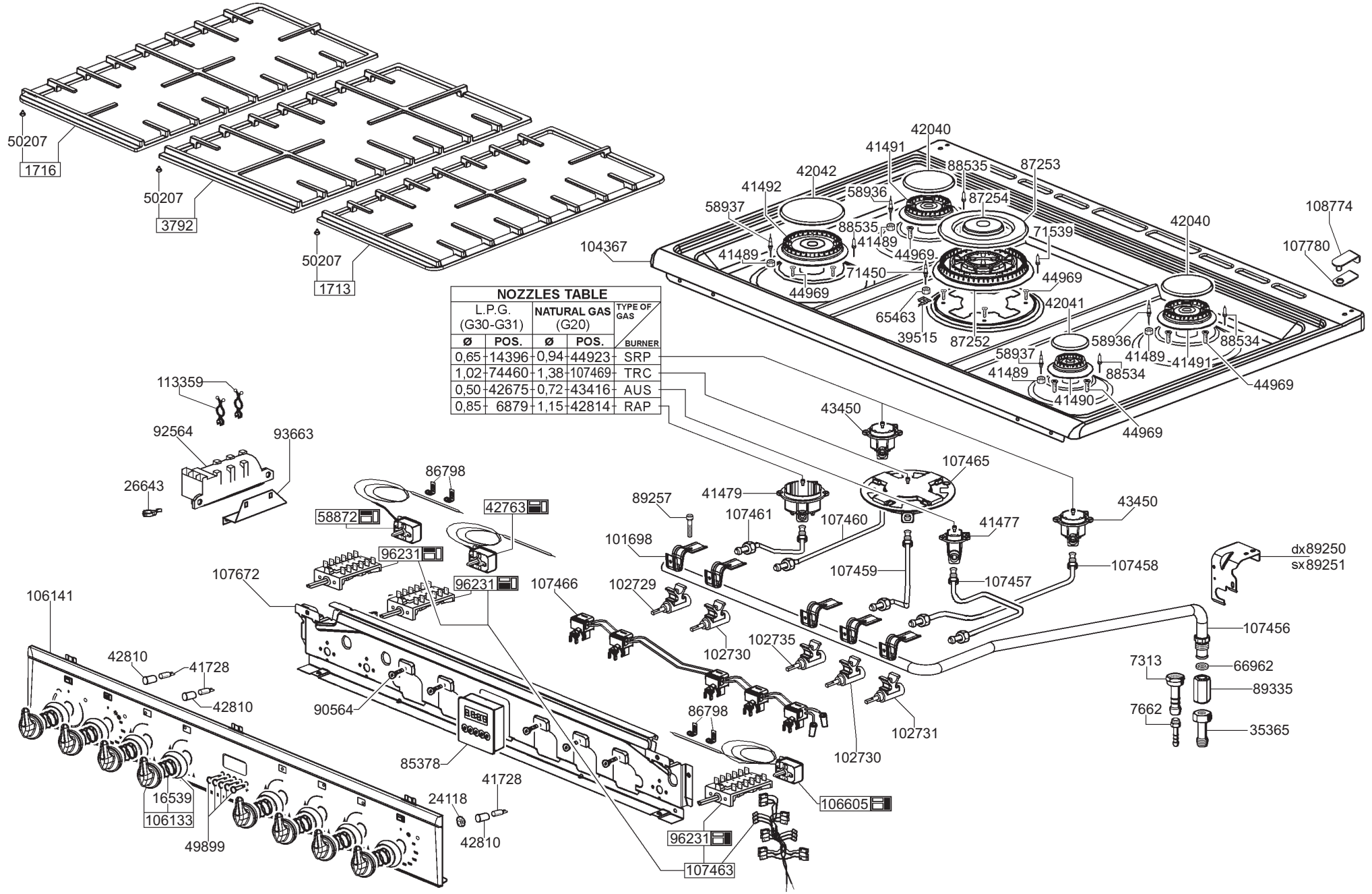

NOZZLES TABLE				
L.P.G. (G30-G31)		NATURAL GAS (G20)		TYPE OF GAS / BURNER
Ø	POS.	Ø	POS.	
0,65	14396	0,94	44923	SRP
1,02	74460	1,38	107469	TRC
0,50	42675	0,72	43416	AUS
0,85	6879	1,15	42814	RAP

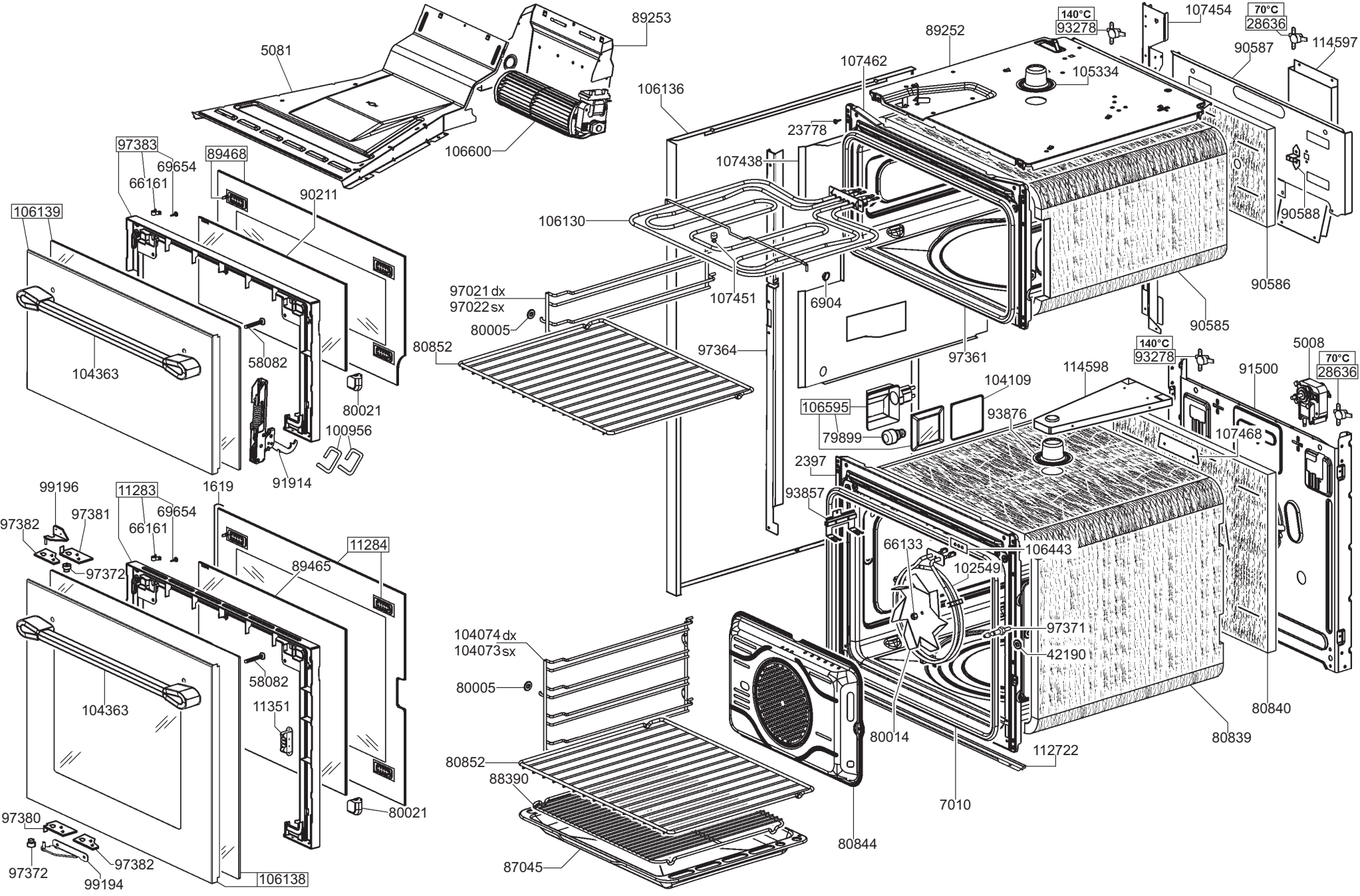
5081
89253
106600
97383
69654
66161
89468
90211
106139
104363
58082
80021
100956
91914
1619
99196
97381
97382
11283
69654
66161
97372
89465
11284
104363
58082
11351
80021
97380
97372
97382
99194
106138
106136
107462
89252
140°C
93278
107454
70°C
28636
90587
114597
105334
23778
107438
106130
90588
90586
97021 dx
97022 sx
80005
107451
6904
90585
80852
97364
97361
140°C
93278
5008
70°C
28636
114598
91500
104109
106595
93876
79899
107468
2397
93857
66133
106443
102549
97371
42190
104074 dx
104073 sx
80005
80840
80014
80839
80852
88390
112722
7010
80844
87045

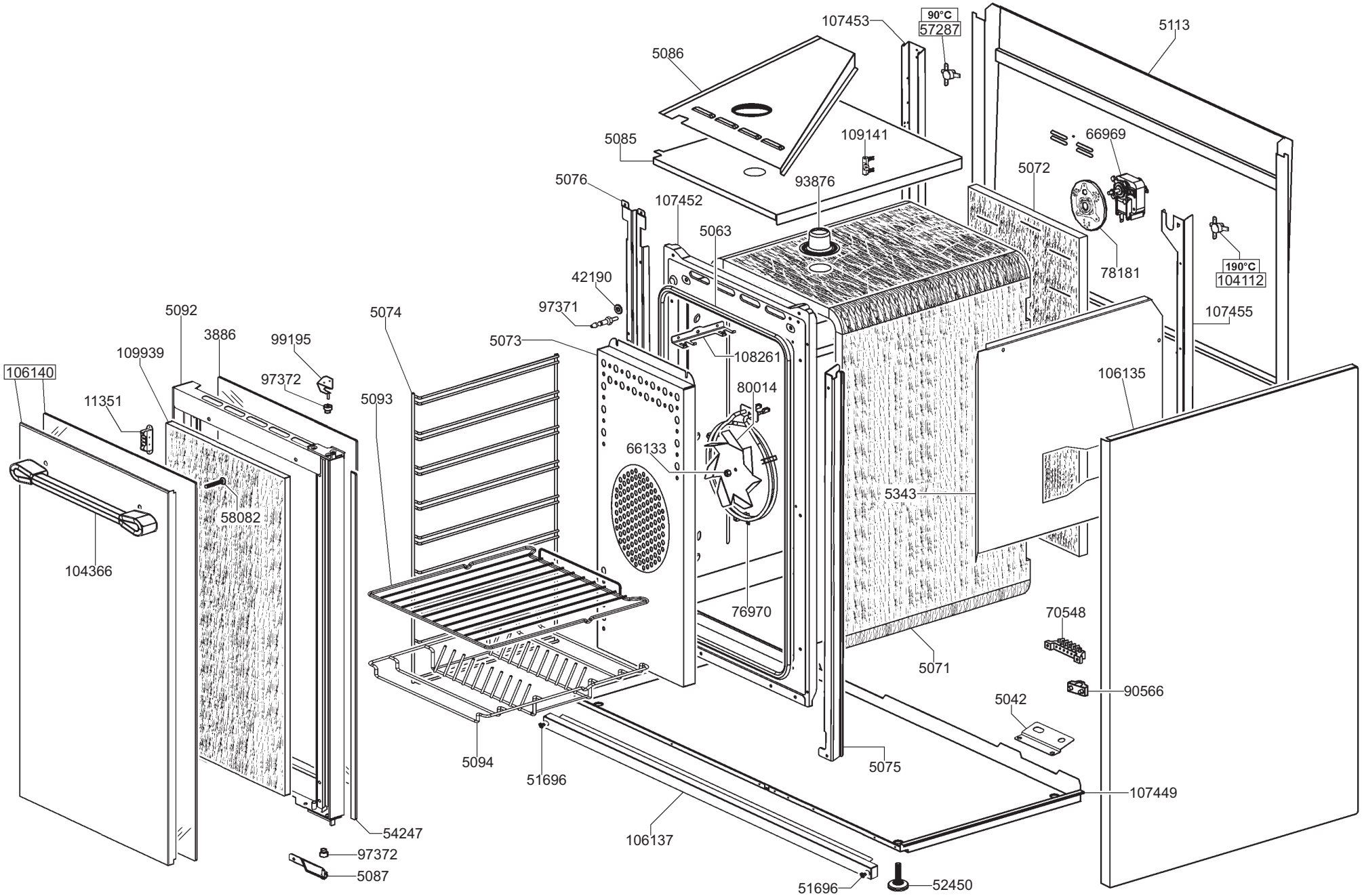
107453
90°C
57287
5113
5086
109141
66969
5085
5072
93876
5076
107452
5063
78181
190°C
104112
42190
97371
107455
5092
5074
3886
99195
5073
108261
109939
106140
97372
106135
11351
5093
80014
66133
58082
5343
104366
76970
70548
5071
90566
5042
5094
51696
5075
107449
54247
106137
97372
5087
51696
52450