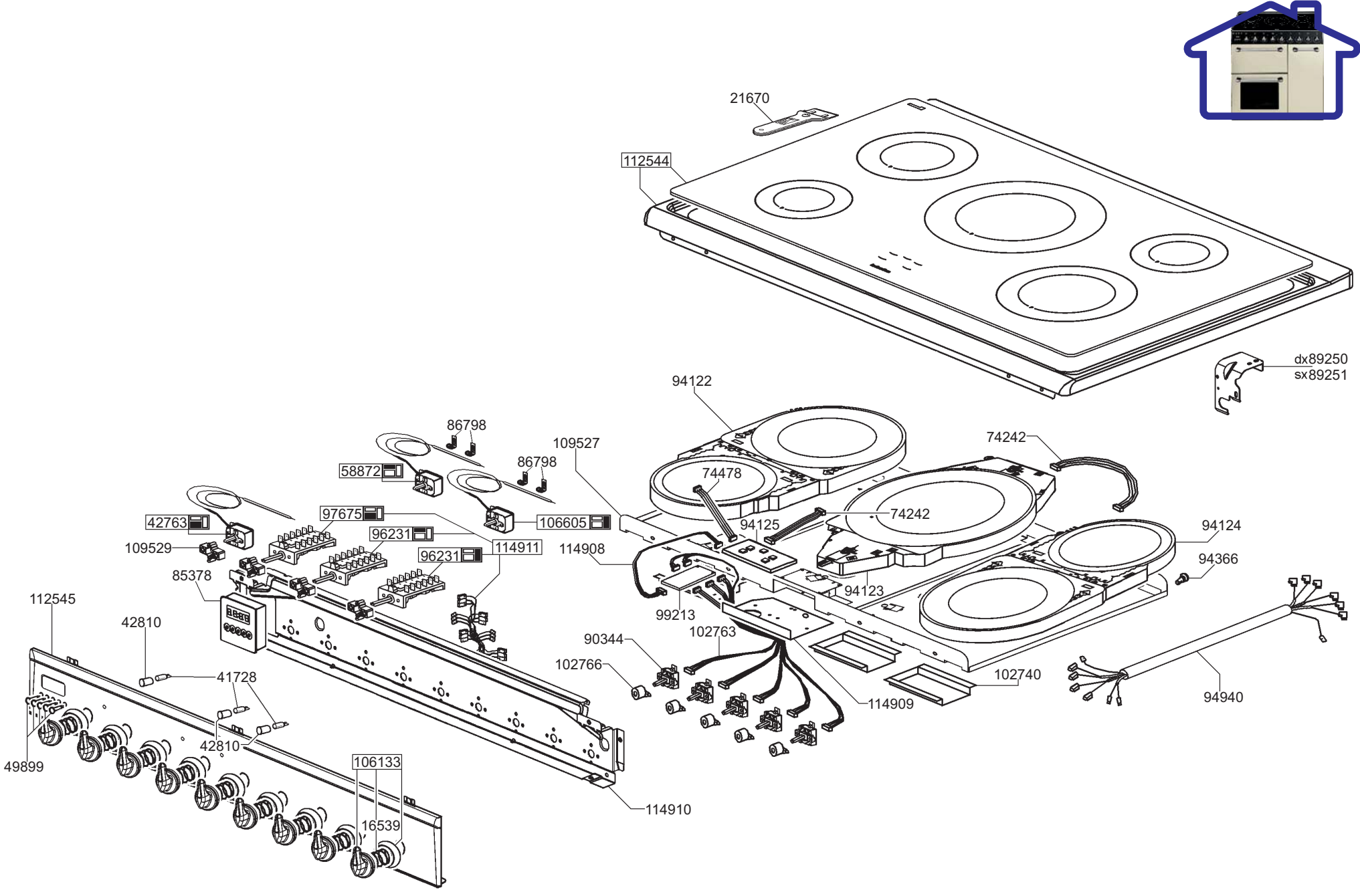
21670
112544
dx89250
sx89251
94122
86798
109527
86798
74242
58872
74478
106605
94125
74242
42763
97675
96231
94124
109529
114911
114908
96231
94366
85378
94123
112545
99213
102763
42810
90344
102766
41728
102740
114909
94940
42810
49899
106133
16539
114910

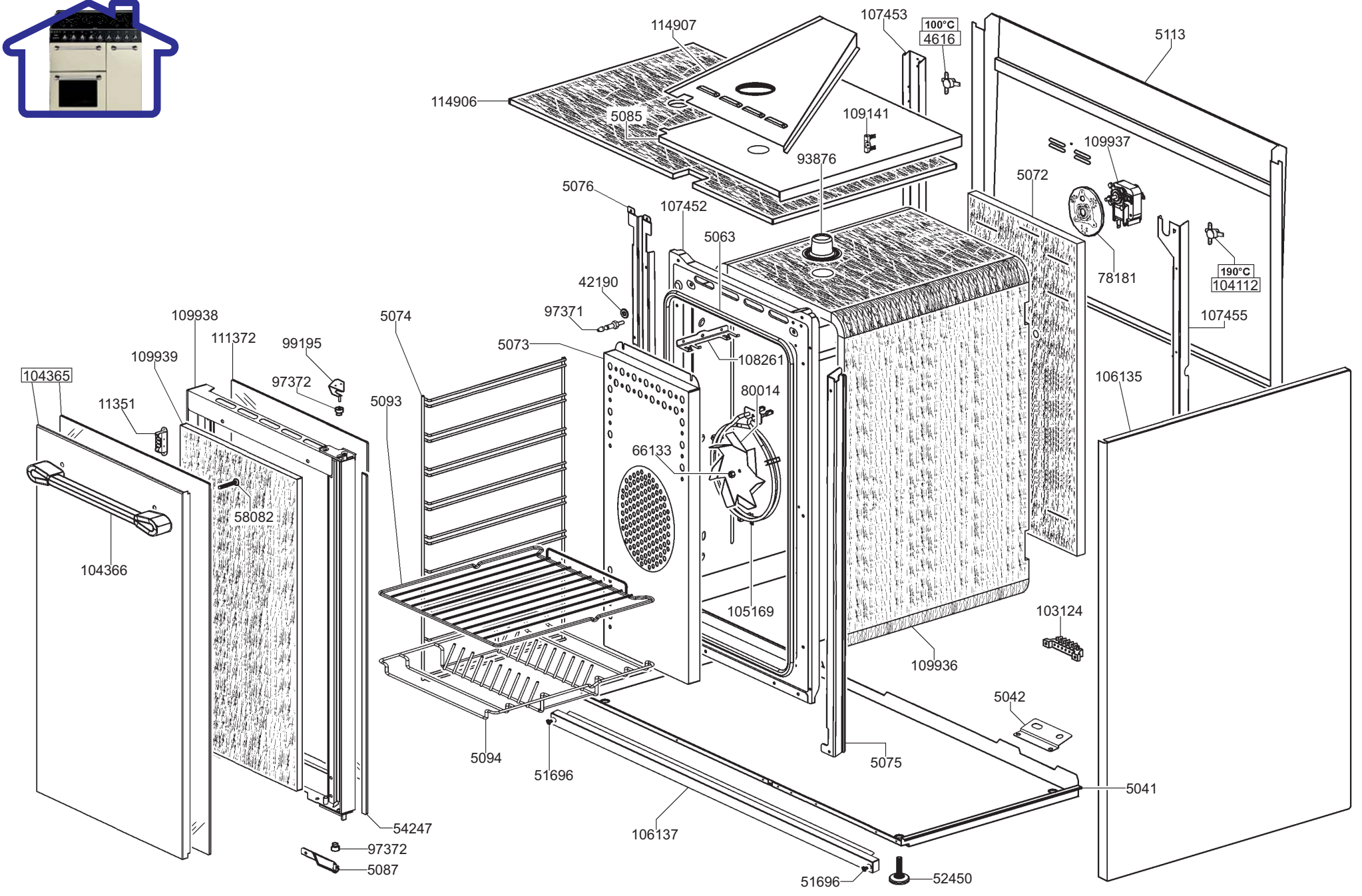
114907
107453
100°C
4616
5113
114906
5085
109141
109937
93876
5072
5076
107452
5063
78181
190°C
104112
42190
97371
107455
109938
111372
99195
5074
5073
108261
109939
97372
80014
106135
104365
11351
5093
66133
58082
104366
105169
103124
109936
5042
5094
51696
5075
5041
106137
54247
97372
5087
51696
52450

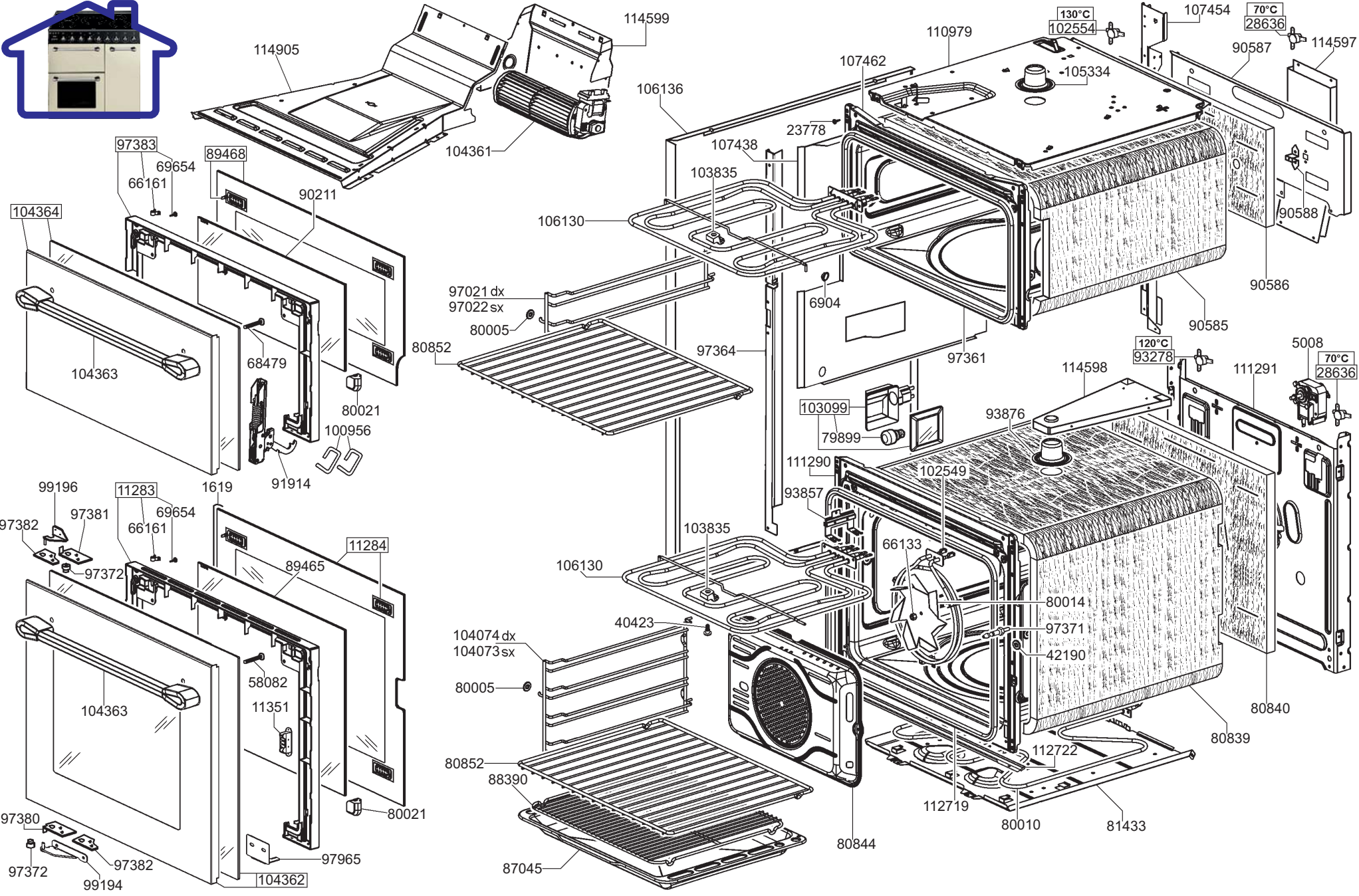
114599
114905
104361
97383
69654
66161
89468
90211
104364
104363
68479
80021
100956
91914
99196
97381
97382
97372
11283
69654
66161
1619
11284
89465
80021
97380
97372
97382
99194
58082
11351
97965
104362
130°C
102554
107454
70°C
28636
110979
90587
114597
107462
105334
106136
23778
107438
103835
106130
90588
97021 dx
97022 sx
80005
80852
6904
90586
90585
97364
97361
120°C
93278
5008
70°C
28636
114598
111291
103099
79899
93876
111290
102549
93857
66133
80014
97371
42190
80840
80839
112722
112719
80010
81433
40423
104074 dx
104073 sx
80005
80852
88390
87045
80844