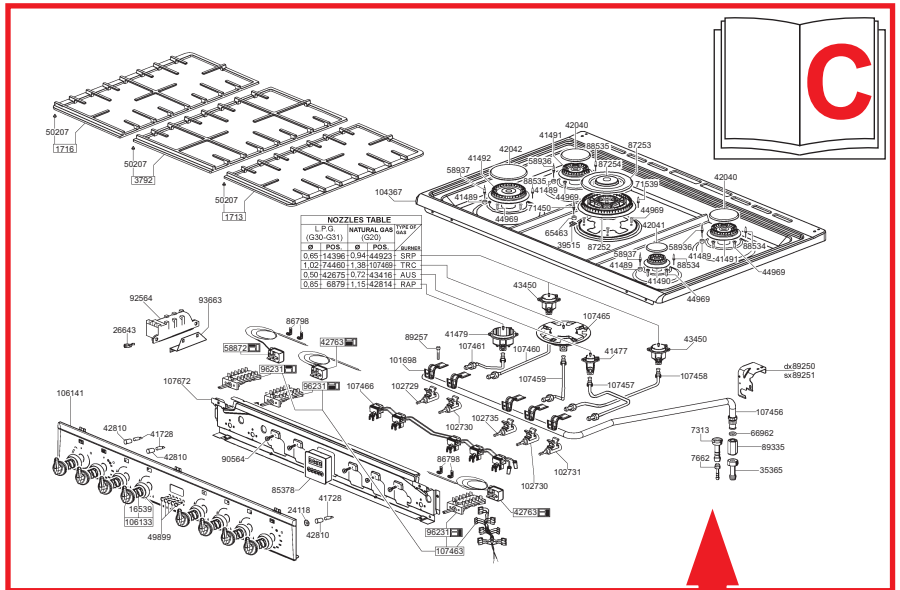
C
NOZZLES TABLE
L.P.G. (G30-G31)
NATURAL GAS (G20)
TYPE OF GAS
Ø | POS. | Ø | POS. | BURNER
0,65 | 14396 | 0,94 | 44923 | SRP
1,02 | 74460 | 1,38 | 107469 | TRC
0,50 | 42675 | 0,72 | 43416 | AUS
0,85 | 6879 | 1,15 | 42814 | RAP

SMEG

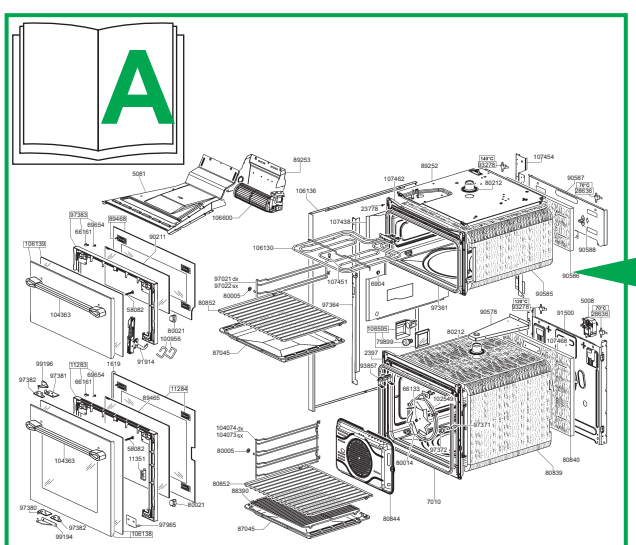
A

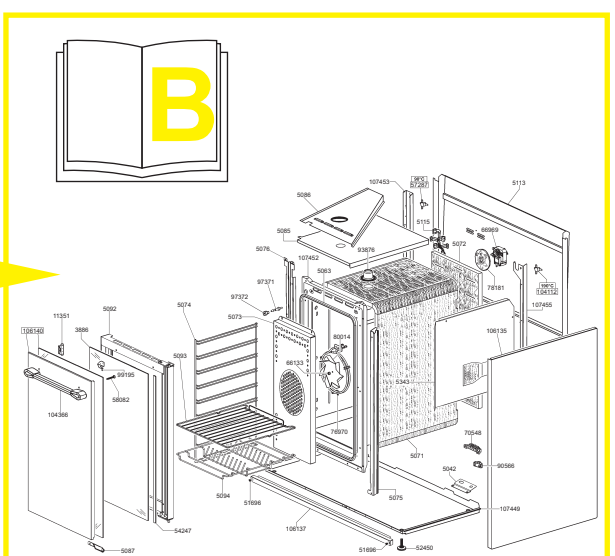
B

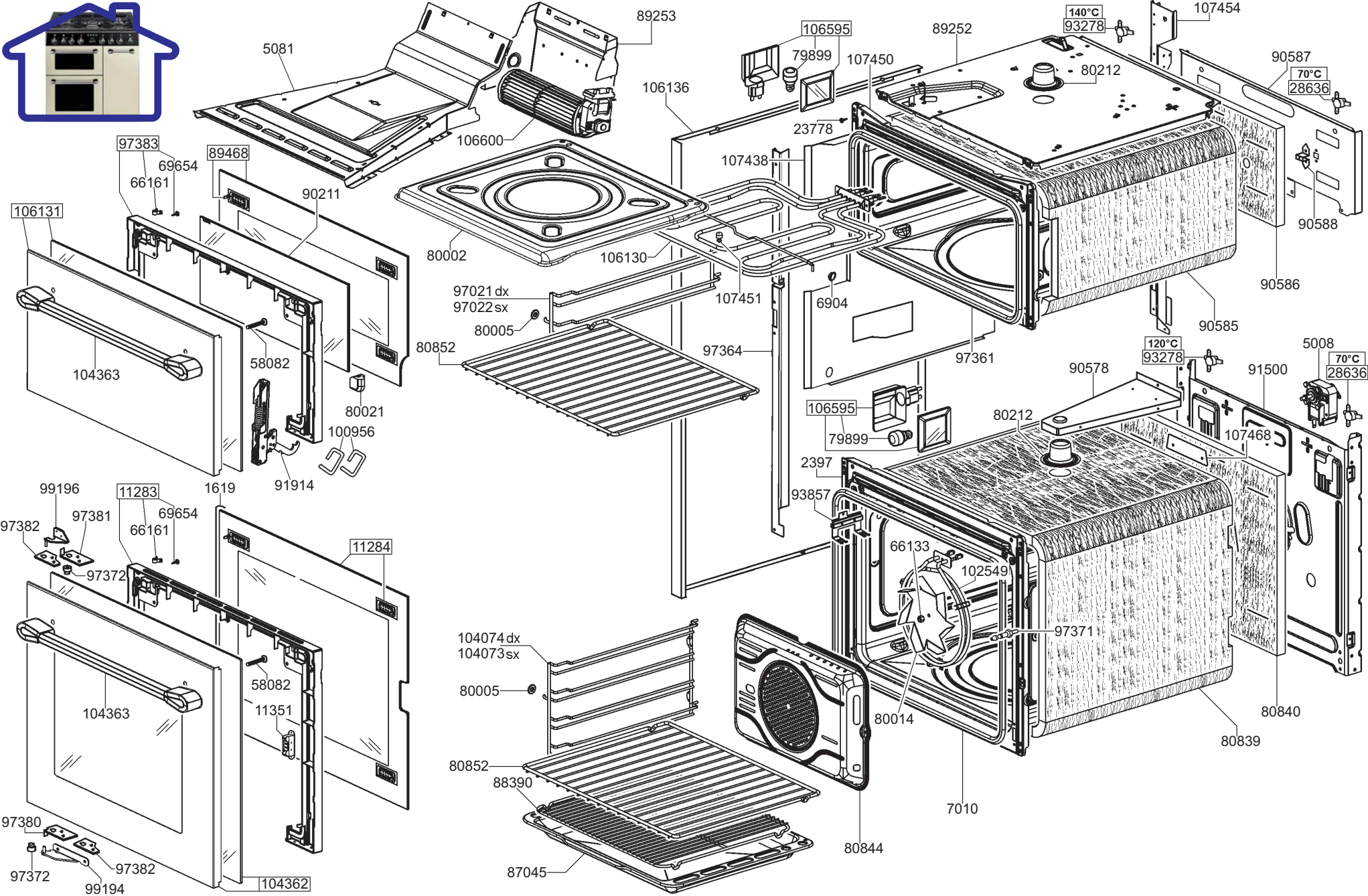
5081
89253
106595
79899
107450
89252
140°C
93278
107454
90587
70°C
28636
80212
106136
23778
106600
97383
69654
66161
89468
90211
106131
107438
80002
106130
107451
90588
90586
97021 dx
97022 sx
80005
6904
90585
80852
97364
97361
104363
58082
80021
100956
91914
1619
120°C
93278
5008
70°C
28636
90578
91500
106595
79899
80212
107468
2397
93857
99196
97381
97382
11283
69654
66133
102549
11284
97372
97371
104074 dx
104073 sx
80005
58082
104363
11351
80014
80840
80839
80852
88390
7010
97380
97372
97382
99194
104362
87045
80844

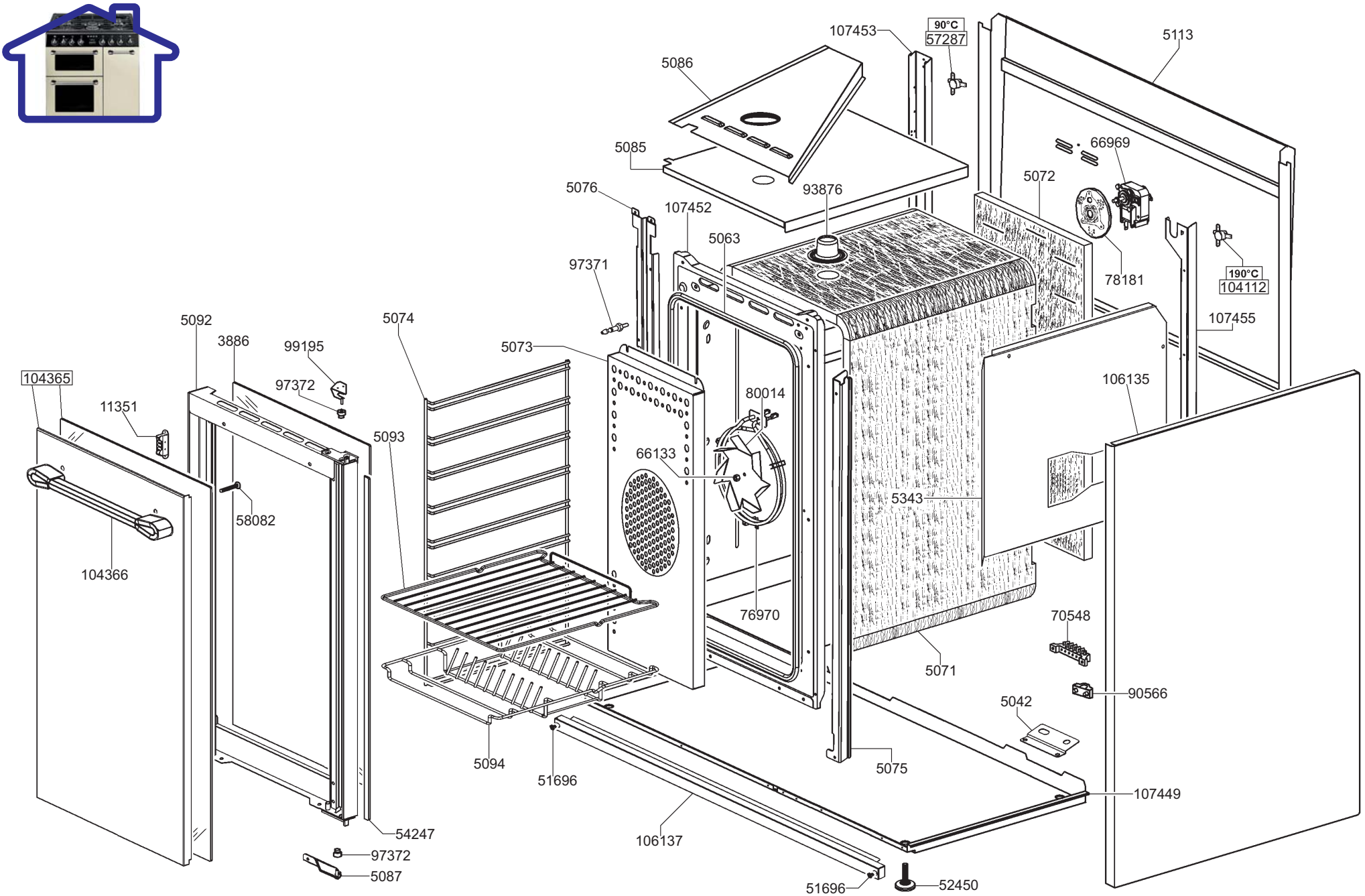
107453
90°C
57287
5113
5086
5085
66969
5072
5076
93876
107452
5063
78181
190°C
104112
97371
107455
5092
5074
3886
99195
5073
104365
97372
106135
11351
80014
5093
66133
58082
5343
104366
76970
70548
5071
90566
5042
5094
51696
5075
107449
54247
106137
97372
5087
51696
52450

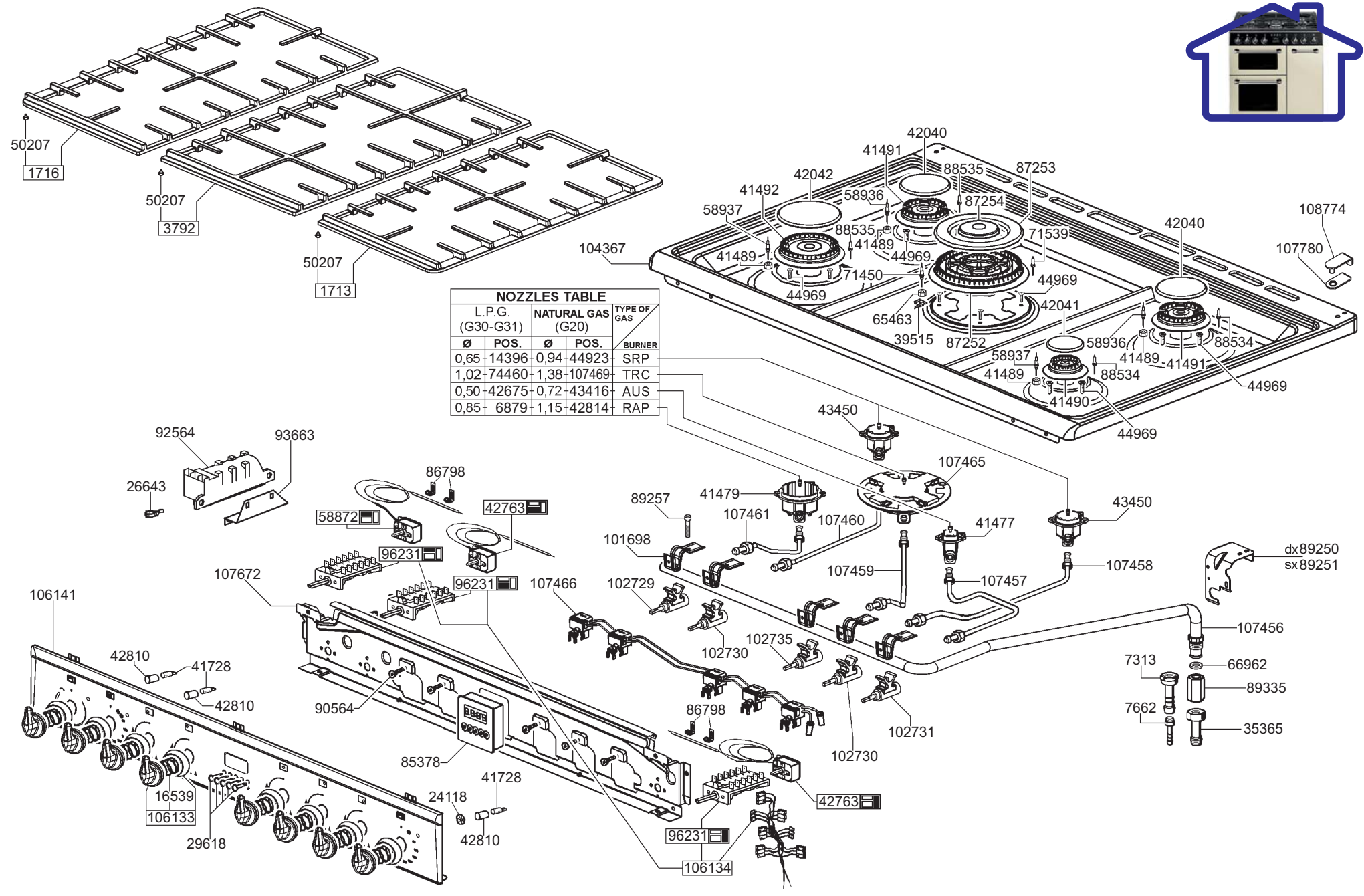
50207
1716
50207
3792
50207
1713
104367
42040
41491
88535
87253
42042
41492
58936
87254
58937
88535
41489
71539
41489
44969
71450
44969
44969
65463
42041
39515
87252
58936
88534
58937
41489
41491
41489
88534
41490
44969
44969
42040
108774
107780
43450
107465
41479
89257
107461
107460
41477
43450
101698
107459
107458
107457
dx 89250
sx 89251
107456
7313
66962
89335
7662
35365
102731
102730
102735
102729
107466
102730
86798
42763
58872
96231
96231
107672
106141
42810
41728
42810
90564
85378
16539
106133
29618
41728
24118
42810
96231
106134
42763
92564
93663
26643
86798
NOZZLES TABLE
L.P.G. (G30-G31)
NATURAL GAS (G20)
TYPE OF GAS / BURNER
Ø POS. Ø POS.
0,65 14396 0,94 44923 SRP
1,02 74460 1,38 107469 TRC
0,50 42675 0,72 43416 AUS
0,85 6879 1,15 42814 RAP