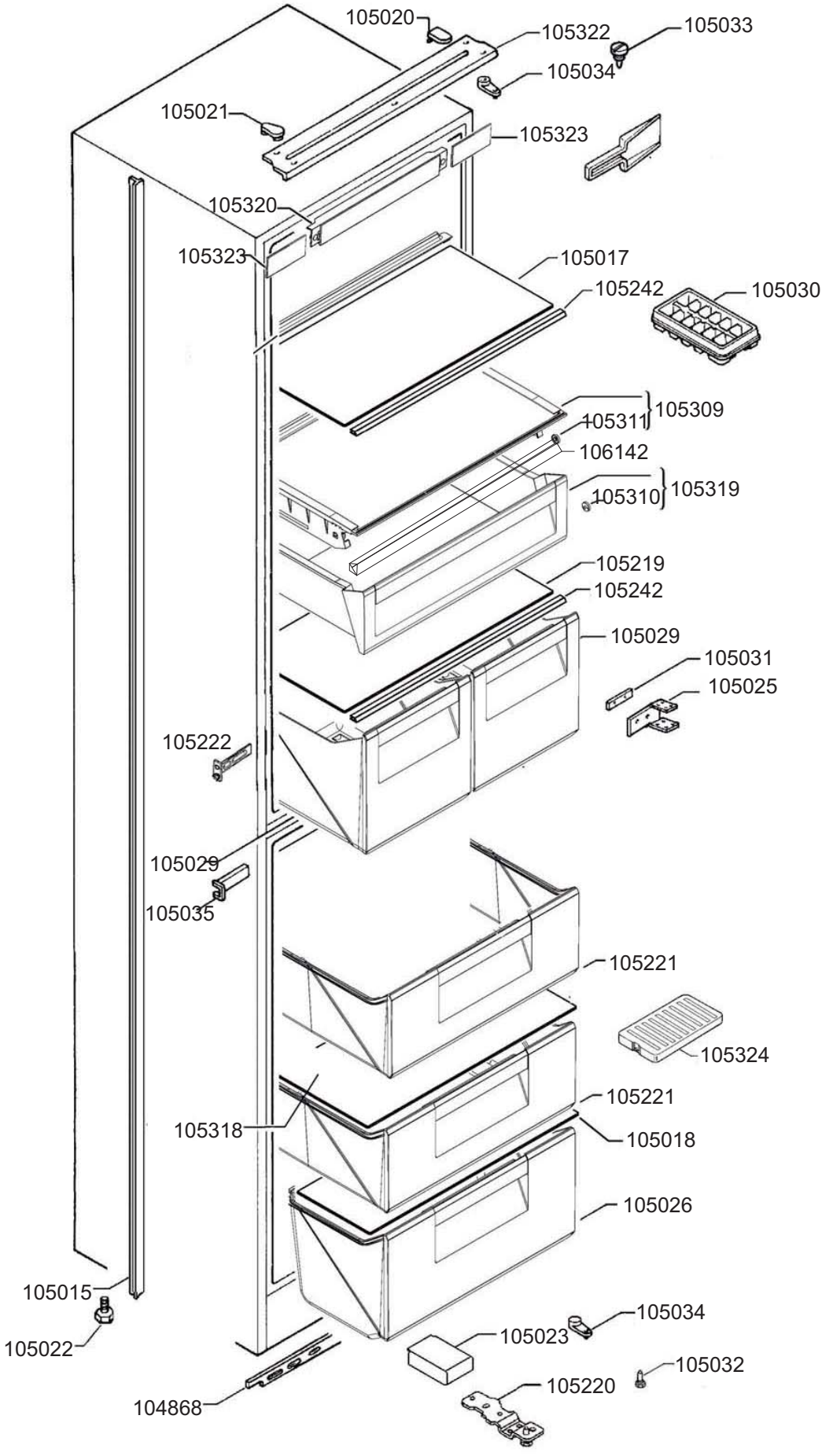
105020
105322
105033
105034
105021
105323
105320
105323
105017
105242
105030
105309
105311
106142
105319
105310
105219
105242
105029
105031
105025
105222
105029
105035
105221
105324
105221
105318
105018
105026
105015
105022
105034
105023
105032
105220
104868

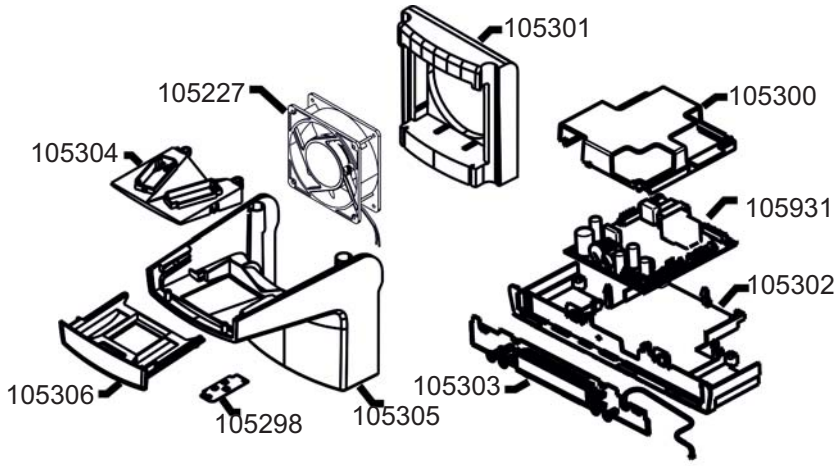
105301
105227
105300
105304
105931
105302
105306
105303
105298
105305

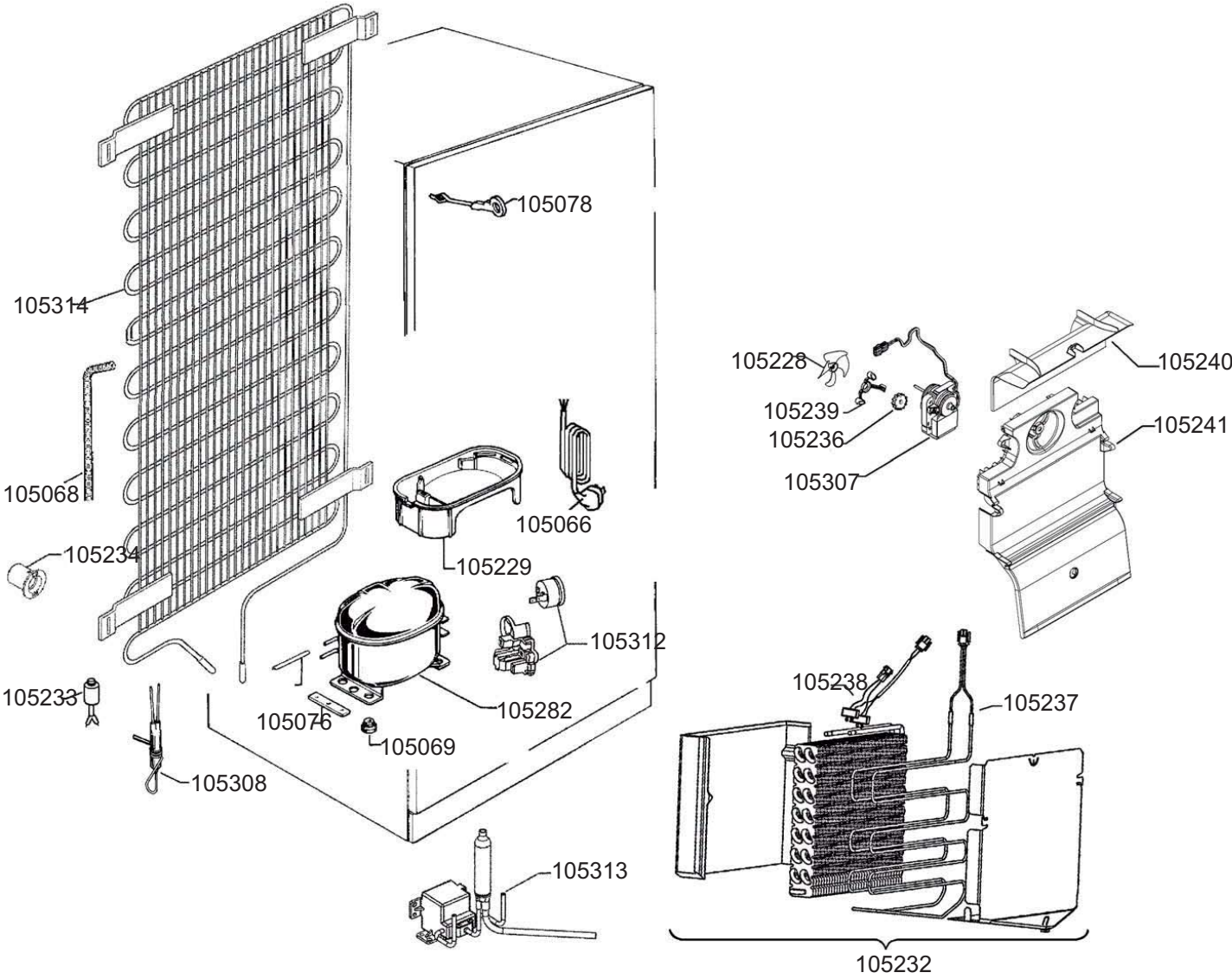
105078
105314
105228
105240
105239
105241
105236
105307
105068
105066
105234
105229
105312
105233
105238
105237
105282
105076
105069
105308
105313
105232

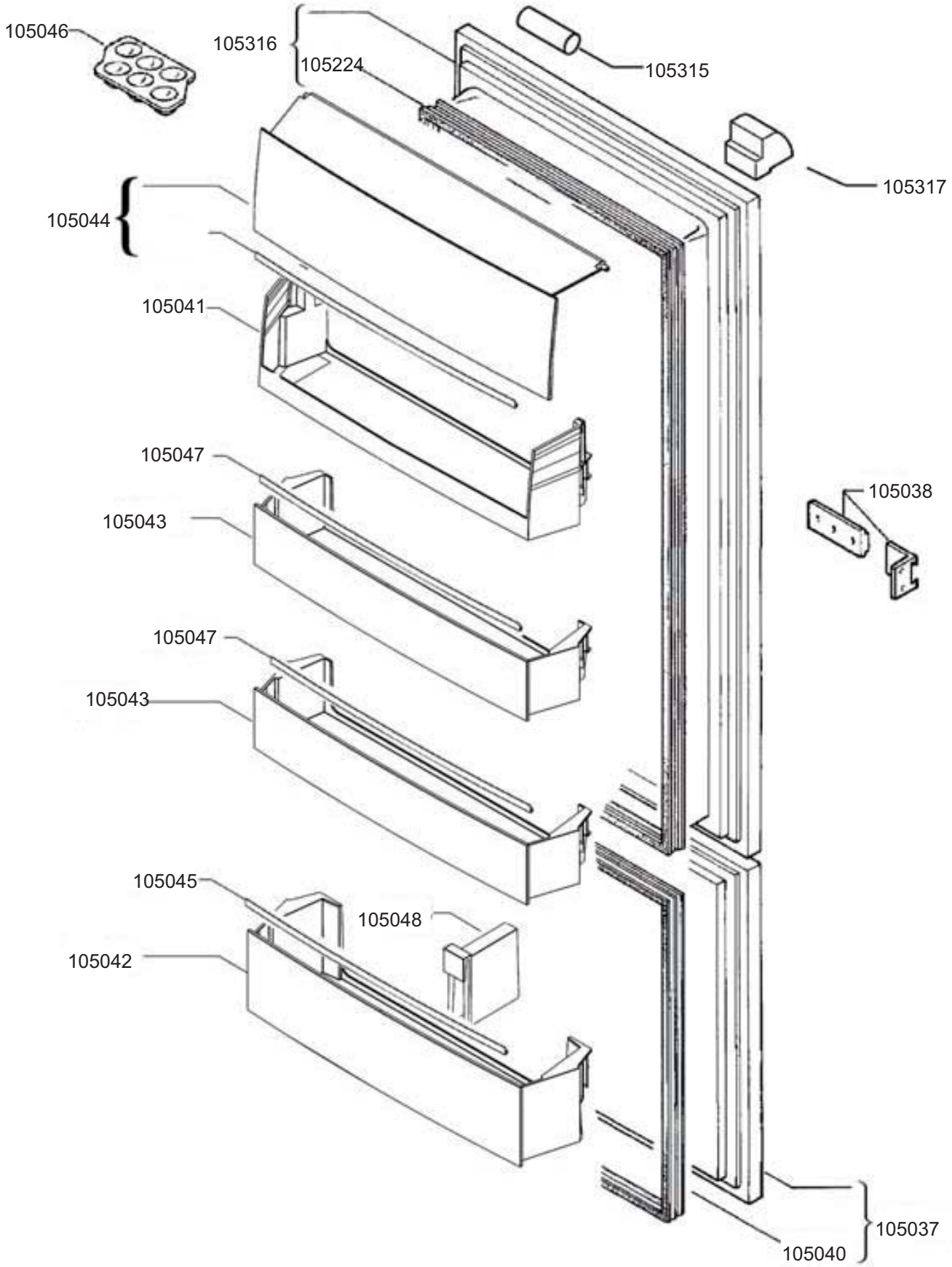
105046
105316
105224
105315
105317
105044
105041
105047
105043
105038
105047
105043
105045
105048
105042
105037
105040