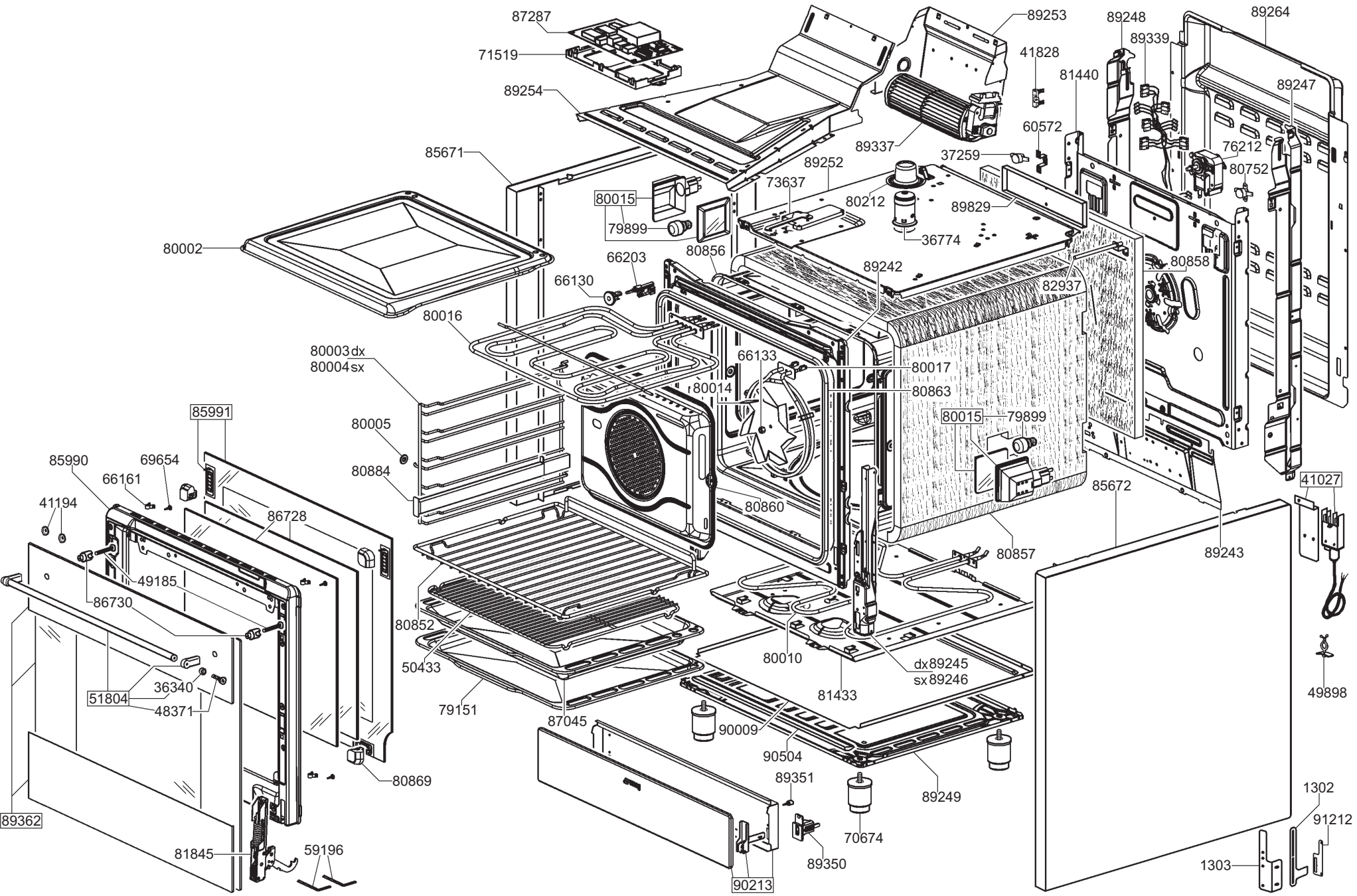
87287
71519
89254
85671
80002
89253
41828
89248
89339
89264
81440
89247
60572
89337
37259
76212
80752
89252
73637
80015
79899
80212
89829
36774
80856
66203
66130
89242
80858
82937
80016
80003dx
80004sx
66133
80017
80014
80863
80015
79899
85991
80005
85990
69654
66161
80884
41194
86728
80860
85672
41027
80857
89243
49185
86730
80852
50433
80010
dx89245
sx89246
81433
49898
36340
51804
48371
79151
87045
90009
90504
89249
80869
89351
89362
70674
1302
91212
81845
59196
89350
1303
90213

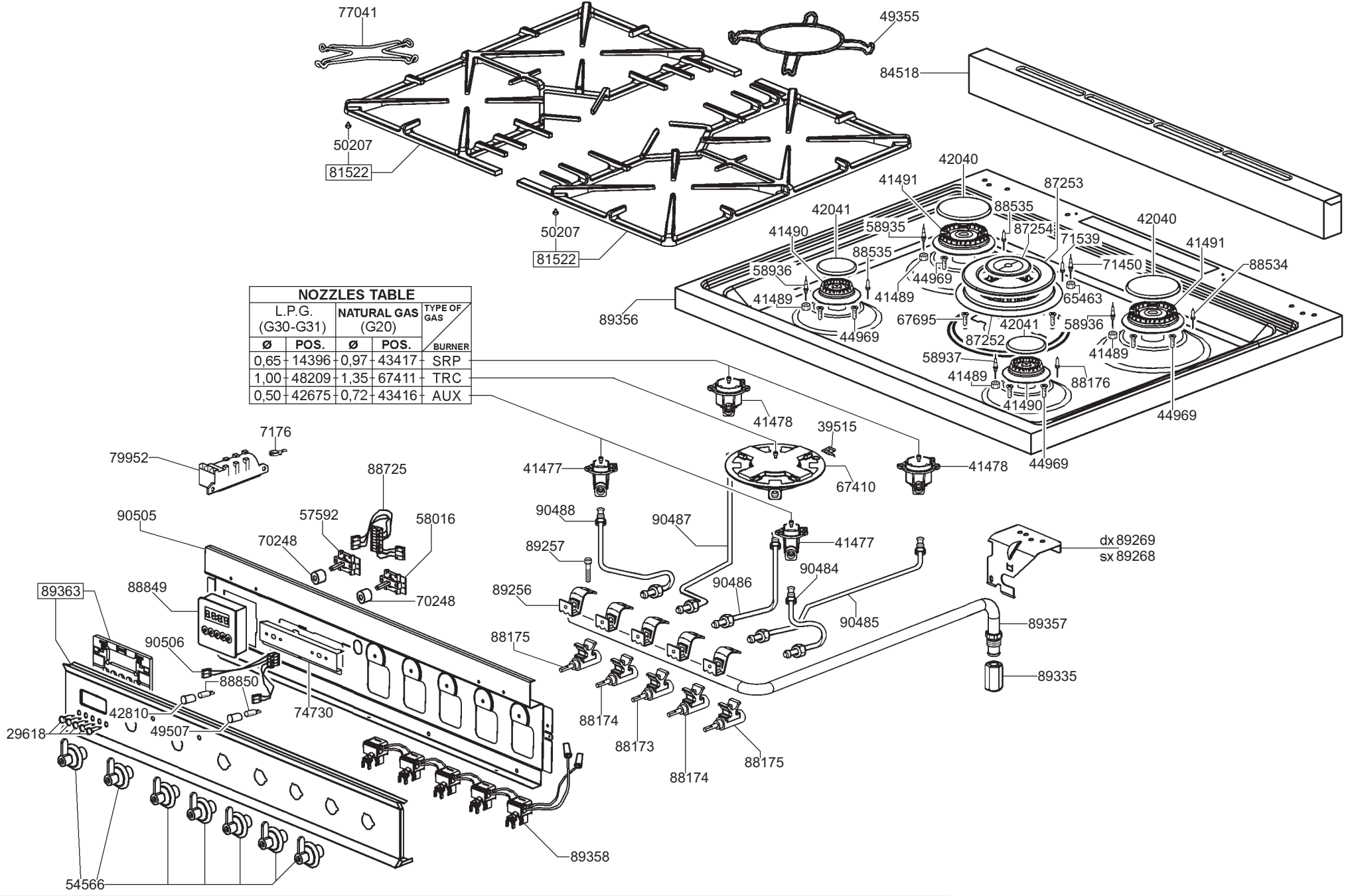

NOZZLES TABLE				
L.P.G. (G30-G31)		NATURAL GAS (G20)		TYPE OF GAS / BURNER
Ø	POS.	Ø	POS.	
0,65	14396	0,97	43417	SRP
1,00	48209	1,35	67411	TRC
0,50	42675	0,72	43416	AUX