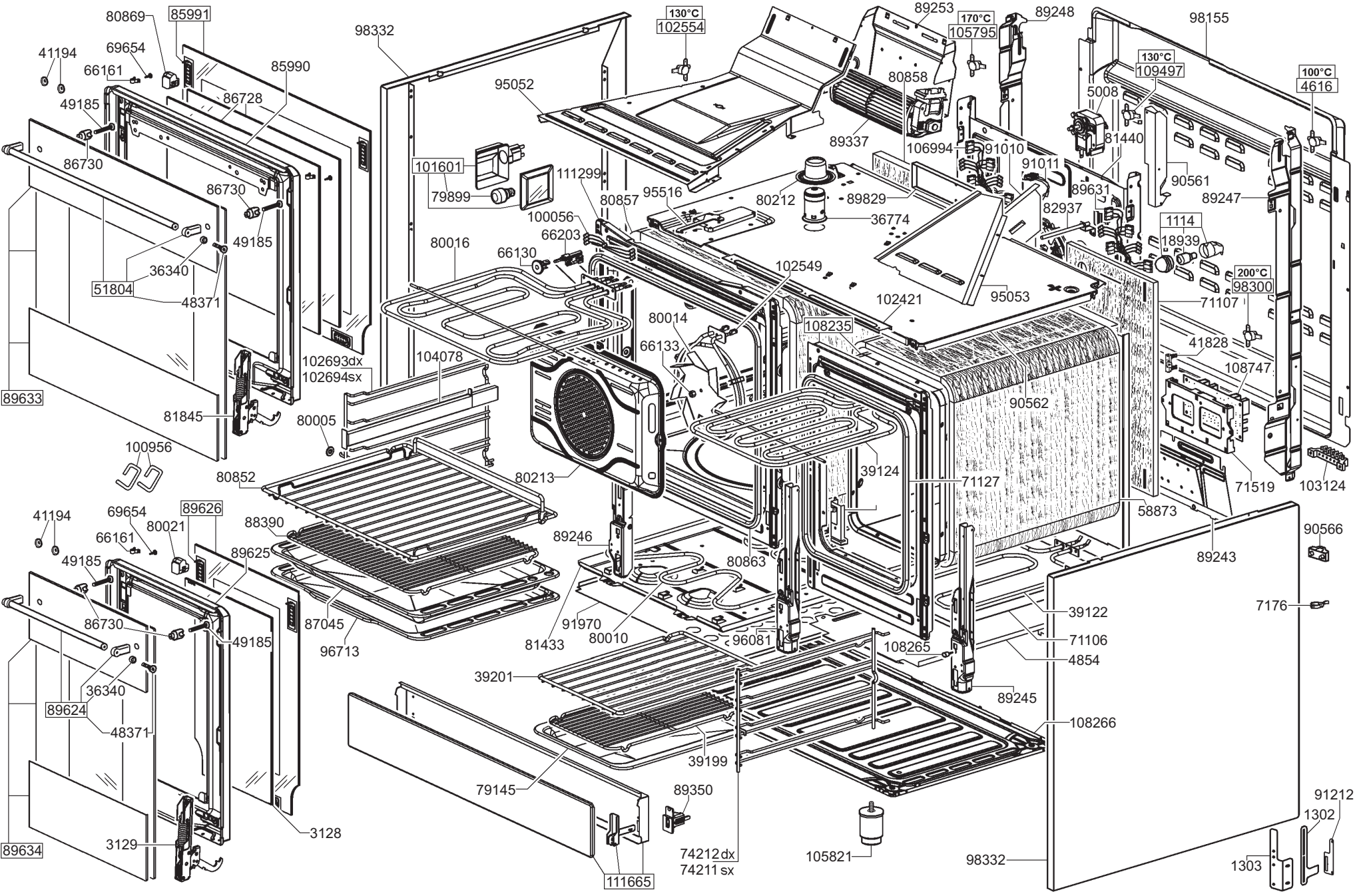
80869
85991
41194
69654
66161
49185
86728
85990
98332
86730
86730
49185
51804
36340
48371
89633
81845
100956
102693dx
102694sx
80005
104078
80852
41194
69654
80021
89626
66161
49185
88390
89625
86730
49185
87045
96713
36340
89624
48371
3129
3128
89634
39201
79145
111665
39199
89350
74212dx
74211sx
105821
98332
108266
39122
71106
4854
7176
90566
89243
58873
71519
103124
71127
39124
90562
108747
41828
71107
200°C
98300
1114
18939
89247
90561
81440
5008
130°C
109497
100°C
4616
98155
89248
170°C
105795
89253
130°C
102554
95052
80858
89337
106994
91010
91011
89631
82937
95053
102421
108235
102549
36774
89829
80212
95516
80857
111299
101601
79899
100056
66203
66130
80016
80014
66133
80213
89246
80863
91970
81433
80010
96081
108265
89245
1302
1303
91212

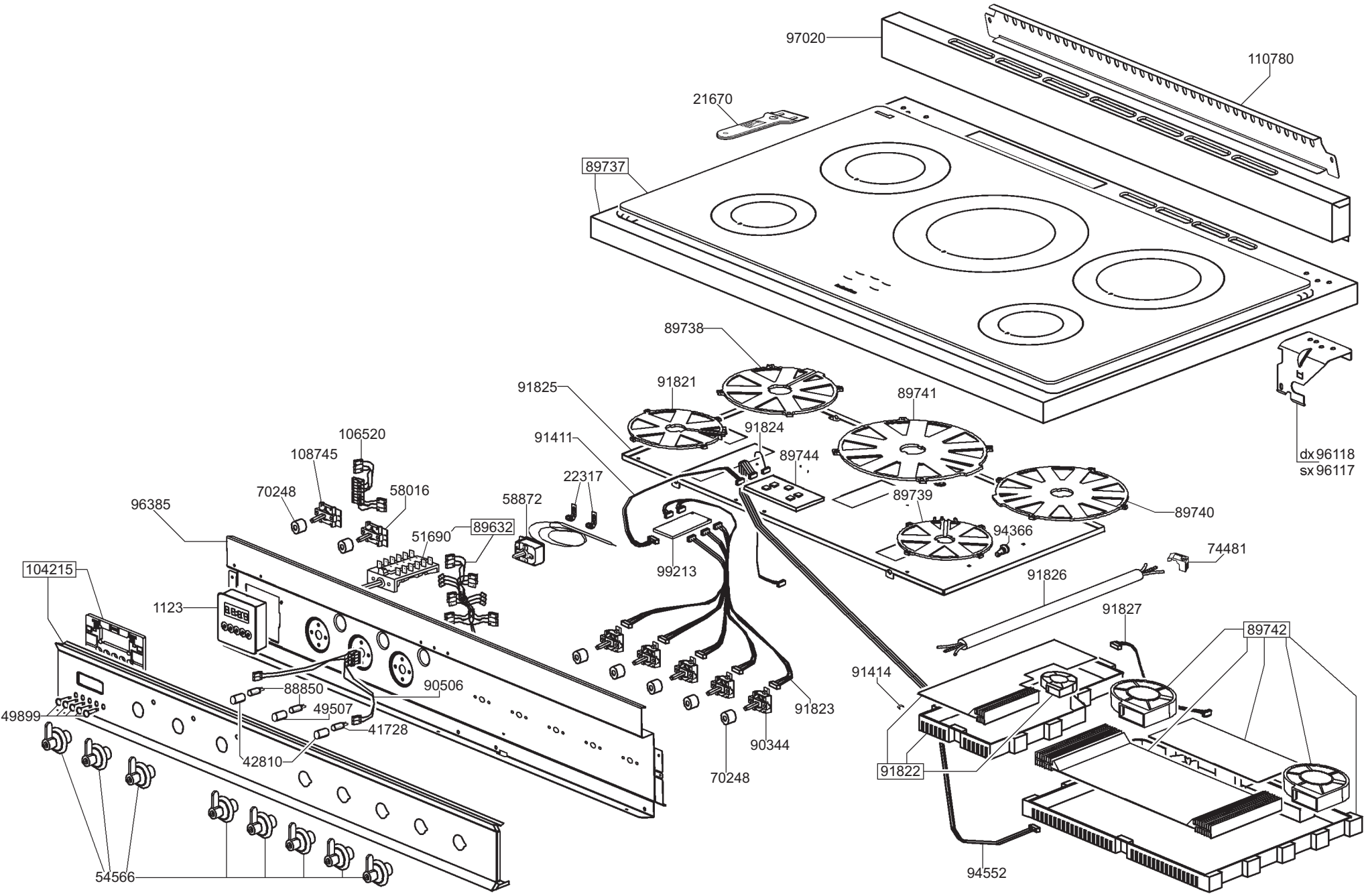
97020
110780
21670
89737
89738
91825
91821
89741
91411
91824
89744
106520
108745
22317
70248
58016
58872
89739
89740
96385
51690
89632
94366
dx 96118
sx 96117
104215
99213
74481
91826
1123
91827
89742
91414
88850
90506
49899
49507
91823
41728
90344
42810
91822
70248
54566
94552