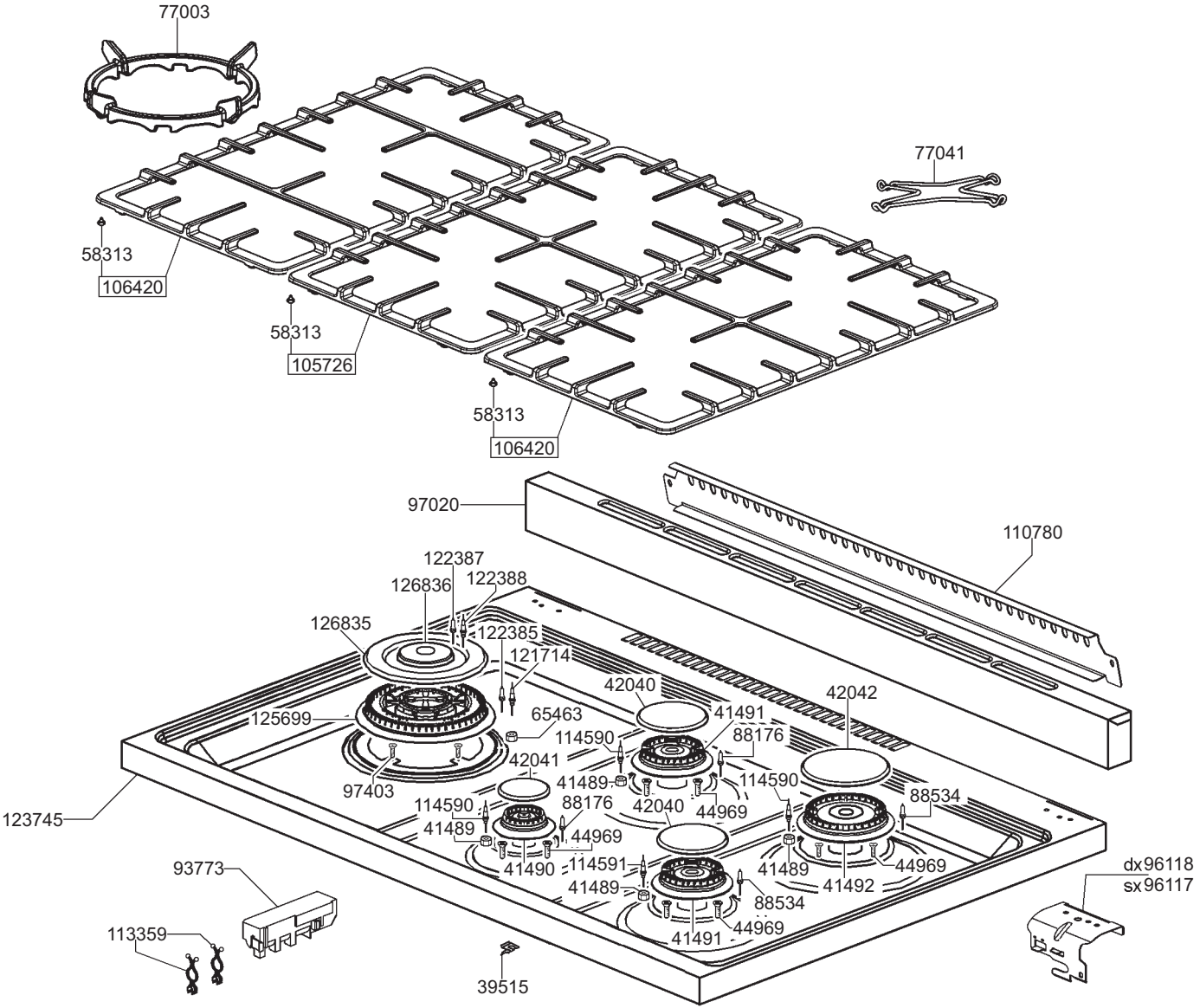
77003
77041
58313
106420
58313
105726
58313
106420
97020
110780
122387
126836
122388
126835
122385
121714
42040
42042
125699
65463
41491
114590
88176
42041
41489
114590
97403
88534
123745
114590
88176
42040
44969
41489
44969
41490
114591
41489
41492
41489
88534
44969
41491
93773
113359
39515
dx 96118
sx 96117

TABELLA UGELLI / NOZZLES TABLE					
G.P.L./L.P.G. (G30-G31)		GAS METANO NATURAL GAS (G20)		TIPO DI GAS TYPE OF GAS / BURNER BRUCIATORE	
Ø	POS.	Ø	POS.		
0,85	6879	1,20	111120	RAP	
0,65	14396	0,97	43417	SRP	
0,50	42675	0,72	43416	AUX	
0,44	122398	0,70	122381	INT	WOK
0,96	20498	1,50	96562	EXT	

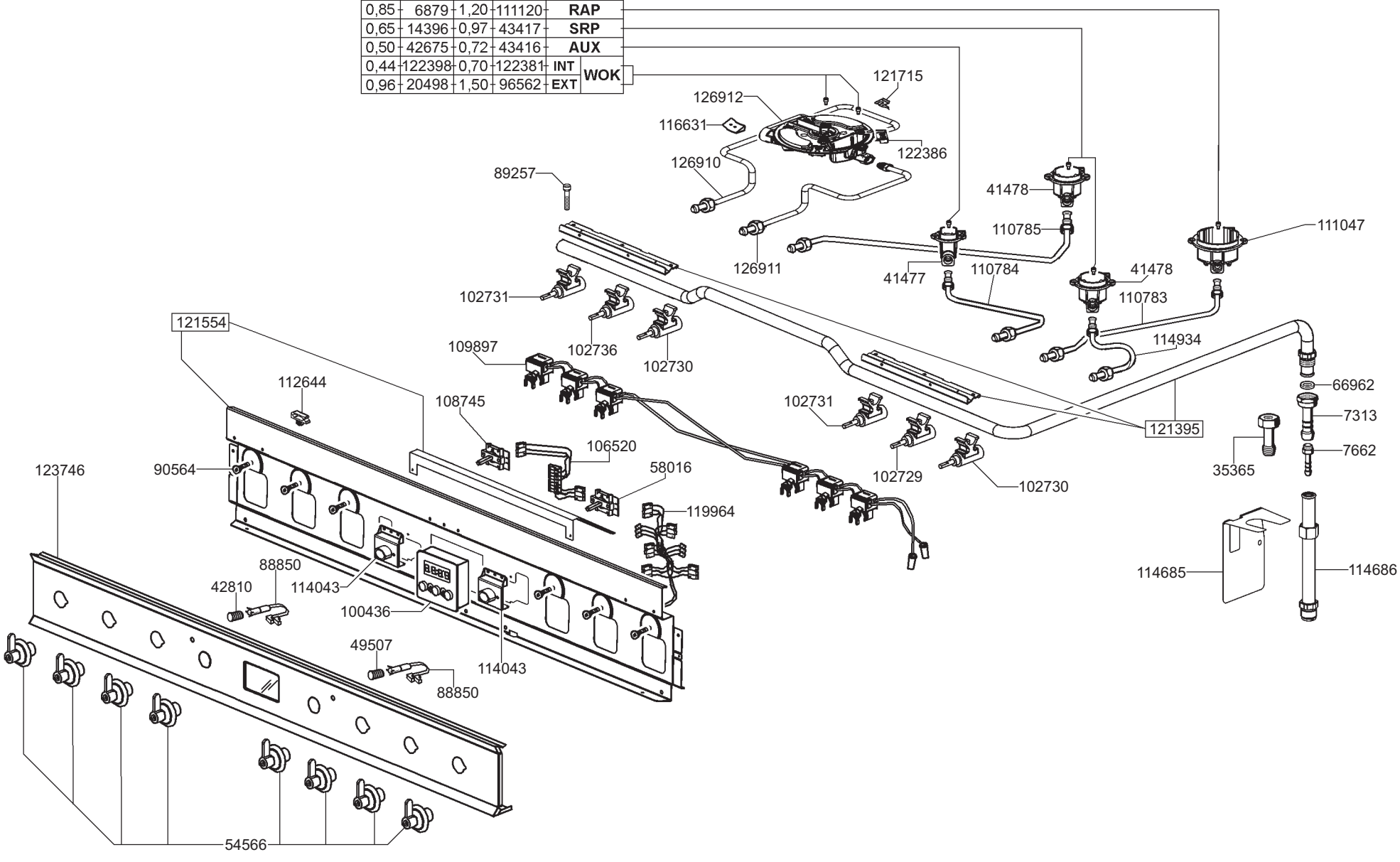

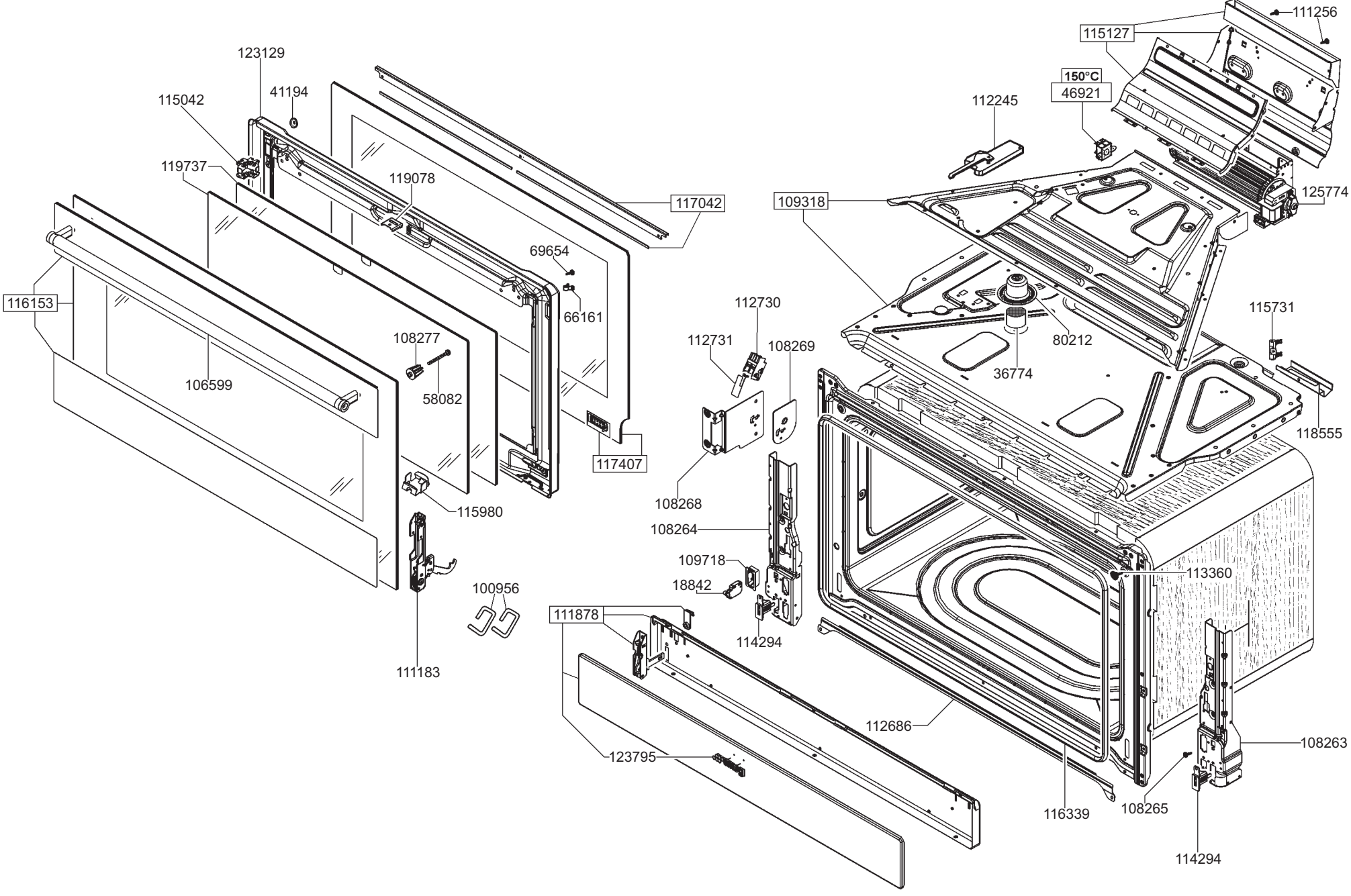
111256
115127
150°C
46921
112245
123129
41194
115042
119737
119078
117042
125774
109318
69654
66161
116153
112730
115731
108277
112731
108269
80212
36774
106599
58082
118555
117407
108268
115980
108264
109718
113360
18842
100956
111878
114294
111183
112686
108263
123795
116339
108265
114294

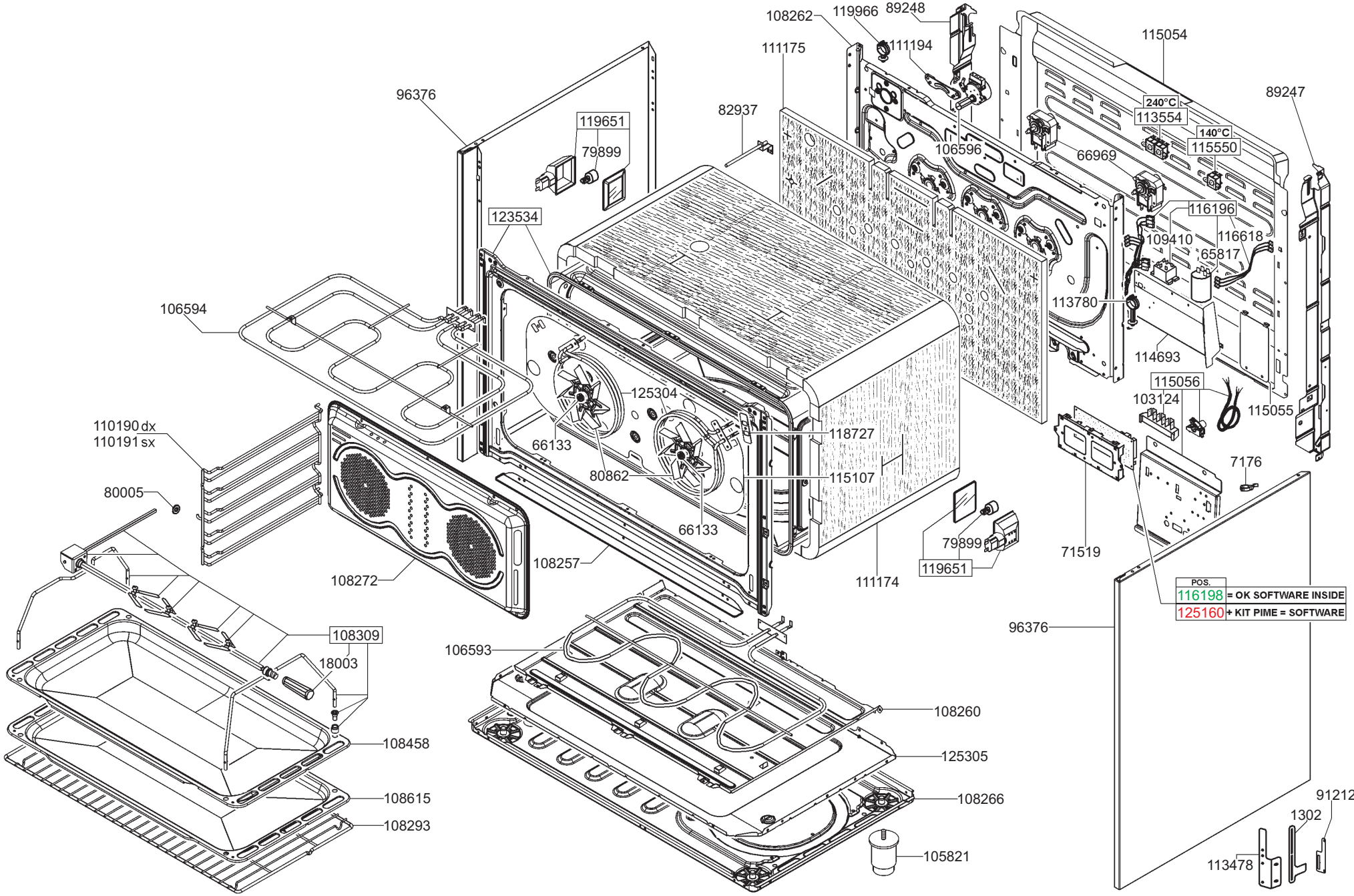
108262
119966
89248
111194
115054
111175
96376
82937
119651
79899
240°C
113554
140°C
115550
89247
106596
66969
123534
116196
109410
116618
65817
106594
113780
114693
115056
103124
115055
125304
118727
110190 dx
110191 sx
66133
80862
115107
7176
80005
66133
79899
119651
71519
108257
108272
111174
POS.
116198 = OK SOFTWARE INSIDE
125160 + KIT PIME = SOFTWARE
96376
108309
18003
106593
108260
108458
125305
108615
108266
108293
91212
1302
105821
113478