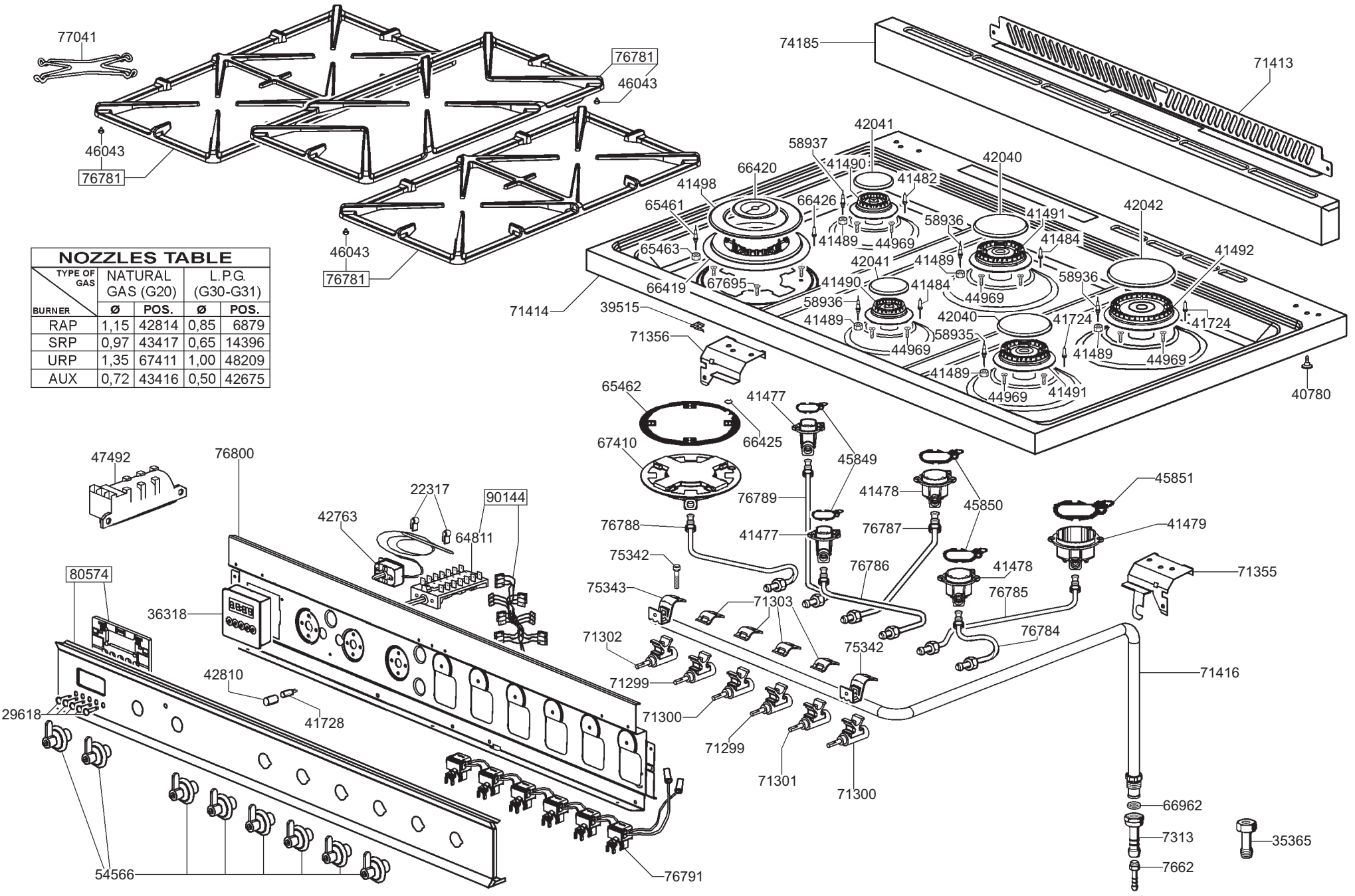

NOZZLES TABLE

TYPE OF GAS / BURNER	NATURAL GAS (G20)		L.P.G. (G30-G31)	
	Ø	POS.	Ø	POS.
RAP	1,15	42814	0,85	6879
SRP	0,97	43417	0,65	14396
URP	1,35	67411	1,00	48209
AUX	0,72	43416	0,50	42675

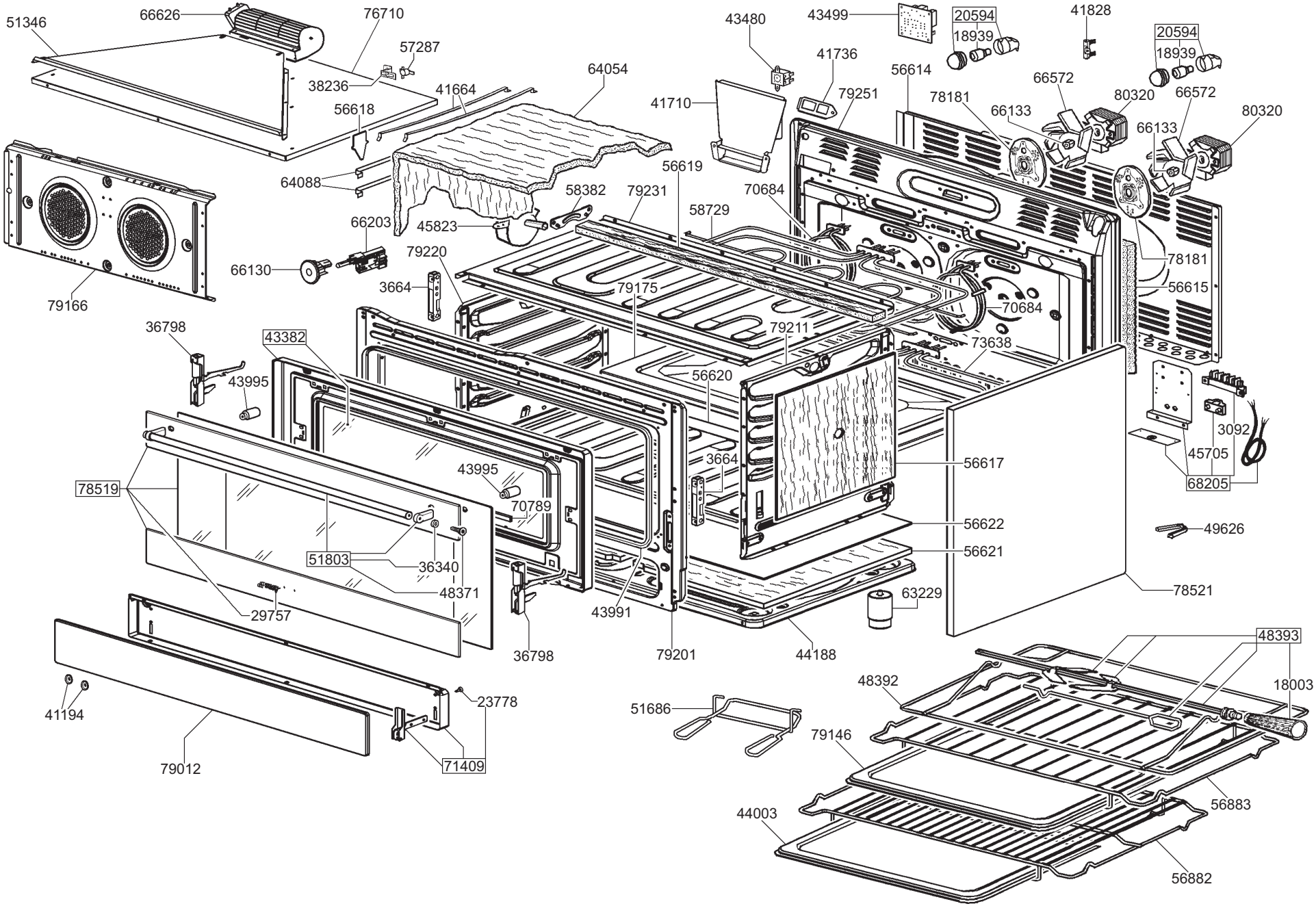
51346
66626
76710
57287
38236
41664
56618
64054
43480
43499
20594
18939
41828
20594
18939
41736
56614
66572
80320
66572
80320
41710
79251
78181
66133
66133
64088
56619
58382
79231
70684
58729
66203
45823
79220
66130
3664
79166
79175
78181
56615
70684
36798
43382
79211
73638
43995
56620
3092
45705
68205
56617
78519
43995
3664
70789
56622
49626
51803
36340
56621
48371
29757
63229
78521
43991
36798
79201
44188
48393
48392
18003
51686
41194
23778
79146
79012
71409
56883
44003
56882