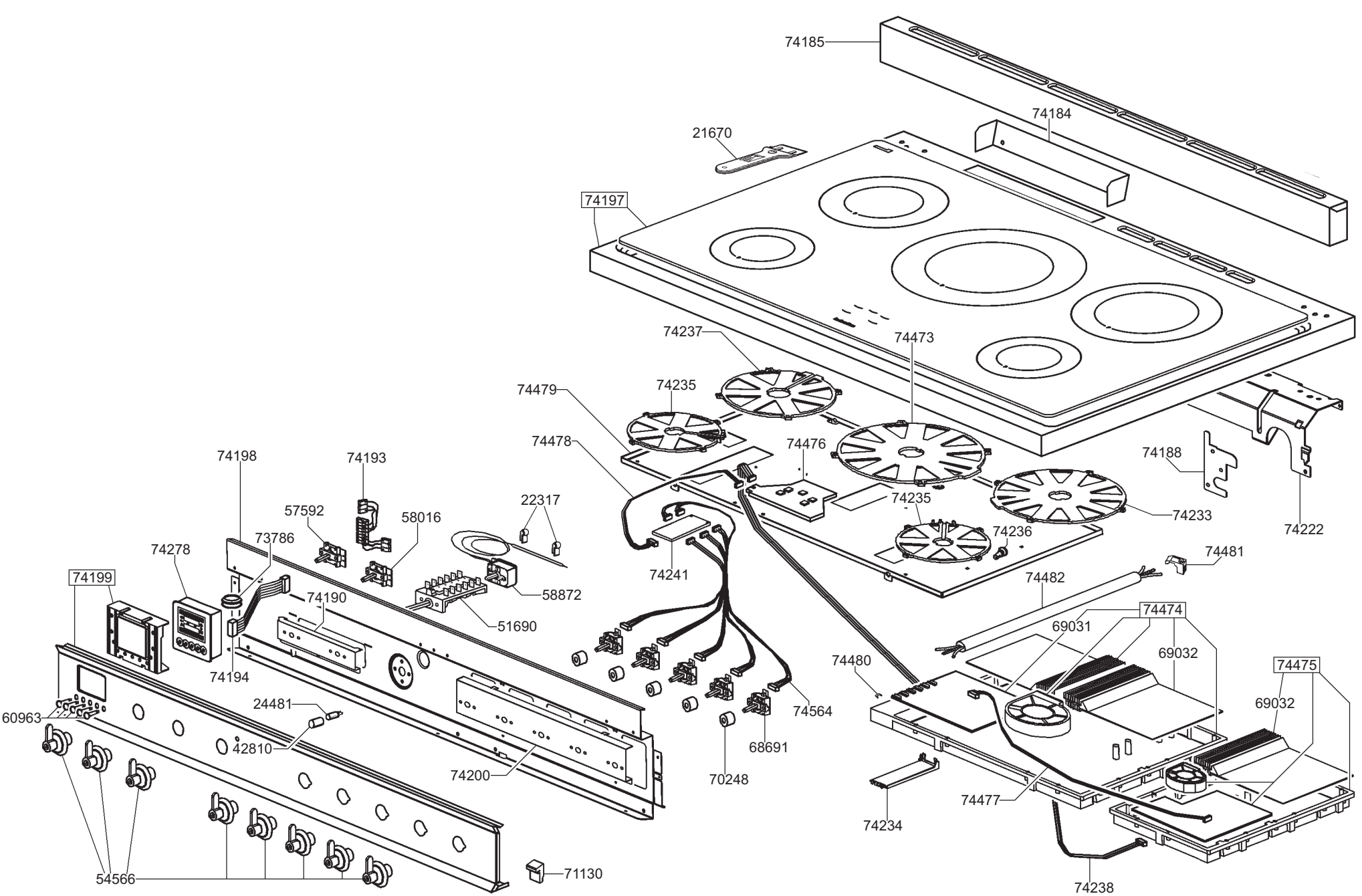
74185
74184
21670
74197
74237
74473
74479
74235
74478
74476
74188
74198
74193
22317
57592
58016
74235
74233
74222
73786
74278
74236
74481
74241
74199
74482
74190
58872
74474
69031
51690
74194
69032
74480
74475
24481
74564
69032
60963
42810
68691
74200
70248
74477
74234
54566
71130
74238

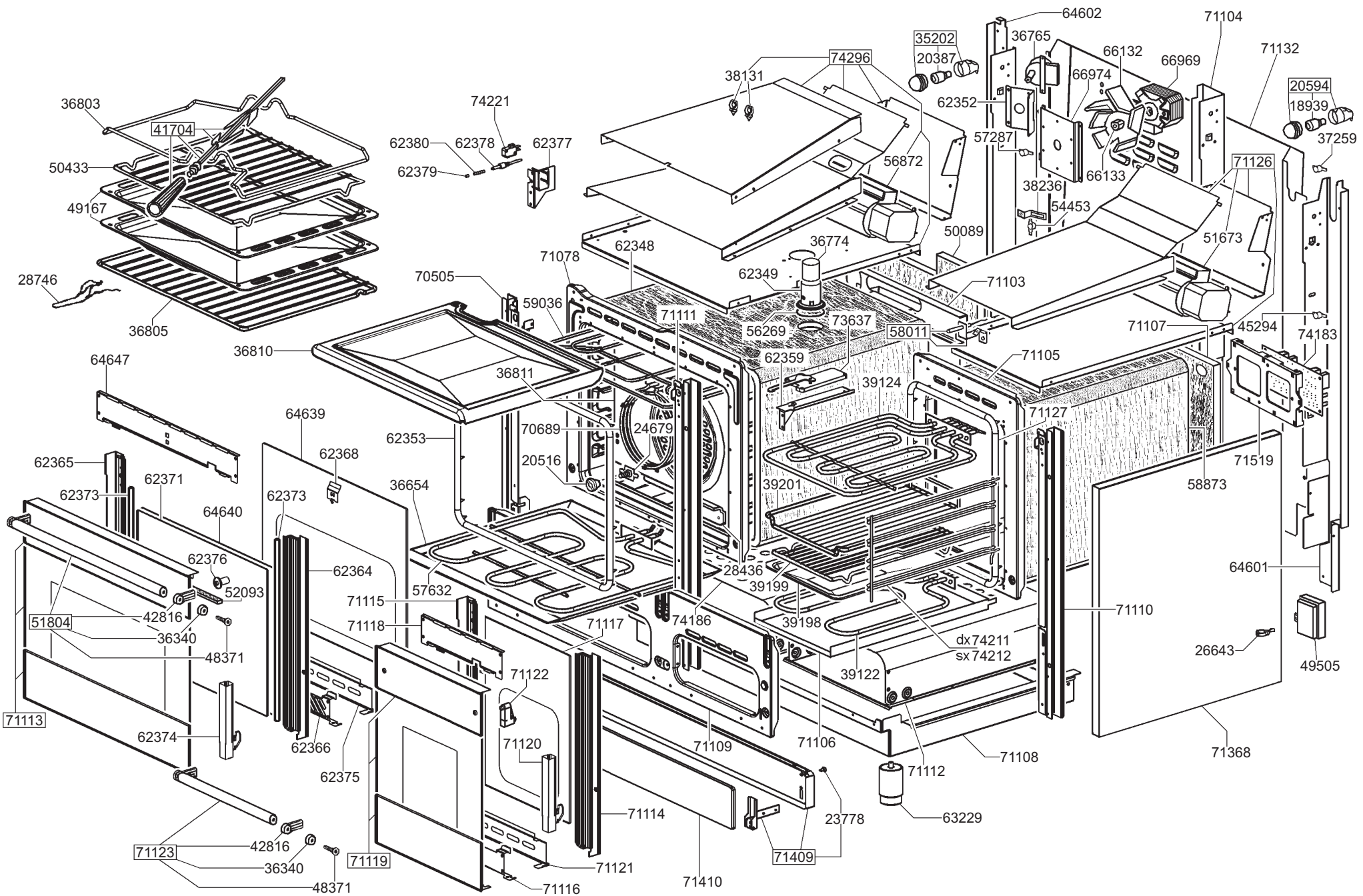
36803
41704
50433
49167
28746
36805
74221
62380
62378
62377
62379
38131
74296
35202
20387
64602
36765
71104
66132
66969
71132
66974
62352
57287
56872
66133
20594
18939
37259
71126
38236
54453
50089
51673
36774
62348
71078
62349
71103
70505
59036
71111
56269
73637
58011
71107
45294
74183
36810
62359
71105
64647
36811
39124
64639
71127
62353
70689
24679
62368
71519
62365
62371
20516
58873
62373
36654
39201
62373
64640
62376
64601
28436
62364
52093
57632
39199
71115
71110
51804
42816
71118
74186
71117
39198
dx 74211
sx 74212
36340
48371
26643
49505
71122
39122
71113
62374
71120
71109
71106
71108
71112
62366
62375
63229
71114
23778
71123
42816
71119
71409
36340
71121
71410
48371
71116
71368