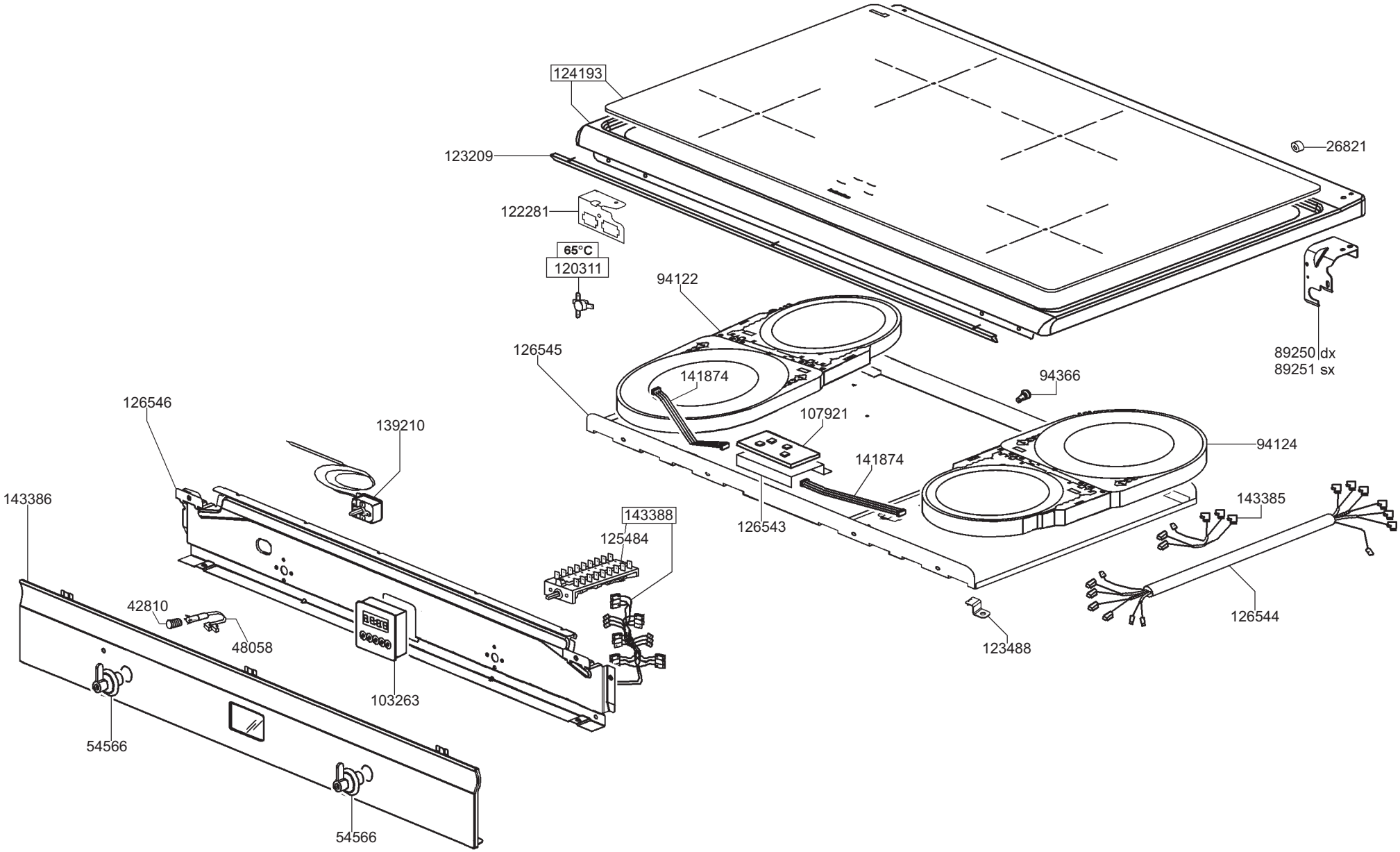
124193
123209
122281
65°C
120311
94122
126545
141874
26821
89250 dx
89251 sx
94366
107921
94124
141874
126546
139210
143386
143388
125484
126543
143385
42810
48058
103263
126544
123488
54566
54566

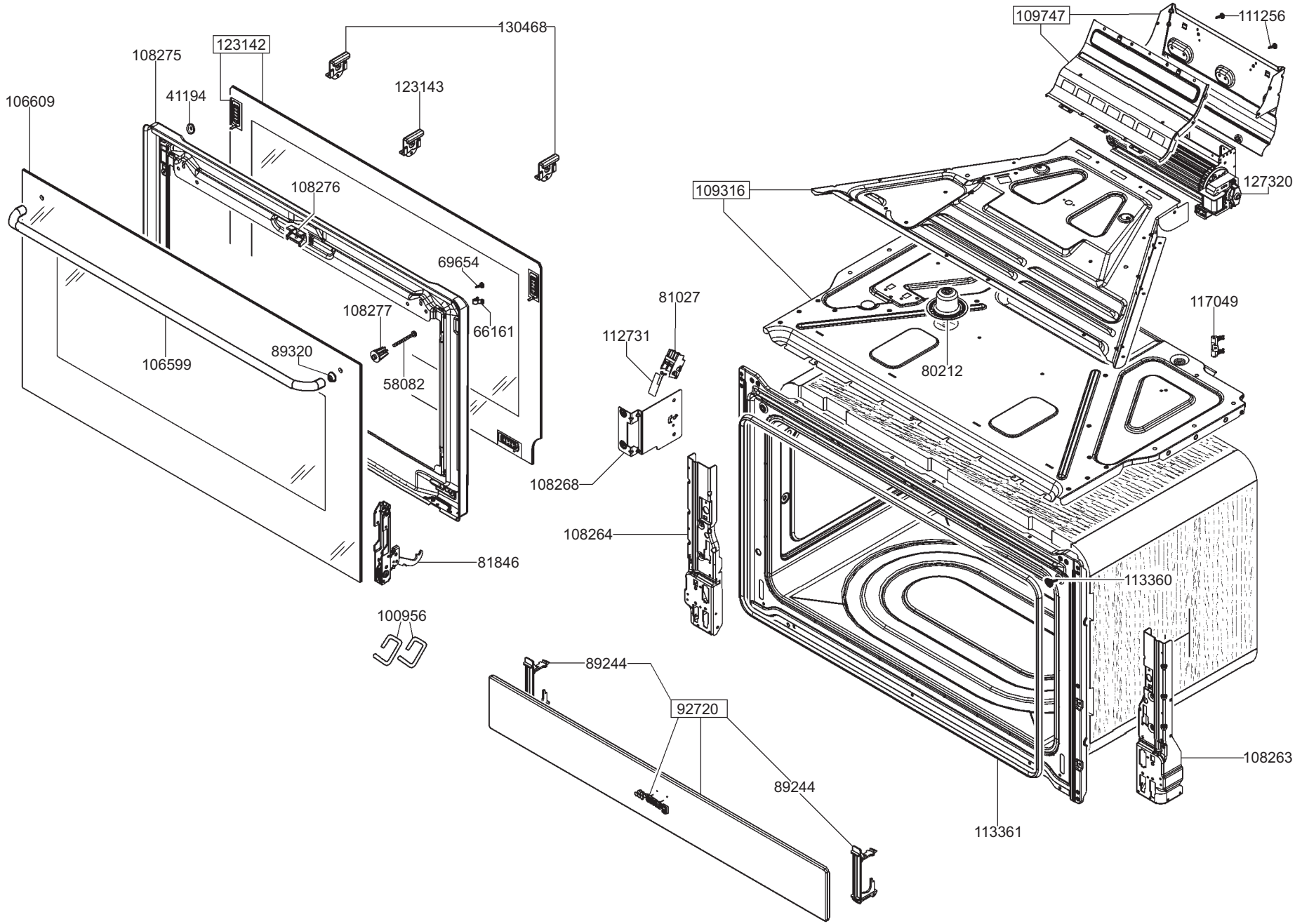
130468
123142
108275
41194
106609
123143
108276
69654
108277
66161
89320
106599
58082
81846
100956
109747
111256
127320
109316
81027
112731
117049
80212
108268
108264
113360
89244
92720
89244
108263
113361

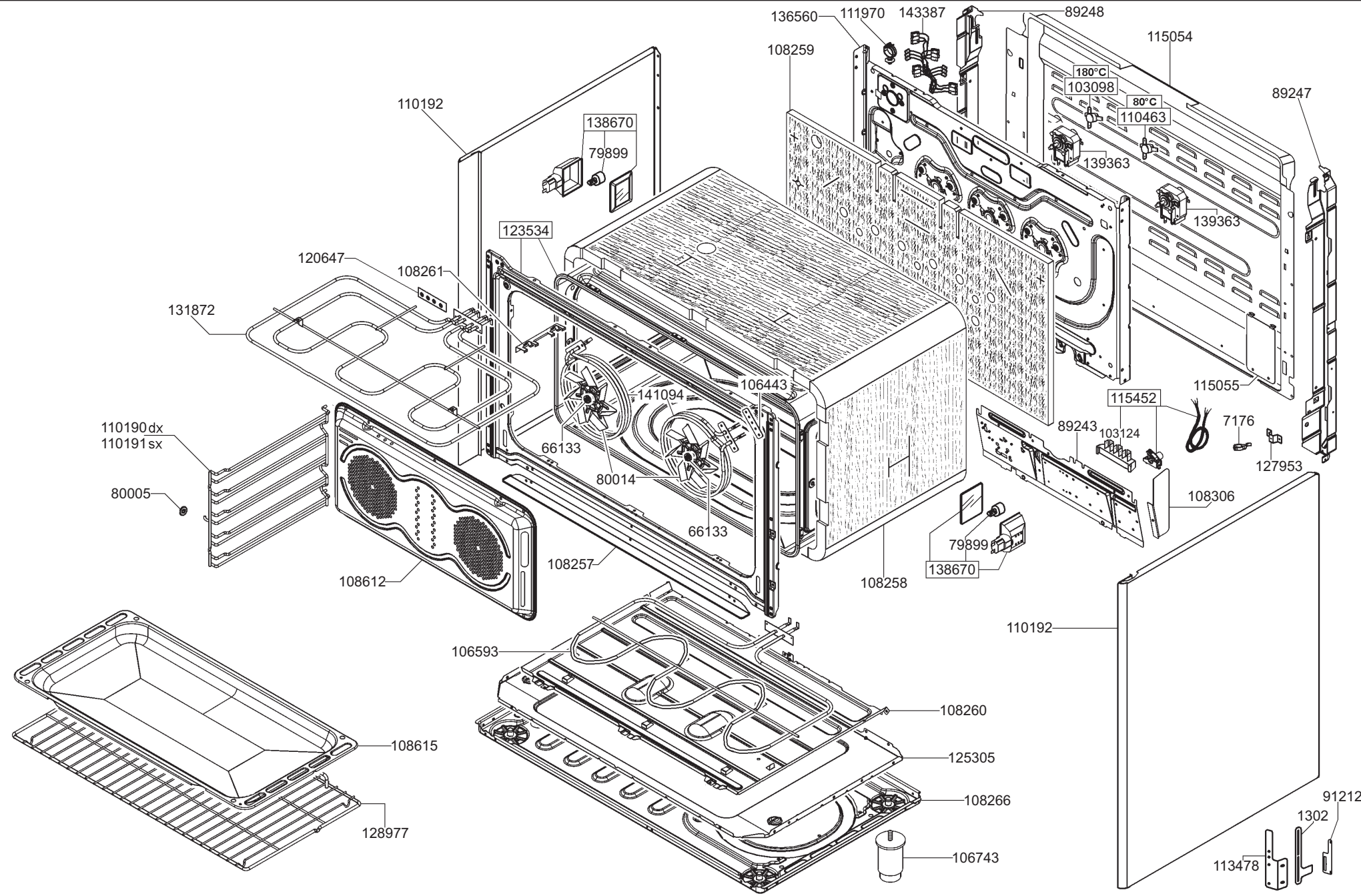
136560
111970
143387
89248
115054
108259
180°C
103098
80°C
110463
89247
110192
138670
79899
139363
139363
123534
120647
108261
131872
106443
141094
115055
115452
110190 dx
110191 sx
66133
89243
103124
7176
127953
80014
108306
80005
66133
79899
138670
108257
108258
108612
110192
106593
108260
108615
125305
108266
128977
91212
1302
106743
113478