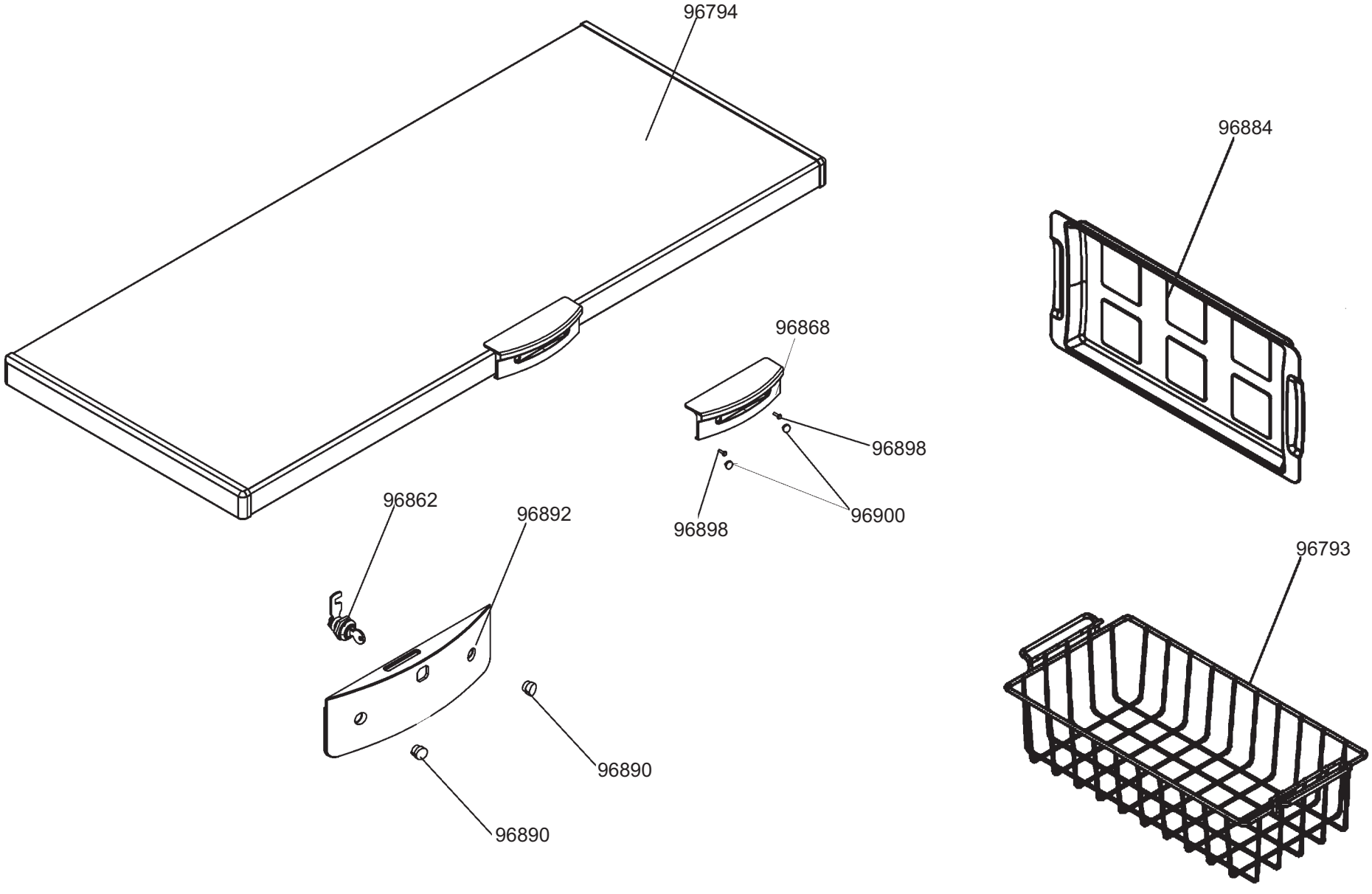
96794
96884
96868
96898
96900
96898
96862
96892
96793
96890
96890

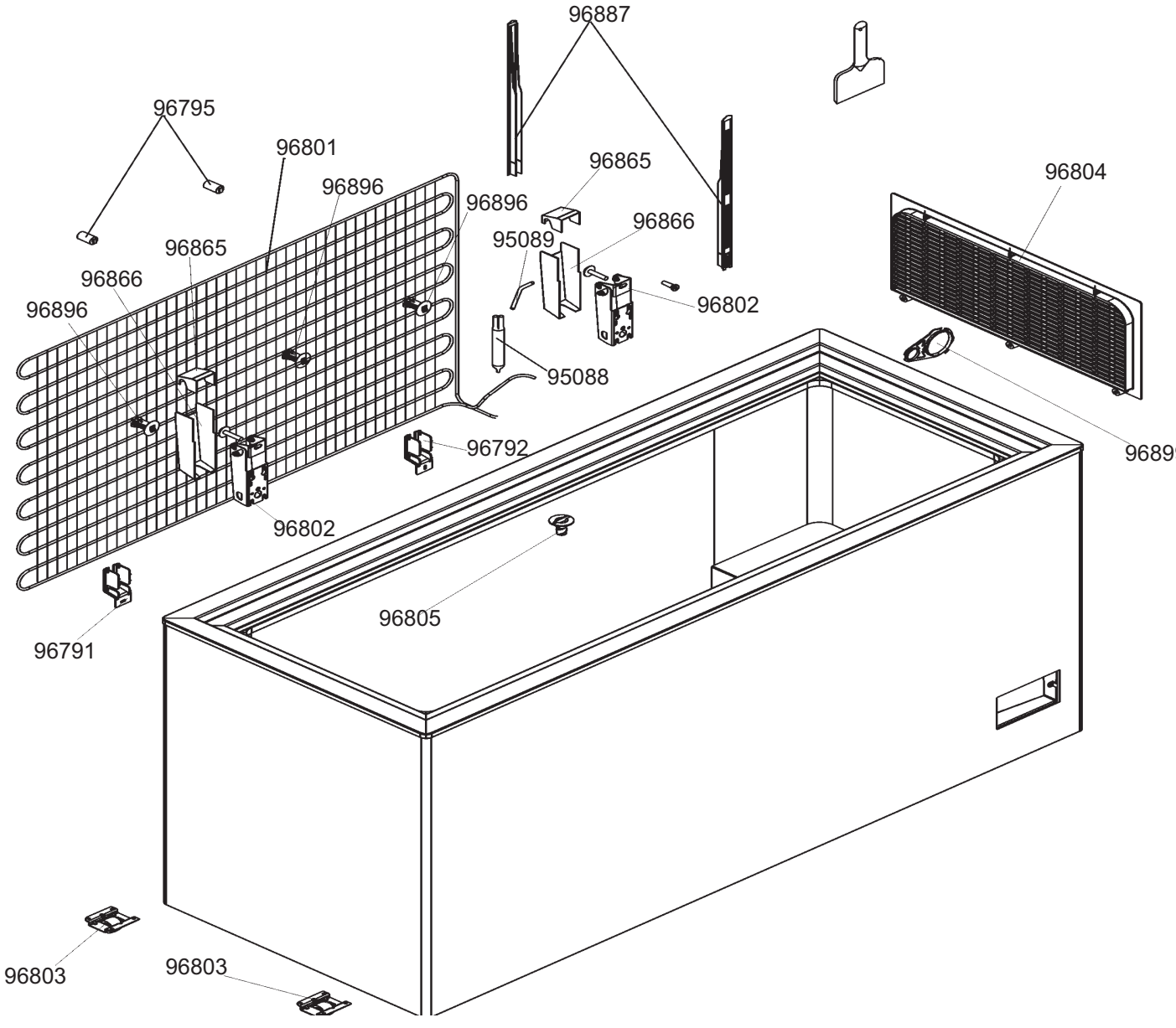
96887
96795
96801
96865
96896
96896
96804
96865
96866
95089
96866
96896
96802
95088
96899
96792
96802
96805
96791
96803
96803

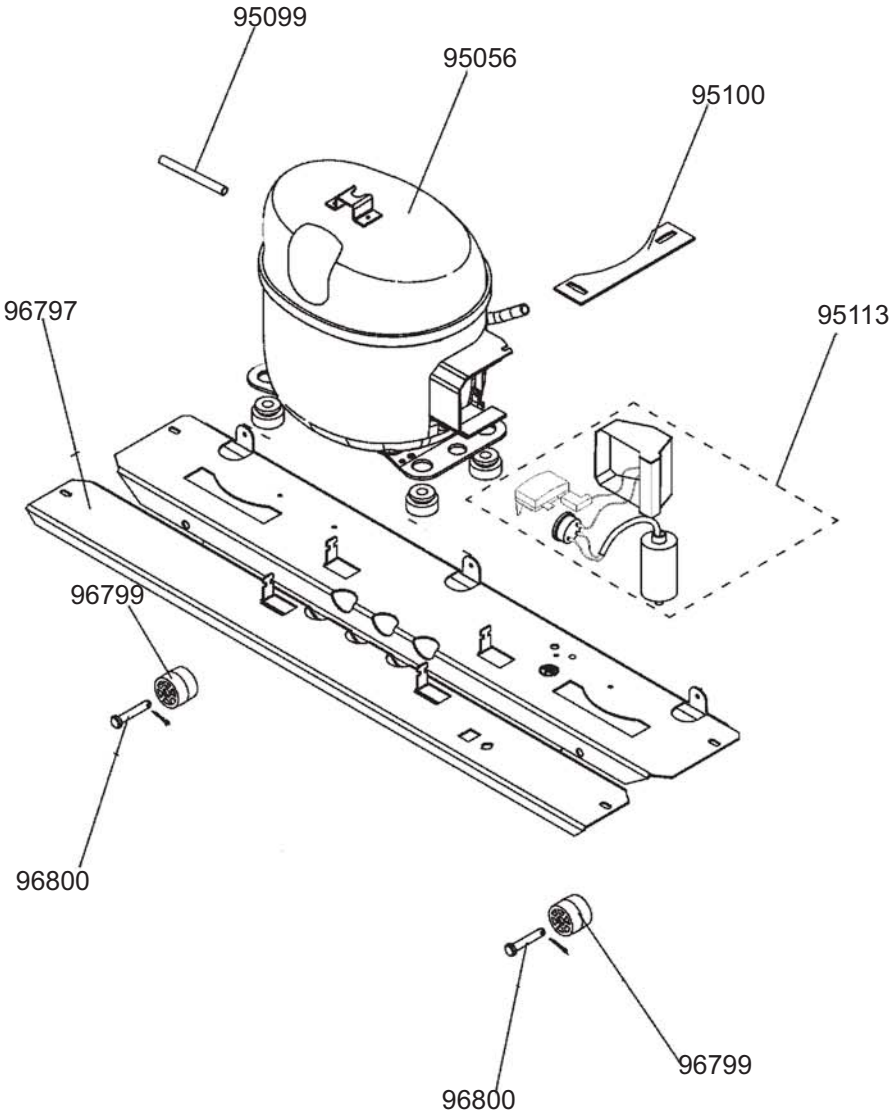
95099
95056
95100
96797
95113
96799
96800
96800
96799

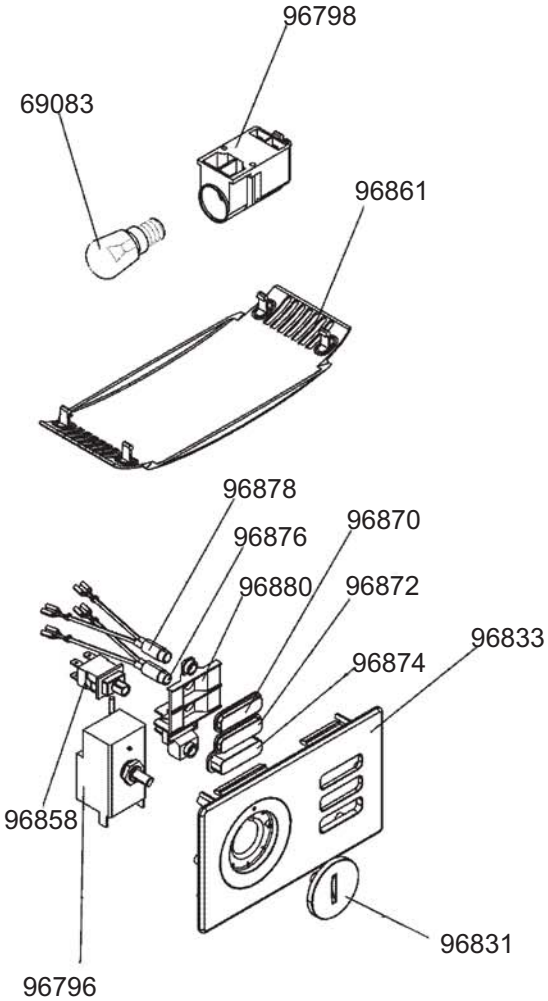
96798
69083
96861
96878
96876
96870
96880
96872
96833
96874
96858
96831
96796