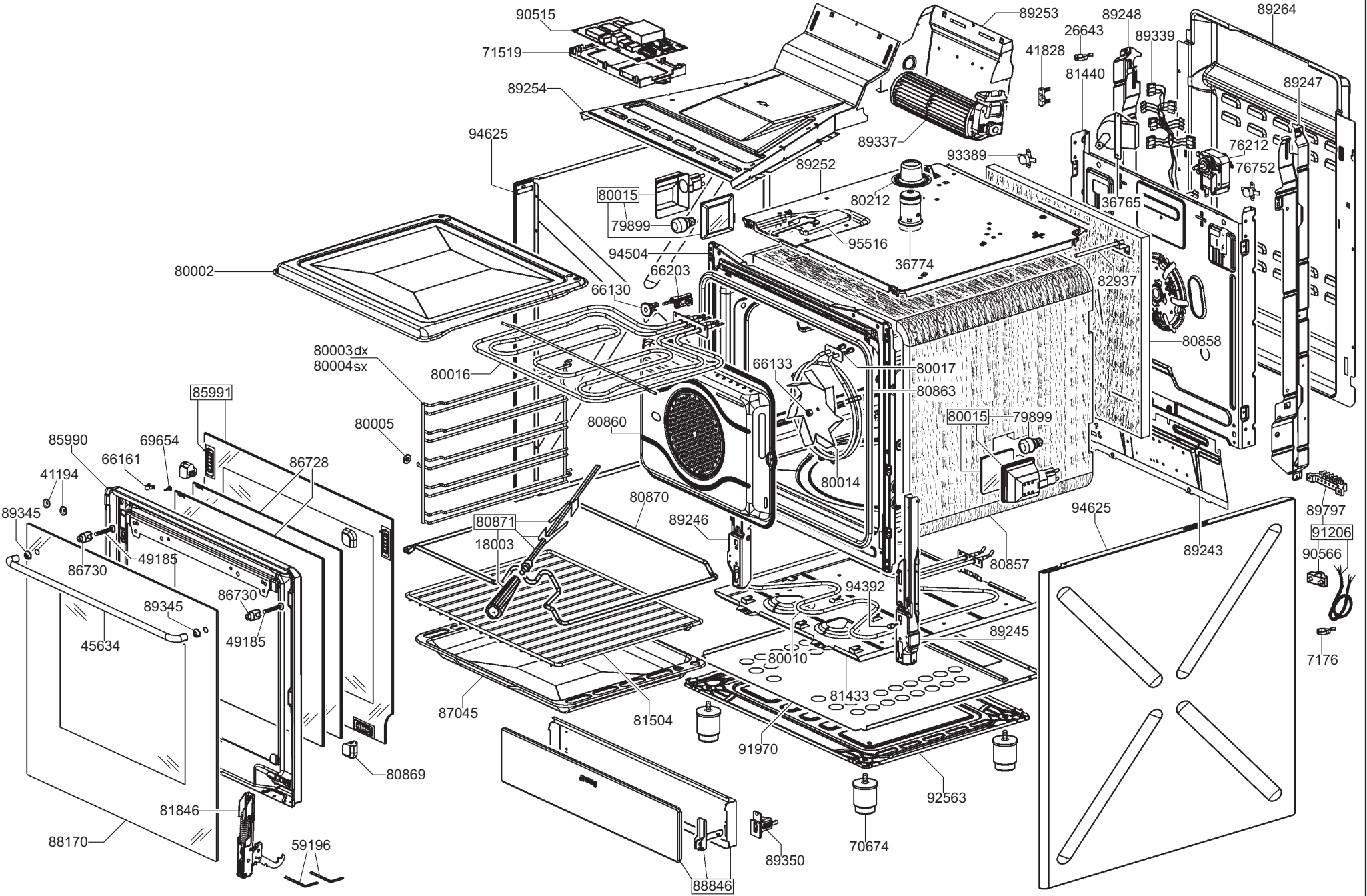
90515
71519
89254
94625
89253
26643
41828
89248
89339
89264
81440
89247
89337
93389
76212
76752
89252
80015
79899
80212
36765
95516
36774
94504
66203
80002
66130
82937
80858
80003dx
80004sx
80016
66133
80017
80863
85991
80005
80860
80015
79899
85990
69654
66161
86728
41194
80014
89345
80870
89797
94625
91206
80871
89246
18003
89243
90566
86730
49185
80857
94392
86730
89345
89245
45634
49185
80010
7176
81433
87045
81504
91970
80869
92563
81846
88170
59196
70674
89350
88846

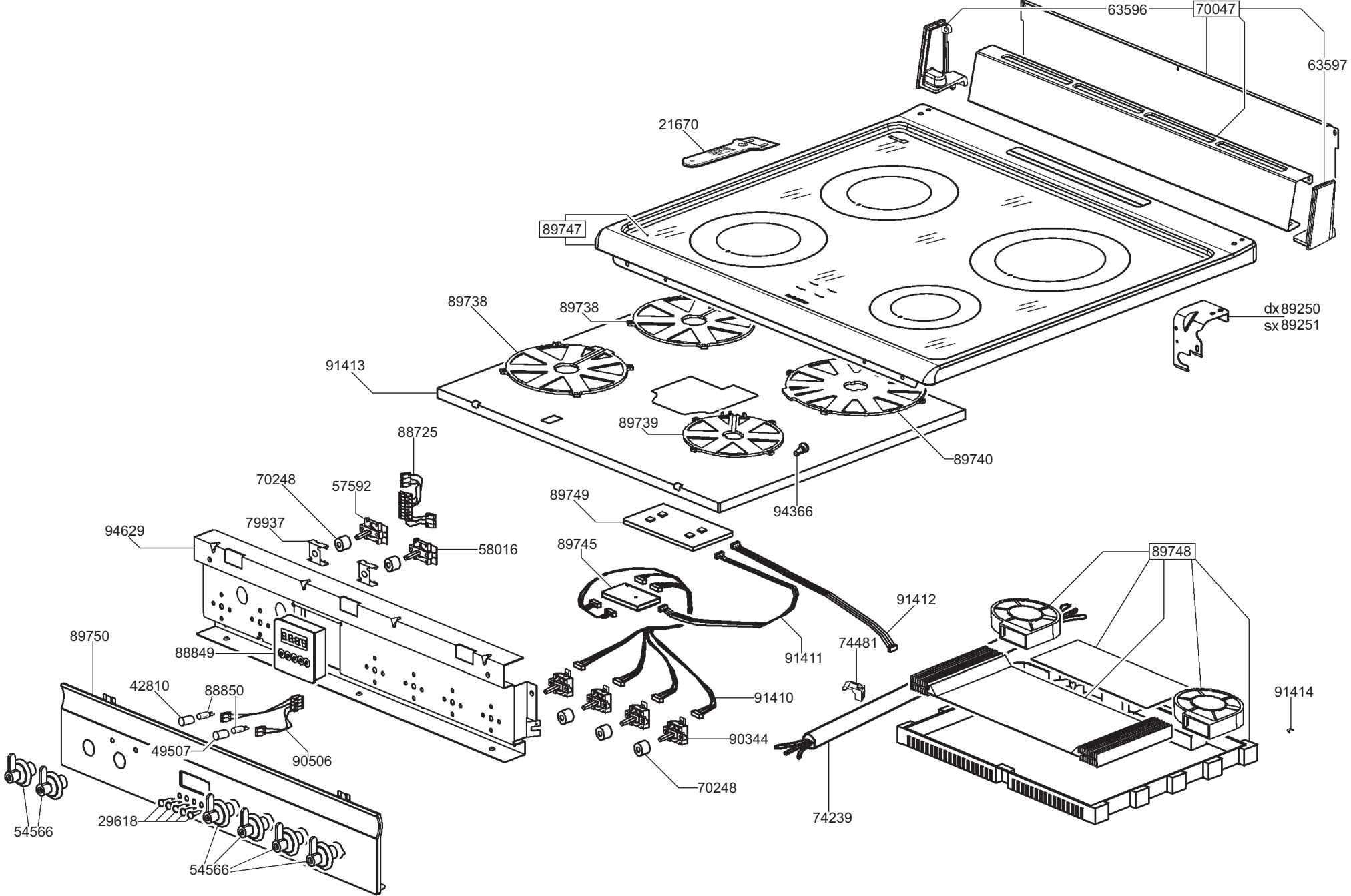
63596
70047
63597
21670
89747
89738
89738
dx 89250
sx 89251
91413
89739
89740
88725
94366
70248
57592
89749
94629
79937
58016
89745
89748
91412
89750
88849
91411
74481
42810
88850
91410
91414
90344
49507
90506
70248
54566
29618
74239
54566