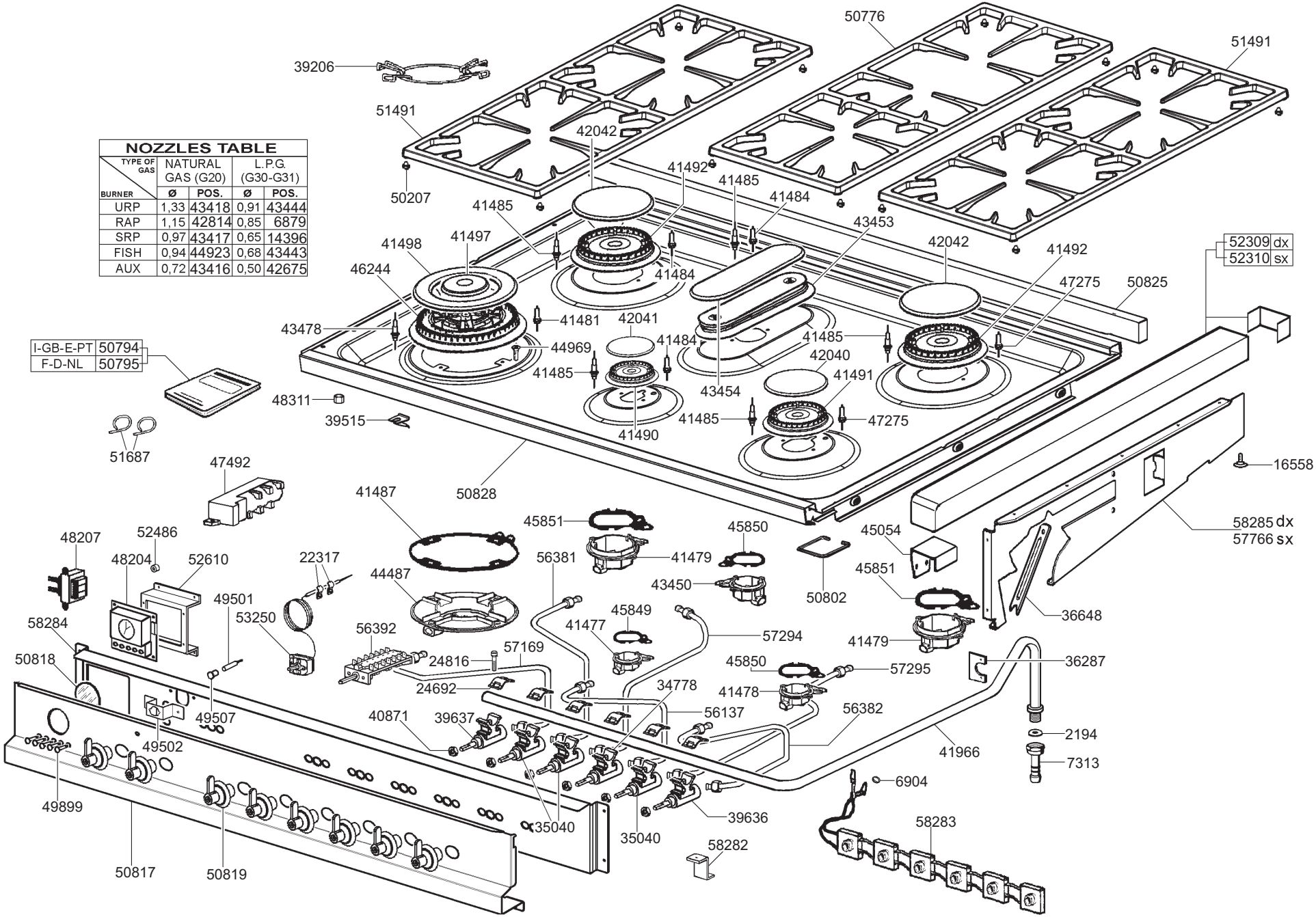

NOZZLES TABLE

TYPE OF GAS / BURNER	NATURAL GAS (G20)		L.P.G. (G30-G31)	
	Ø	POS.	Ø	POS.
URP	1,33	43418	0,91	43444
RAP	1,15	42814	0,85	6879
SRP	0,97	43417	0,65	14396
FISH	0,94	44923	0,68	43443
AUX	0,72	43416	0,50	42675

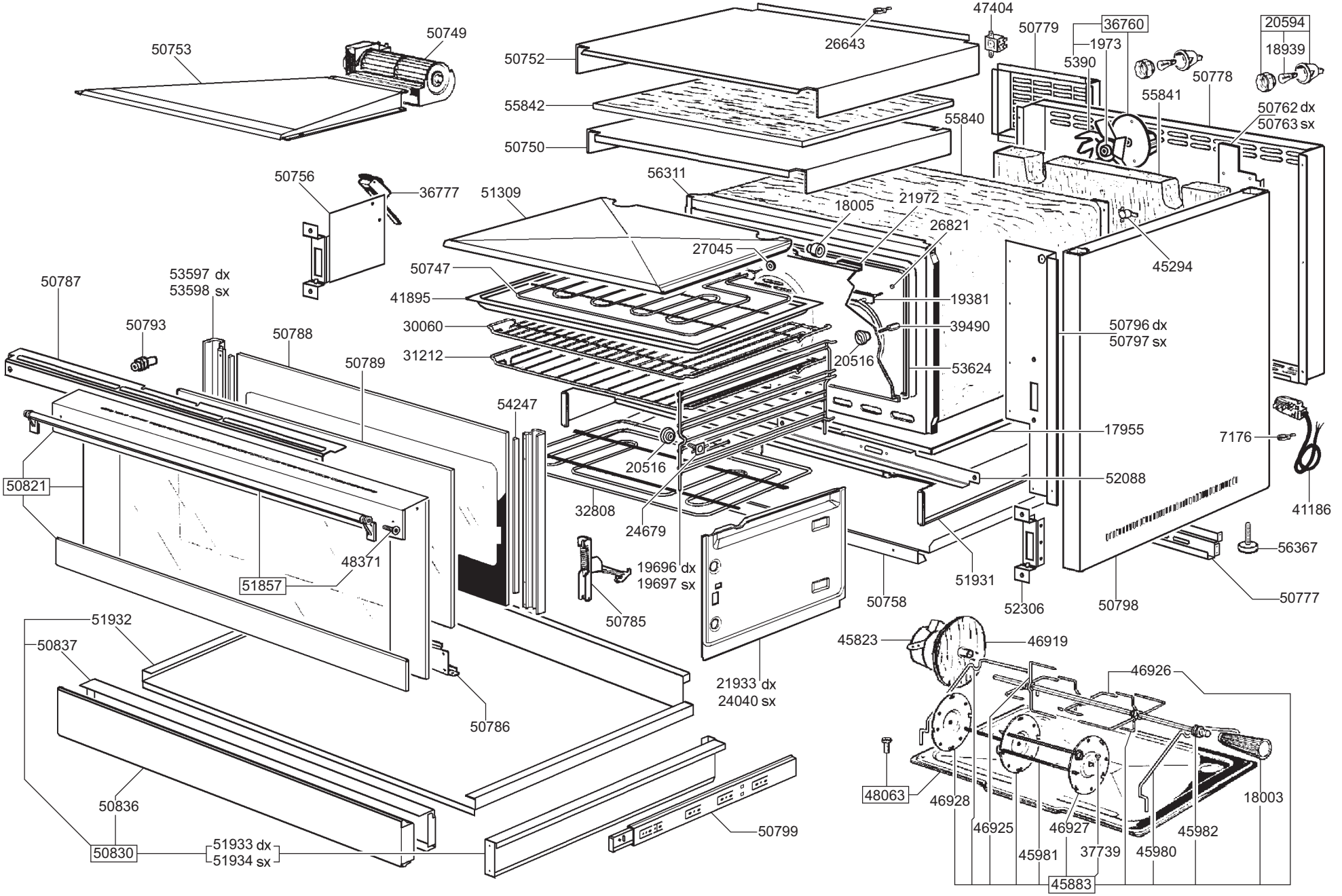
50753
50749
50752
26643
47404
50779
36760
1973
5390
20594
18939
50778
55841
50762 dx
50763 sx
55842
55840
50750
50756
36777
51309
56311
18005
21972
26821
27045
45294
50747
41895
19381
30060
39490
50796 dx
50797 sx
50787
53597 dx
53598 sx
50793
50788
31212
20516
53624
50789
54247
17955
7176
20516
52088
50821
32808
24679
41186
48371
19696 dx
19697 sx
51931
56367
51857
50758
52306
50798
50777
50785
51932
50837
45823
46919
21933 dx
24040 sx
46926
50786
48063
46928
18003
50836
46925
46927
45982
50799
45981
37739
45980
50830
51933 dx
51934 sx
45883