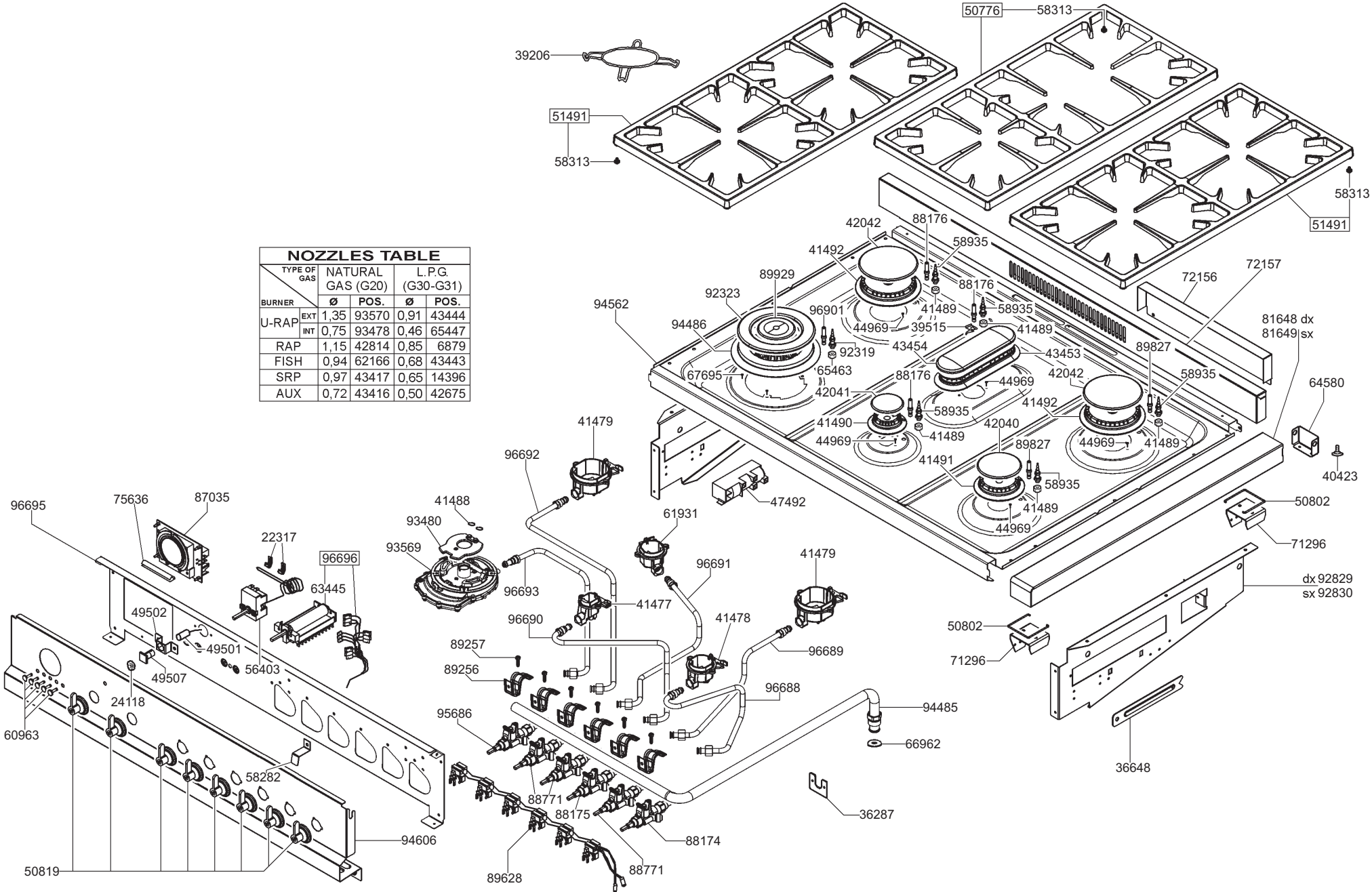

NOZZLES TABLE

BURNER \ TYPE OF GAS		NATURAL GAS (G20) Ø	NATURAL GAS (G20) POS.	L.P.G. (G30-G31) Ø	L.P.G. (G30-G31) POS.
U-RAP	EXT	1,35	93570	0,91	43444
	INT	0,75	93478	0,46	65447
RAP		1,15	42814	0,85	6879
FISH		0,94	62166	0,68	43443
SRP		0,97	43417	0,65	14396
AUX		0,72	43416	0,50	42675

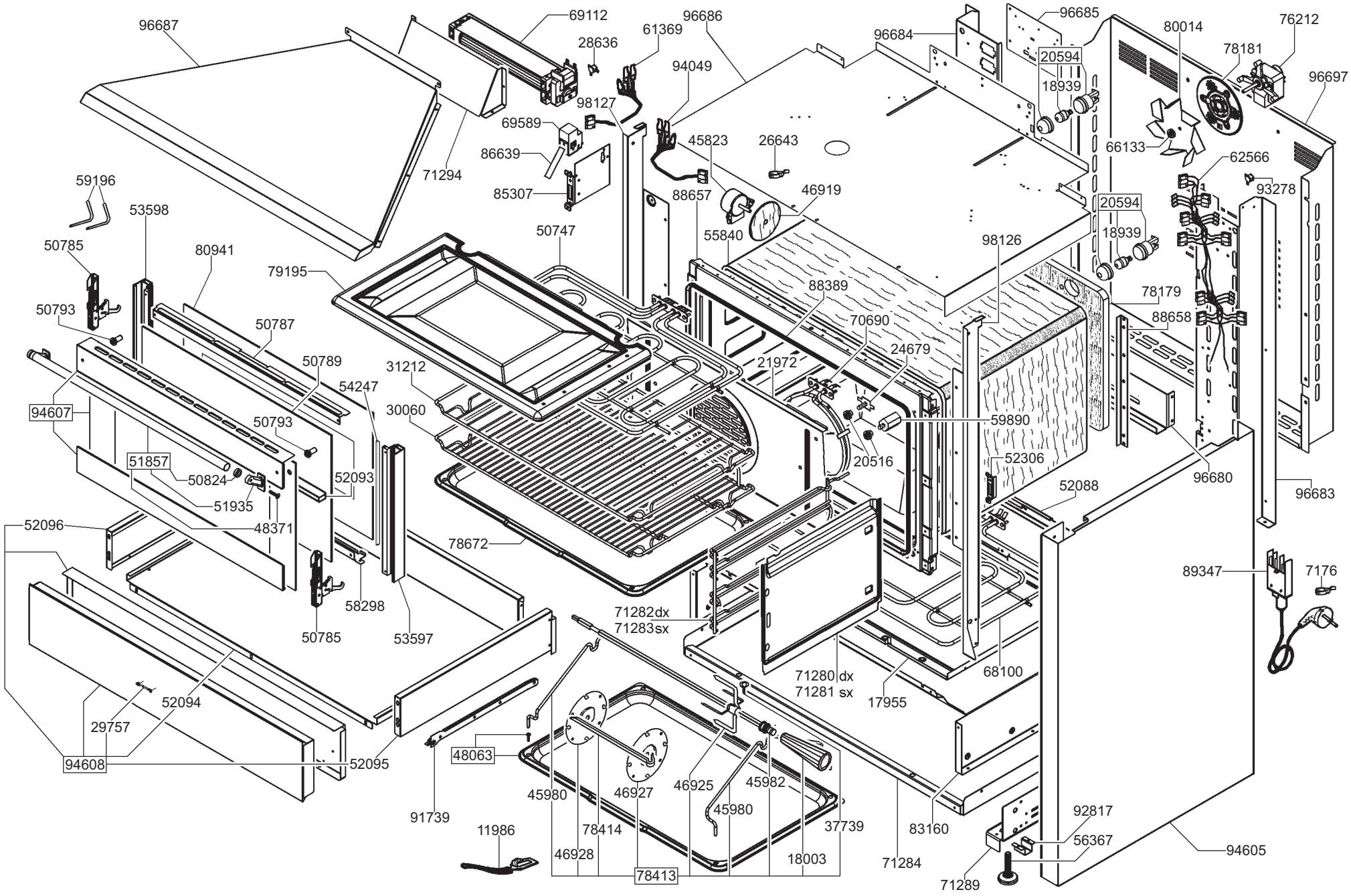
96687
69112
28636
61369
96686
96684
96685
80014
76212
78181
96697
20594
18939
94049
98127
69589
86639
71294
45823
26643
66133
62566
93278
59196
53598
85307
88657
46919
20594
18939
50747
55840
98126
50785
80941
79195
88389
78179
50793
88658
50787
70690
24679
50789
31212
21972
54247
94607
30060
59890
50793
20516
52306
51857
50824
52093
96680
52088
96683
51935
48371
52096
78672
89347
7176
58298
71282dx
71283sx
50785
53597
68100
71280 dx
71281 sx
17955
52094
29757
48063
94608
52095
91739
45980
46927
46925
45982
45980
11986
78414
37739
83160
92817
56367
46928
18003
71284
94605
78413
71289