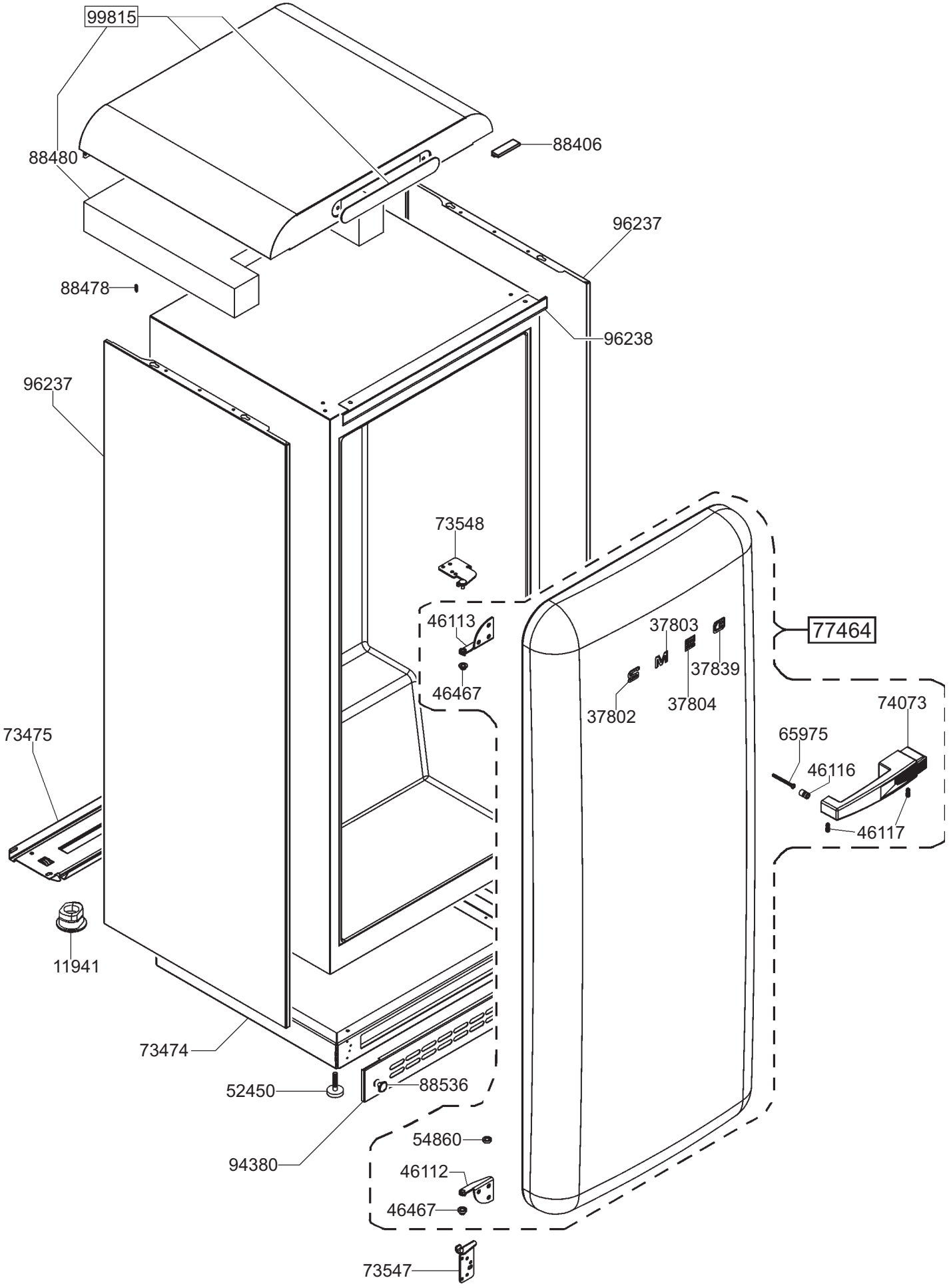
99815
88480
88406
96237
88478
96238
96237
73548
46113
37803
77464
37839
46467
37804
37802
74073
73475
65975
46116
46117
11941
73474
52450
88536
54860
94380
46112
46467
73547

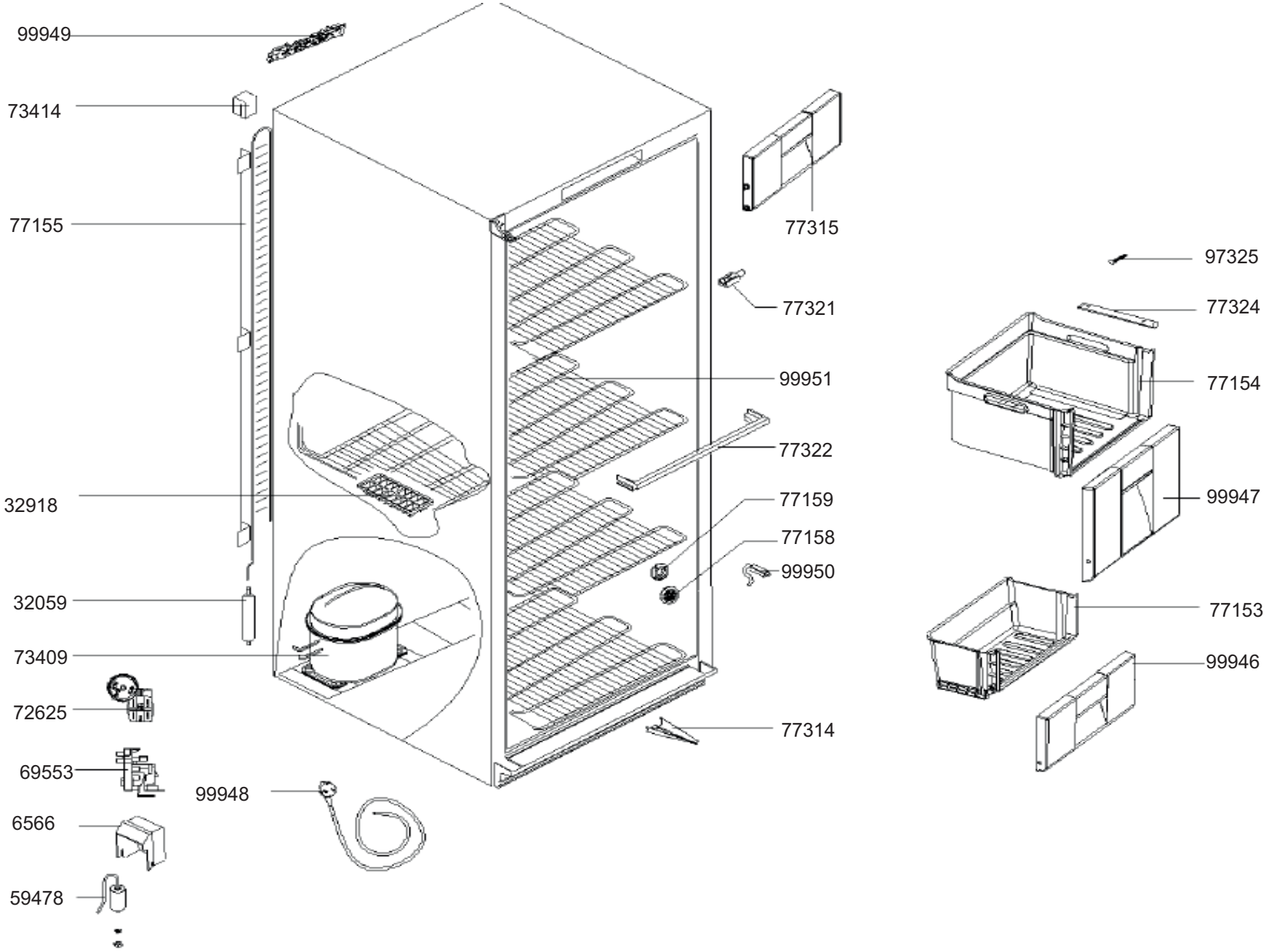
99949
73414
77155
32918
32059
73409
72625
69553
6566
59478
99948
77315
77321
99951
77322
77159
77158
99950
77314
97325
77324
77154
99947
77153
99946