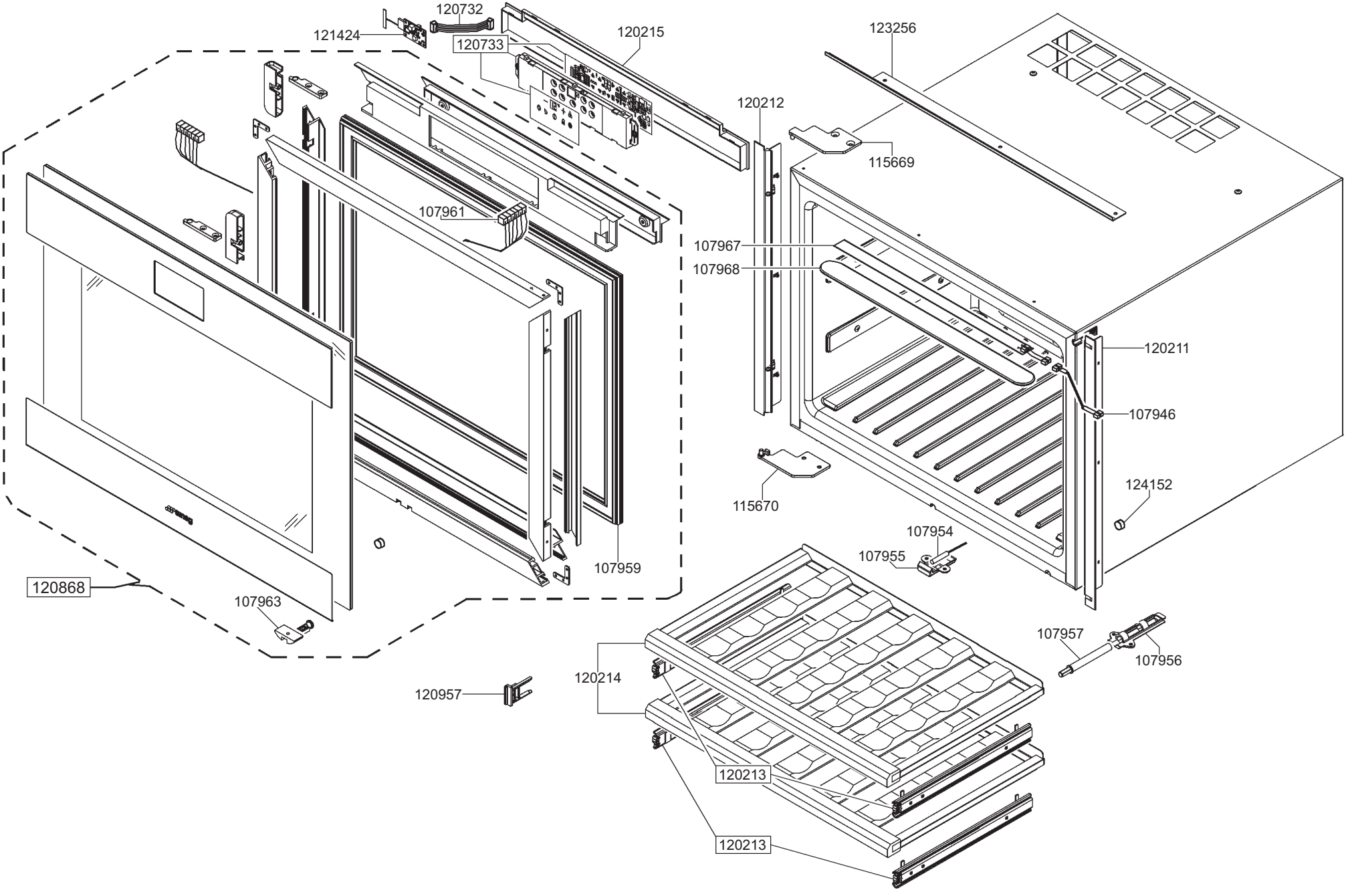
120732
121424
120733
120215
123256
120212
115669
107961
107967
107968
120211
107946
124152
115670
107954
107955
107959
120868
107963
107957
107956
120214
120957
120213
120213

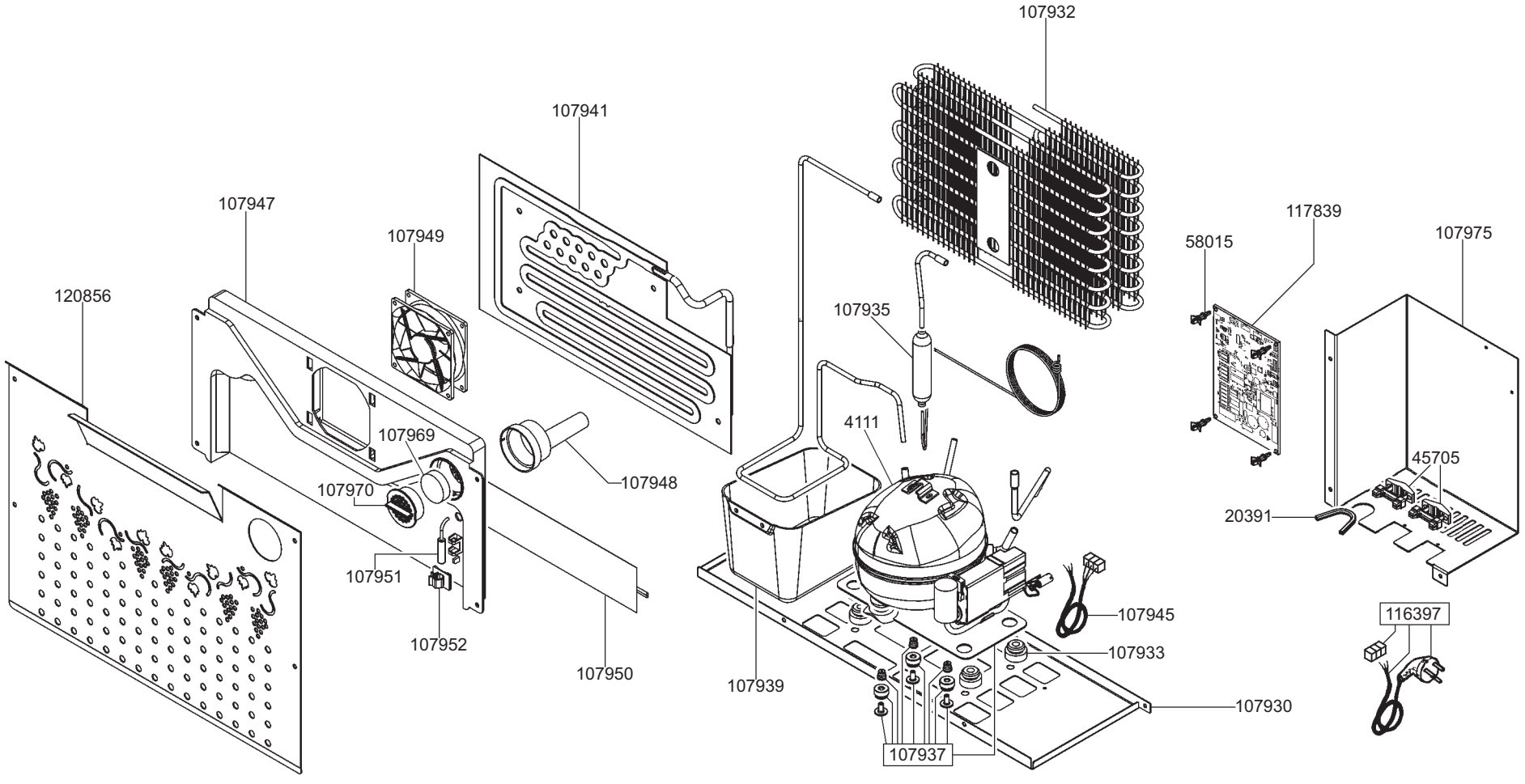
107932
107941
107947
107949
117839
58015
107975
120856
107935
107969
4111
45705
107970
107948
20391
107951
107945
116397
107952
107933
107950
107939
107930
107937