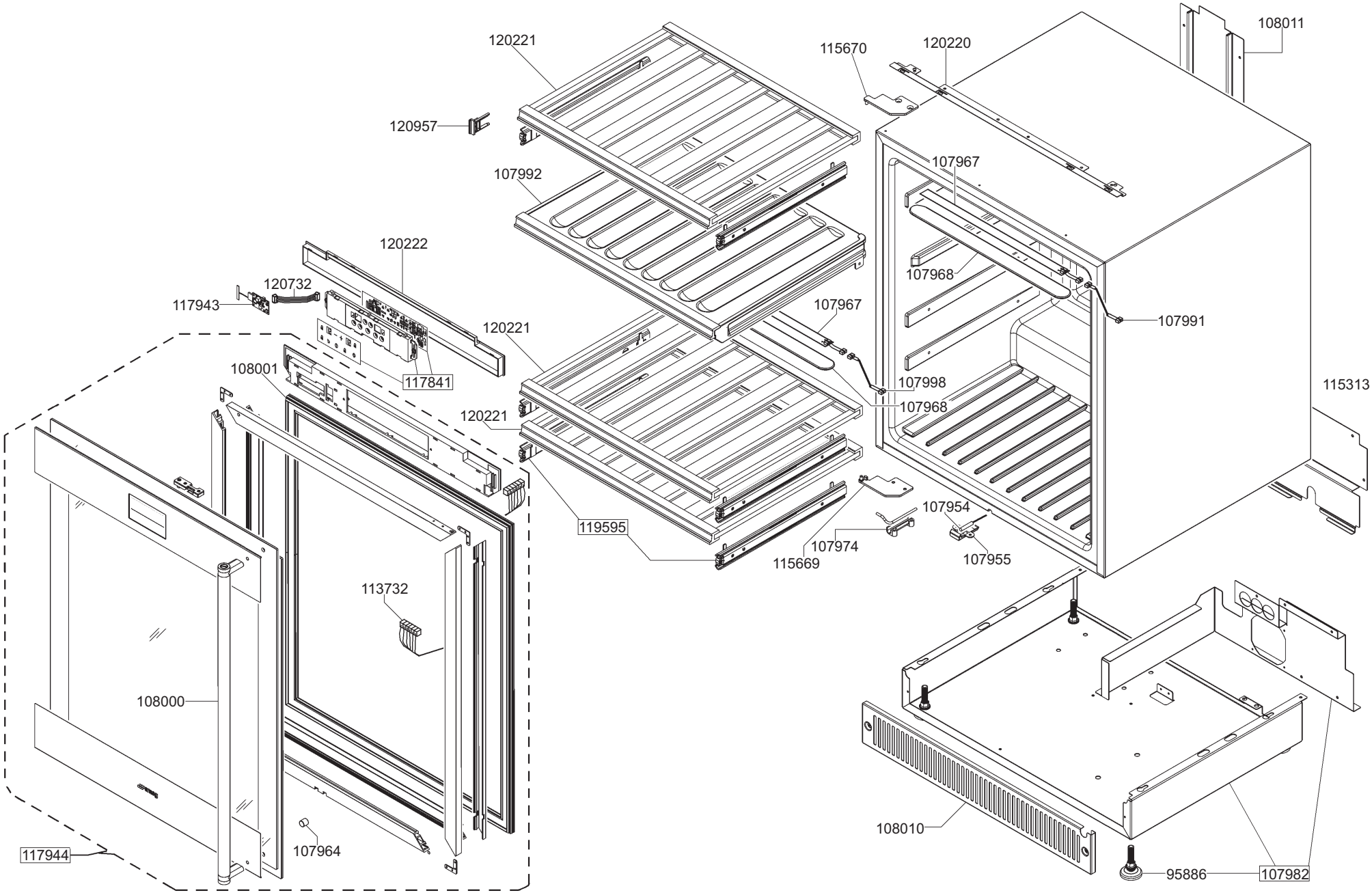
120221
120957
107992
120222
120732
117943
117841
108001
120221
120221
119595
115670
120220
108011
107967
107968
107967
107991
107998
107968
115313
107954
107974
115669
107955
113732
108000
117944
107964
108010
95886
107982

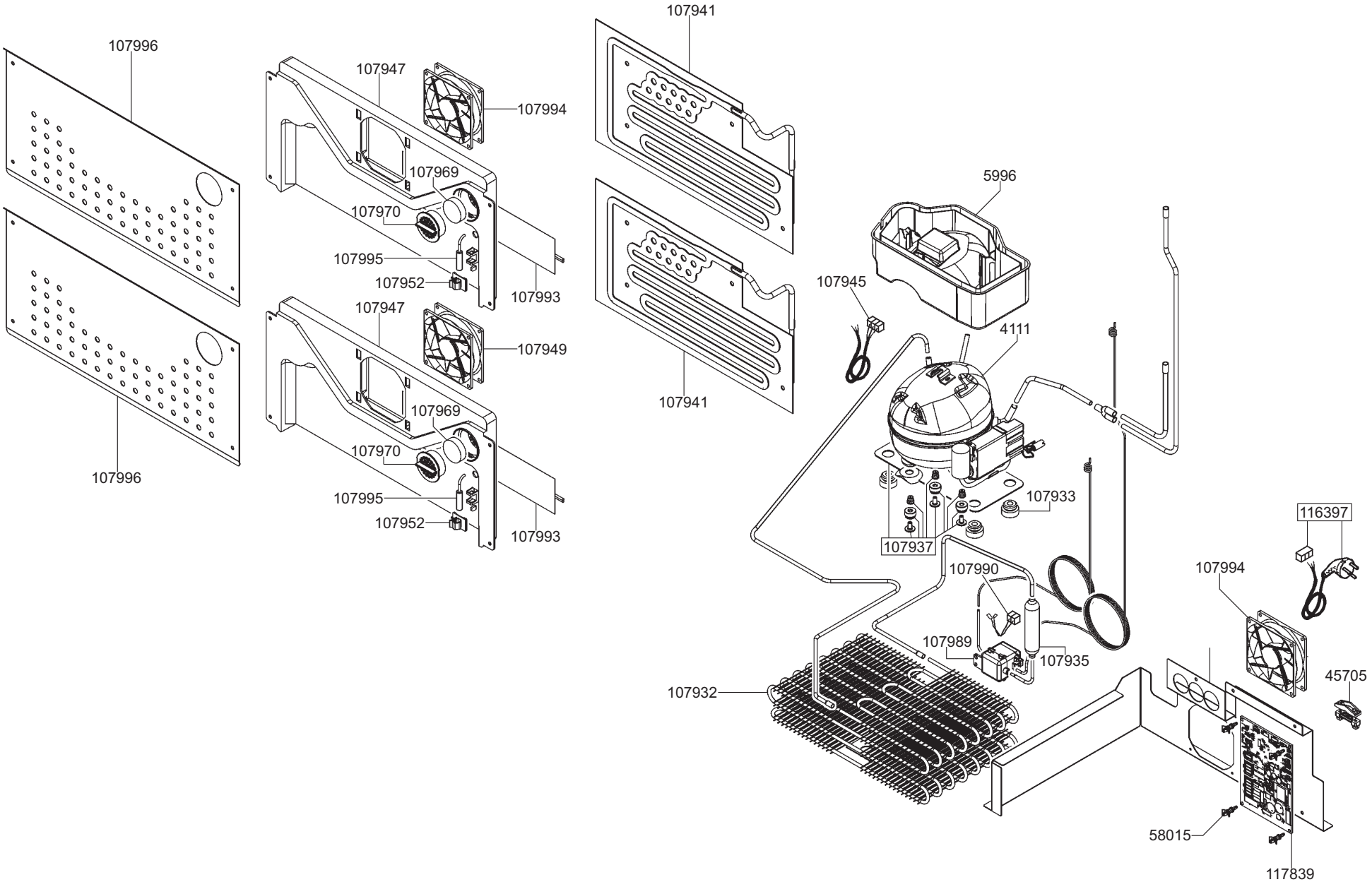
107996
107996
107947
107994
107969
107970
107995
107952
107993
107947
107949
107969
107970
107995
107952
107993
107941
107941
5996
107945
4111
107933
107937
107990
107989
107935
107932
116397
107994
45705
58015
117839