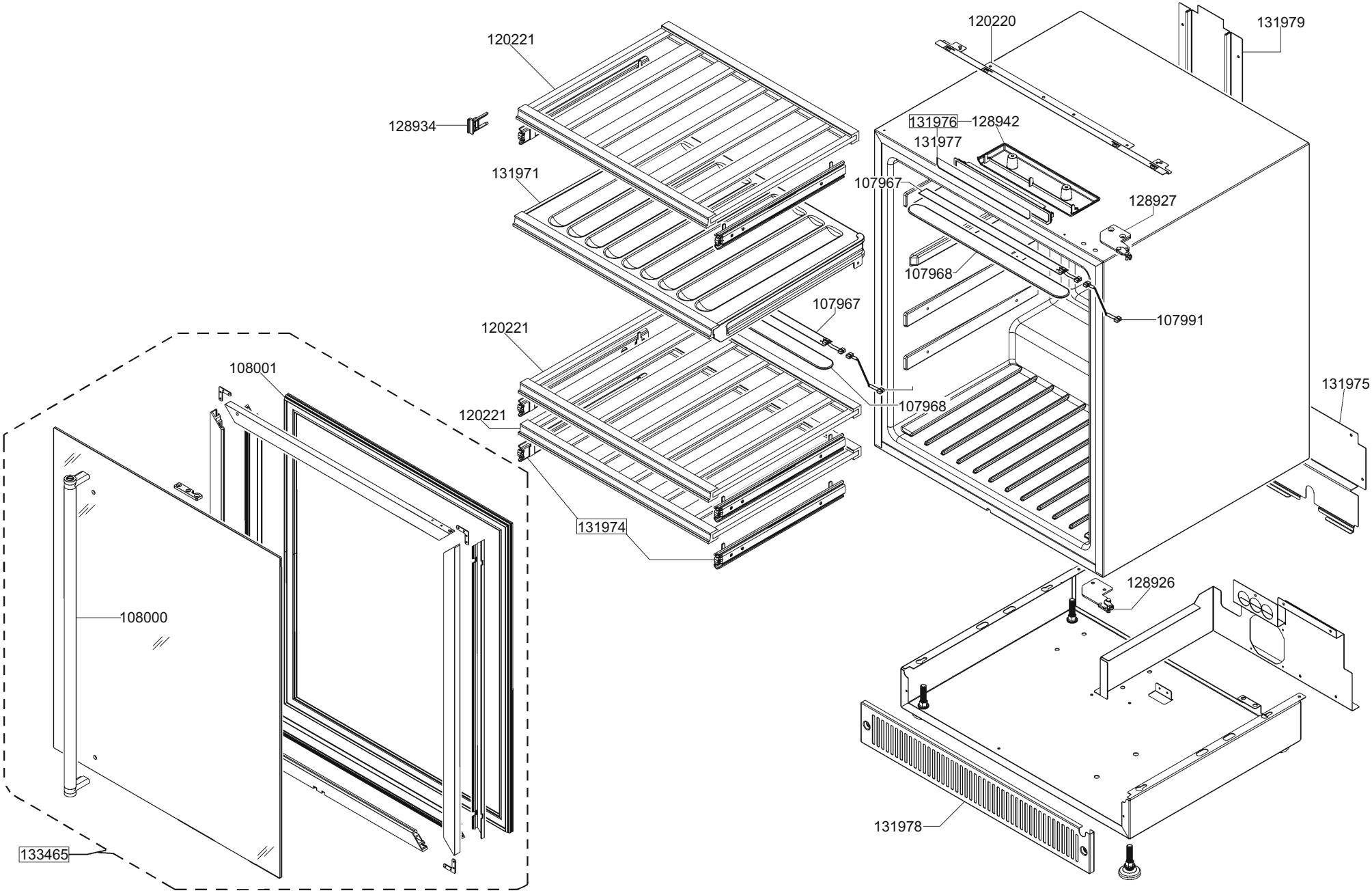
120221
128934
131971
120221
120221
131974
120220
131979
131976
128942
131977
107967
128927
107968
107967
107991
107968
131975
128926
131978
108001
108000
133465

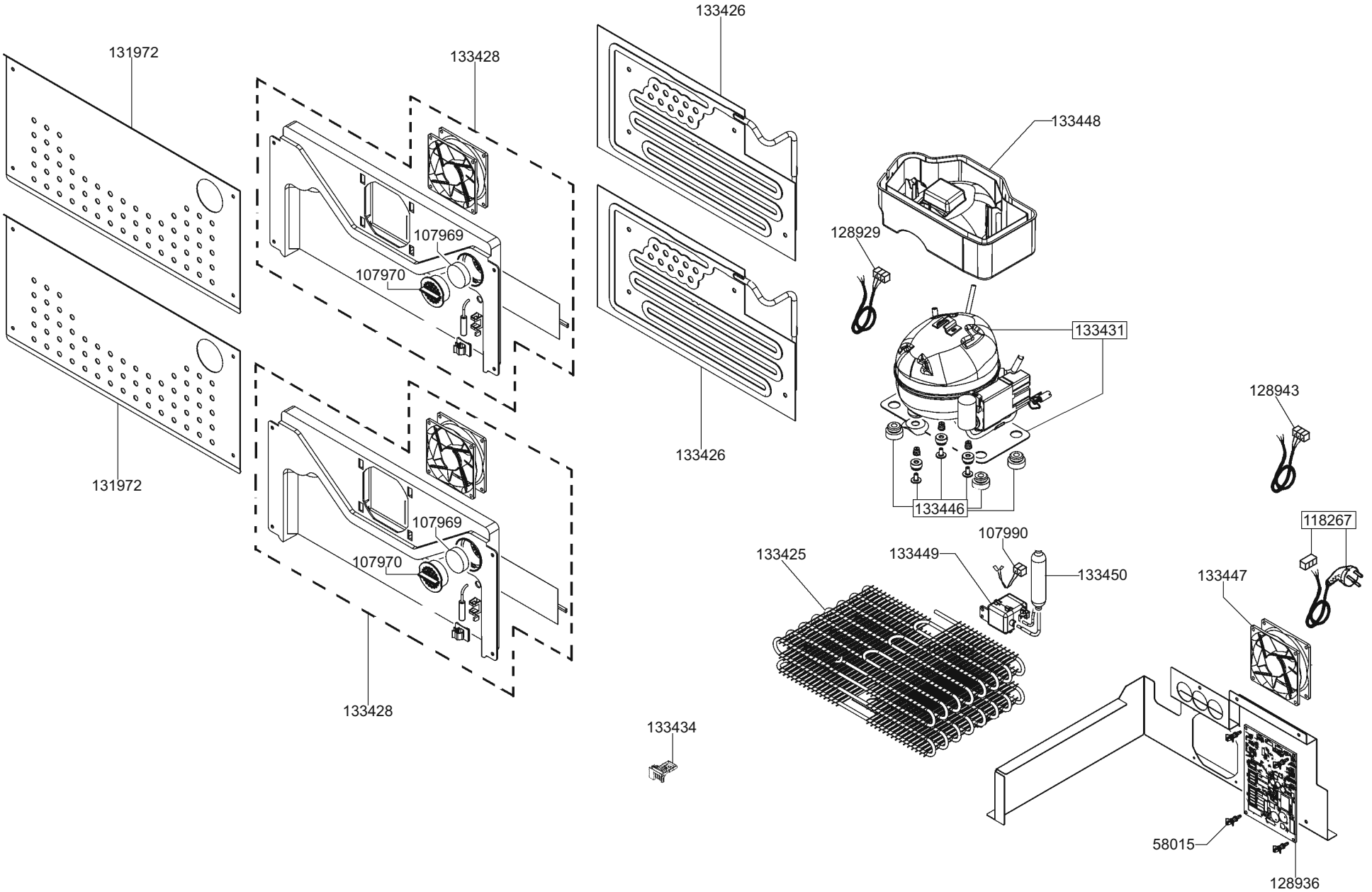
131972
133428
133426
133448
128929
107969
107970
133431
128943
131972
133426
133446
107969
107990
118267
133425
133449
133450
133447
107970
133428
133434
58015
128936