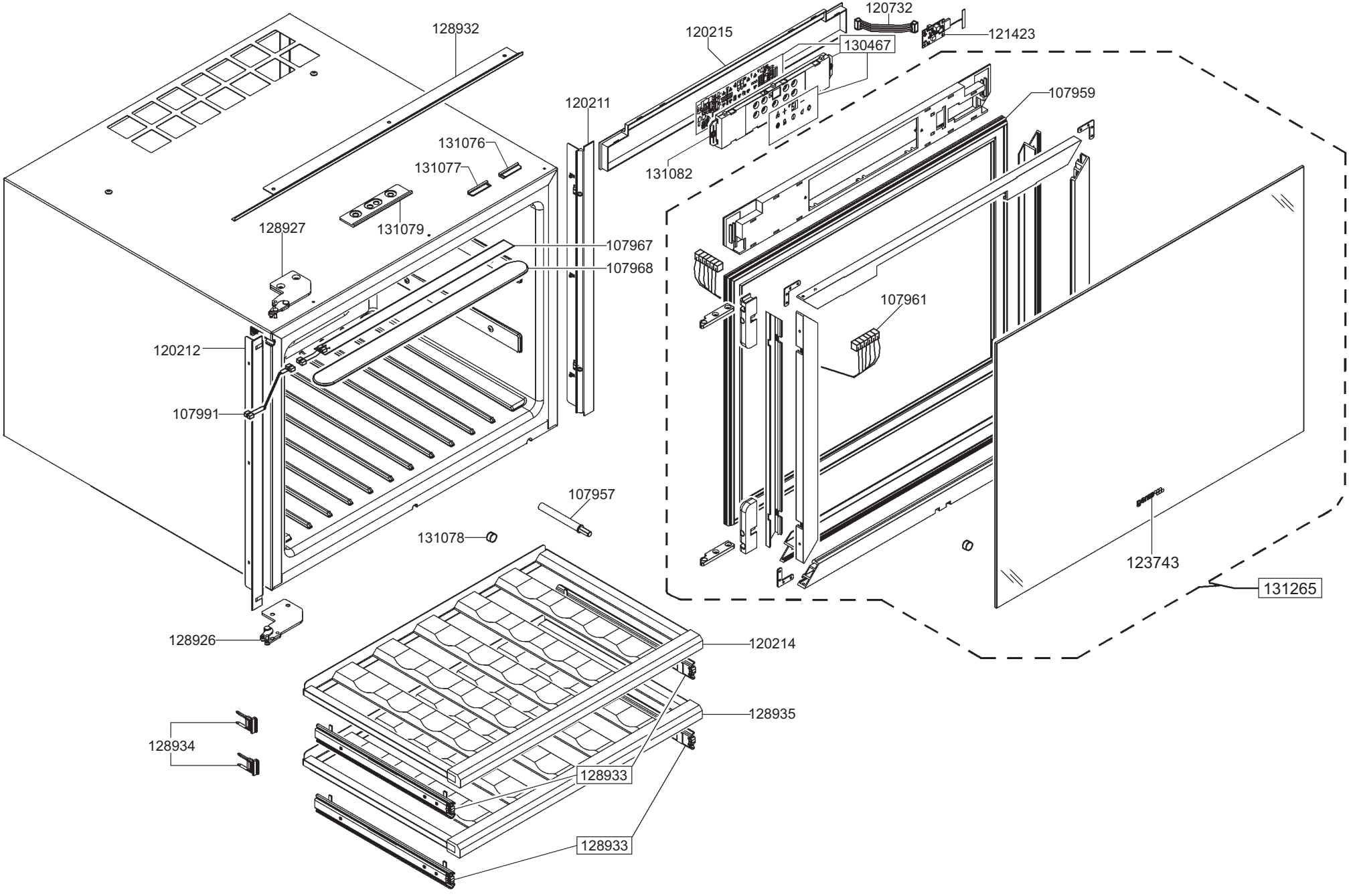
128932
120215
120732
121423
130467
107959
120211
131076
131077
131082
128927
131079
107967
107968
107961
120212
107991
107957
131078
123743
131265
128926
120214
128935
128934
128933
128933

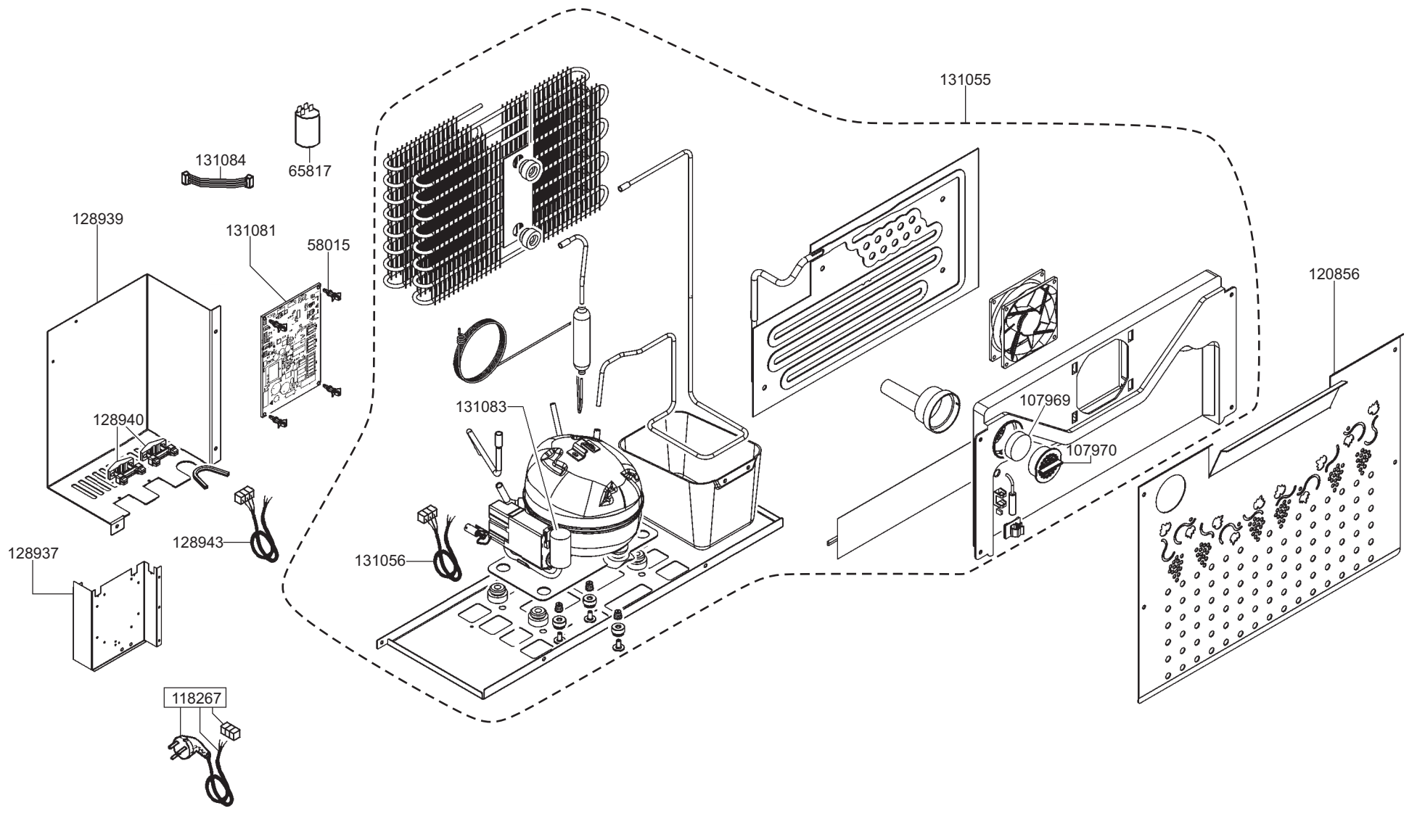
131055
131084
65817
128939
131081
58015
120856
128940
131083
107969
107970
128943
128937
131056
118267