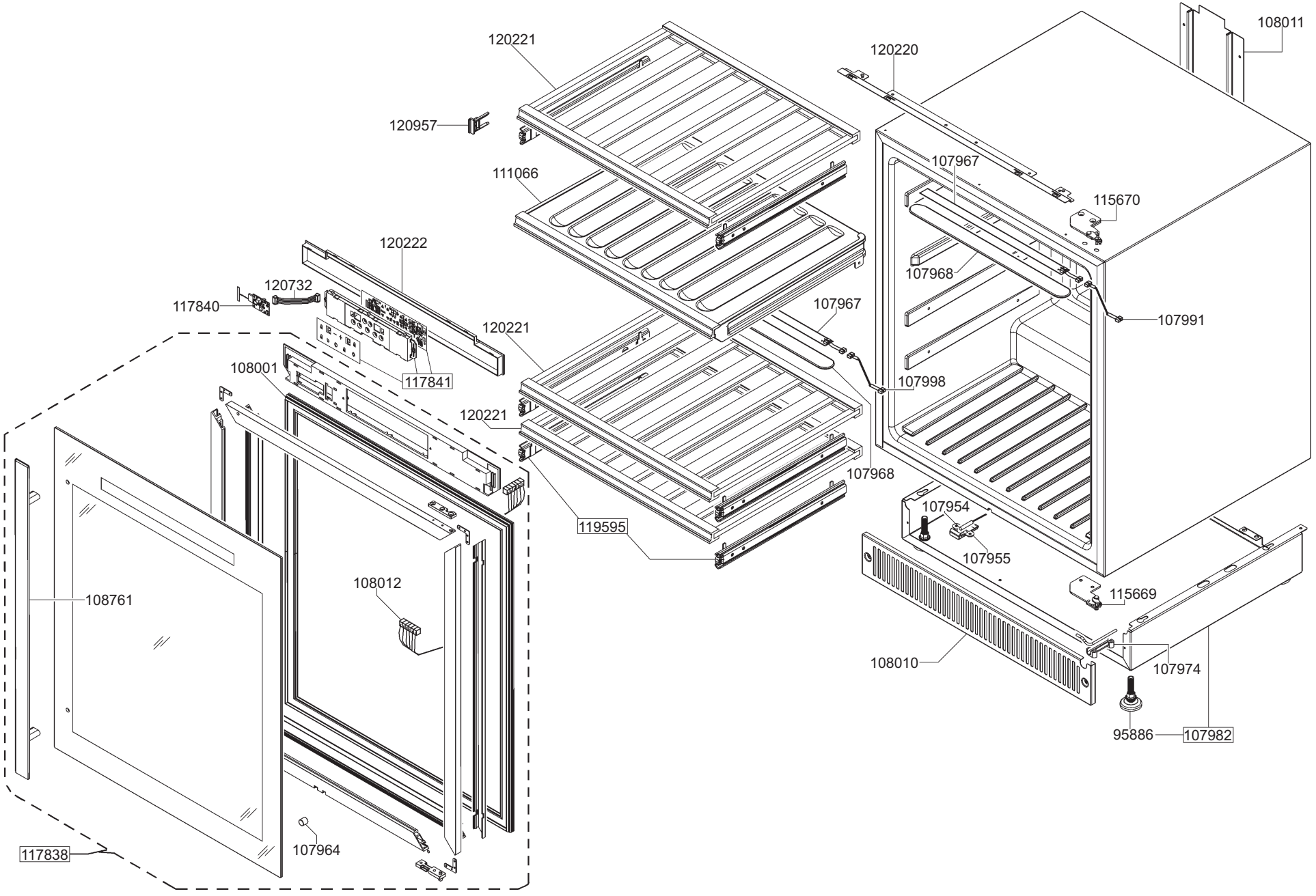
120221
120957
111066
120222
120732
117840
117841
108001
120221
120221
119595
108761
108012
117838
107964
120220
108011
107967
115670
107968
107991
107967
107998
107968
107954
107955
115669
108010
107974
95886
107982

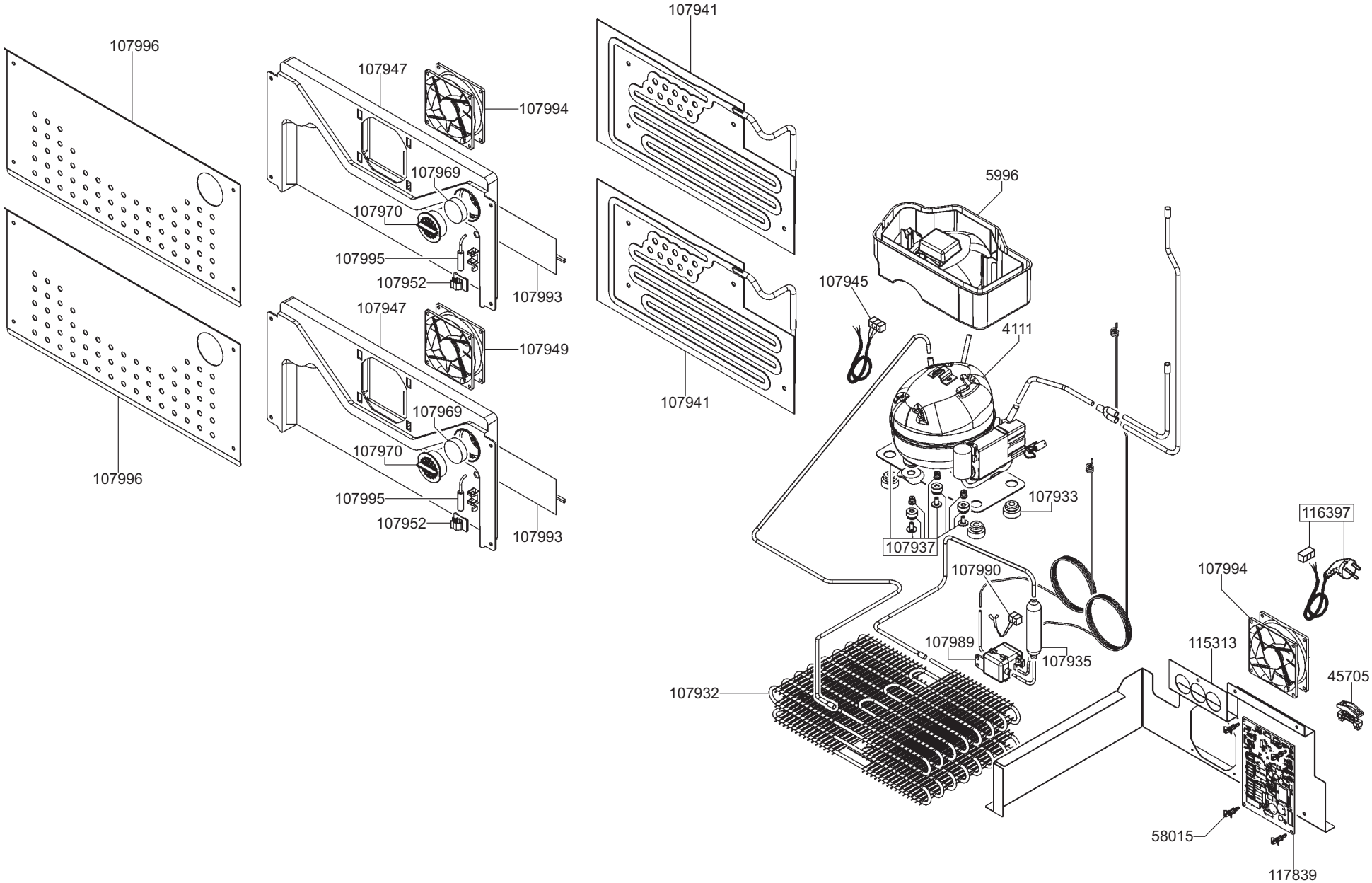
107996
107996
107947
107994
107969
107970
107995
107952
107993
107947
107949
107969
107970
107995
107952
107993
107941
107941
5996
107945
4111
107933
107937
107990
107989
107935
107932
116397
107994
115313
45705
58015
117839