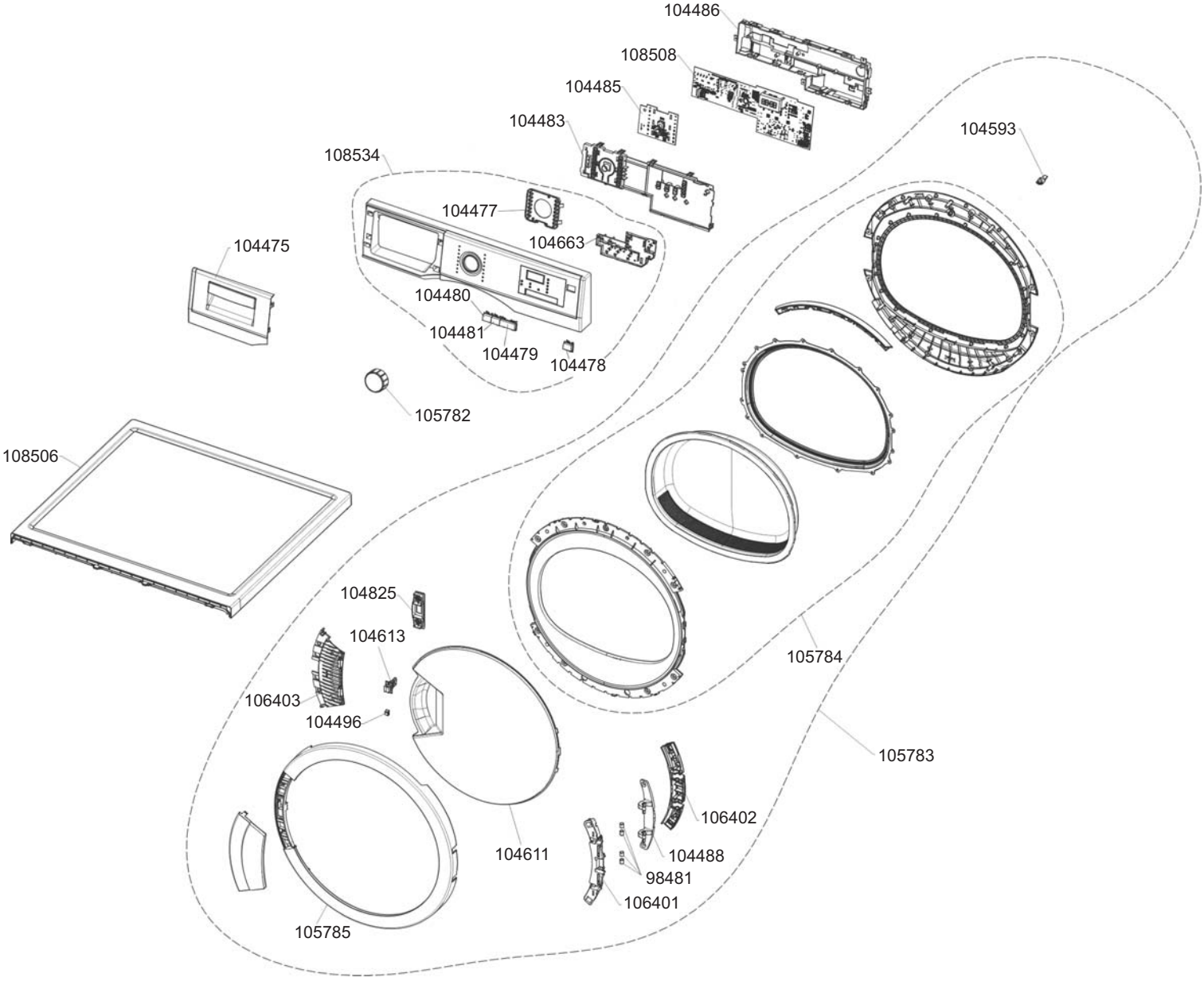
104486
108508
104485
104483
104593
108534
104477
104663
104475
104480
104481
104479
104478
105782
108506
104825
104613
106403
104496
105784
105783
106402
104611
104488
98481
106401
105785

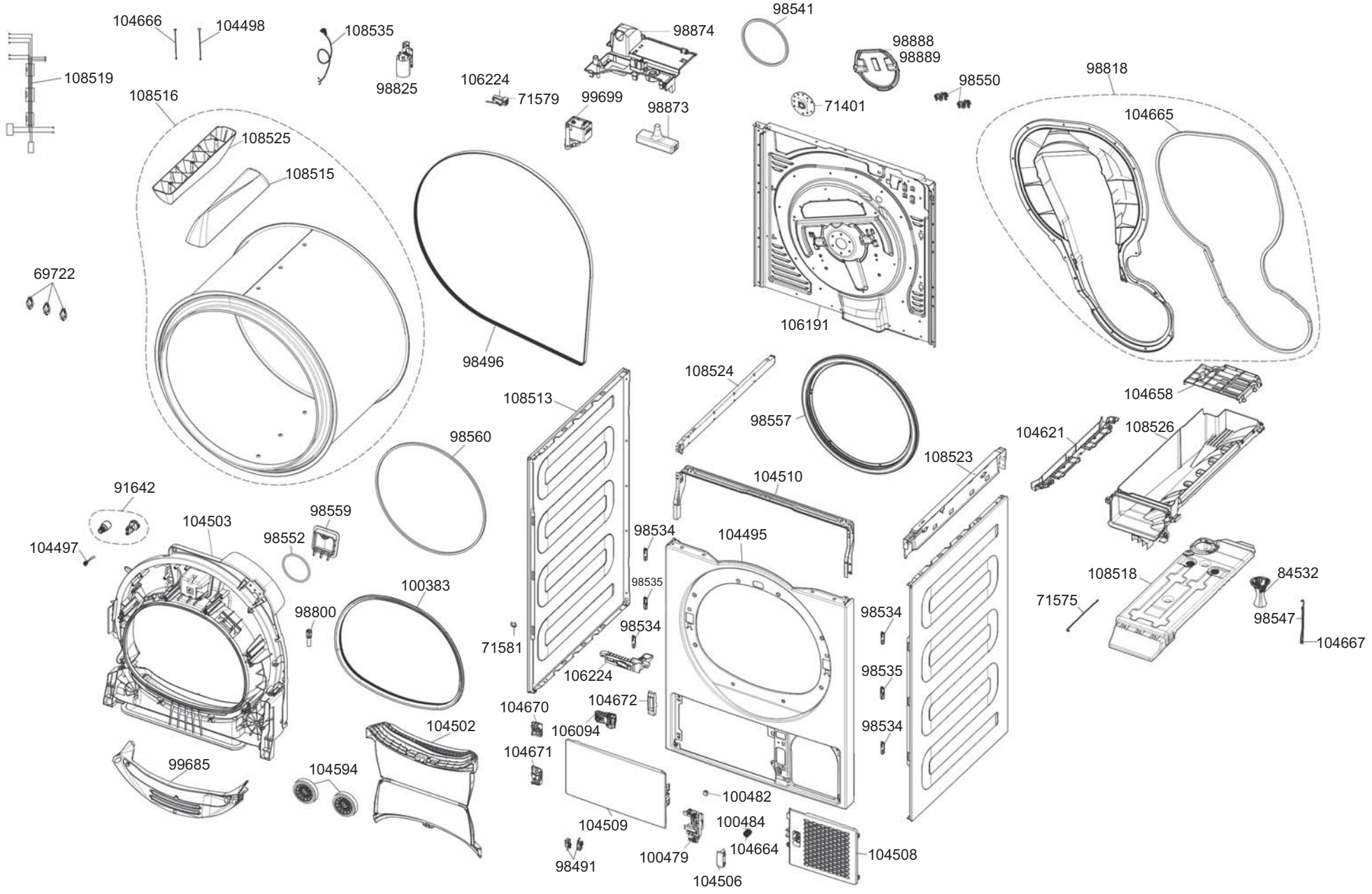
104666
104498
108535
98825
98874
98541
98888
98889
98550
98818
108519
108516
106224
71579
99699
98873
71401
104665
108525
108515
69722
98496
106191
108524
104658
108513
98557
104621
108526
98560
108523
104510
91642
98559
104503
98534
104495
104497
98552
108518
84532
100383
98535
71575
98547
98800
98534
71581
104667
106224
98535
104670
104672
104502
106094
98534
104671
99685
104594
100482
104509
100484
98491
100479
104664
104508
104506

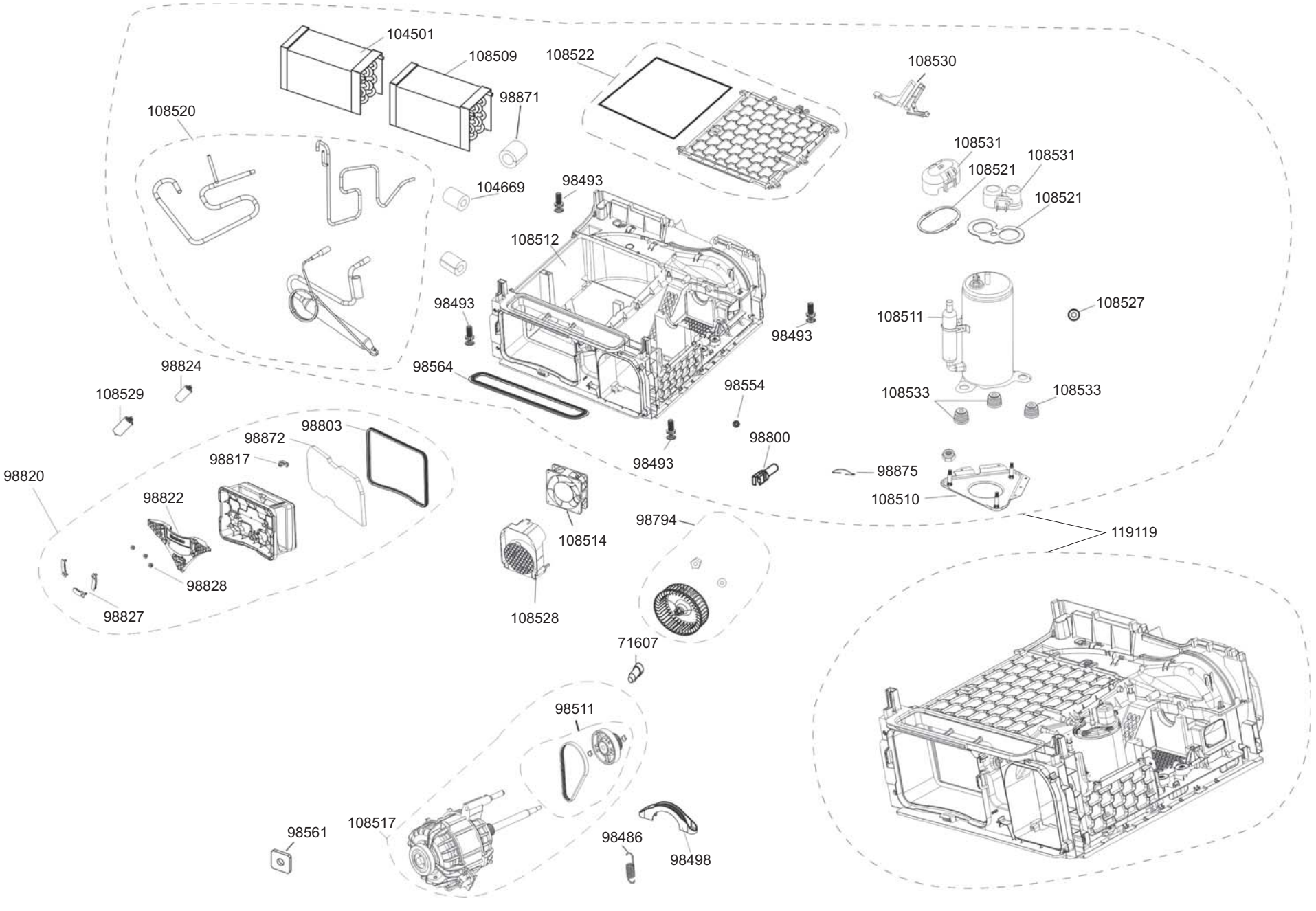
104501
108509
108522
108530
98871
108520
108531
108531
108521
108521
104669
98493
108512
98493
98493
108511
108527
98824
98564
98554
108529
108533
108533
98803
98872
98817
98493
98800
98820
98875
98822
108510
98794
108514
119119
98828
98827
108528
71607
98511
98561
108517
98486
98498