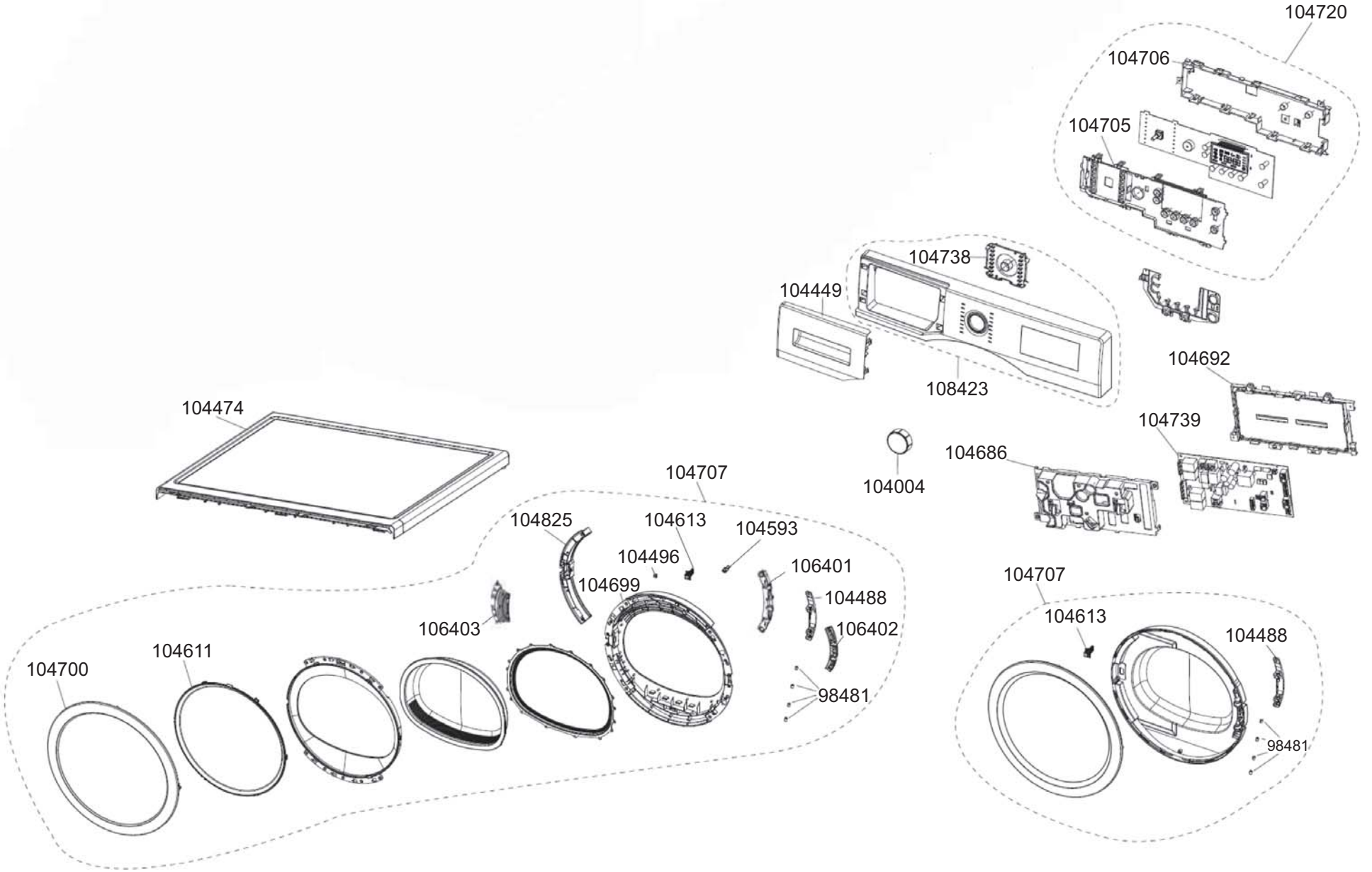
104720
104706
104705
104738
104449
108423
104692
104739
104686
104004
104474
104707
104825
104613
104593
104496
106401
104699
104488
106403
106402
104700
104611
98481
104707
104613
104488
98481

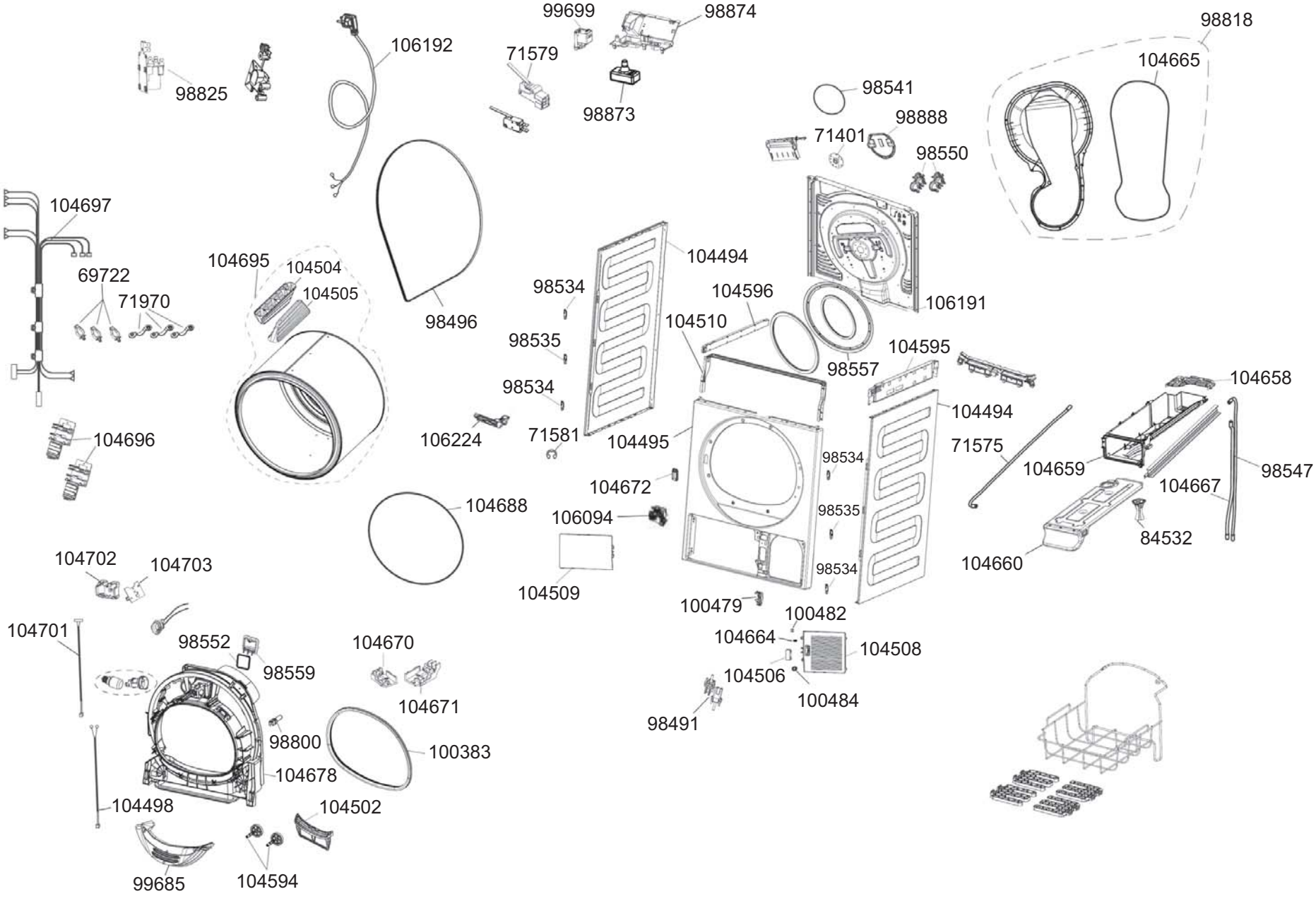
99699
98874
98818
106192
71579
104665
98825
98541
98873
98888
71401
98550
104697
104494
104695
104504
69722
104505
98534
104596
106191
71970
98496
104510
98535
104595
98557
98534
104658
104494
106224
71581
104495
71575
104696
98534
104659
98547
104672
104667
104688
106094
98535
84532
104702
104703
104660
98534
104509
100479
100482
104701
104664
98552
104670
104508
98559
104506
104671
100484
98491
98800
100383
104678
104498
104502
99685
104594

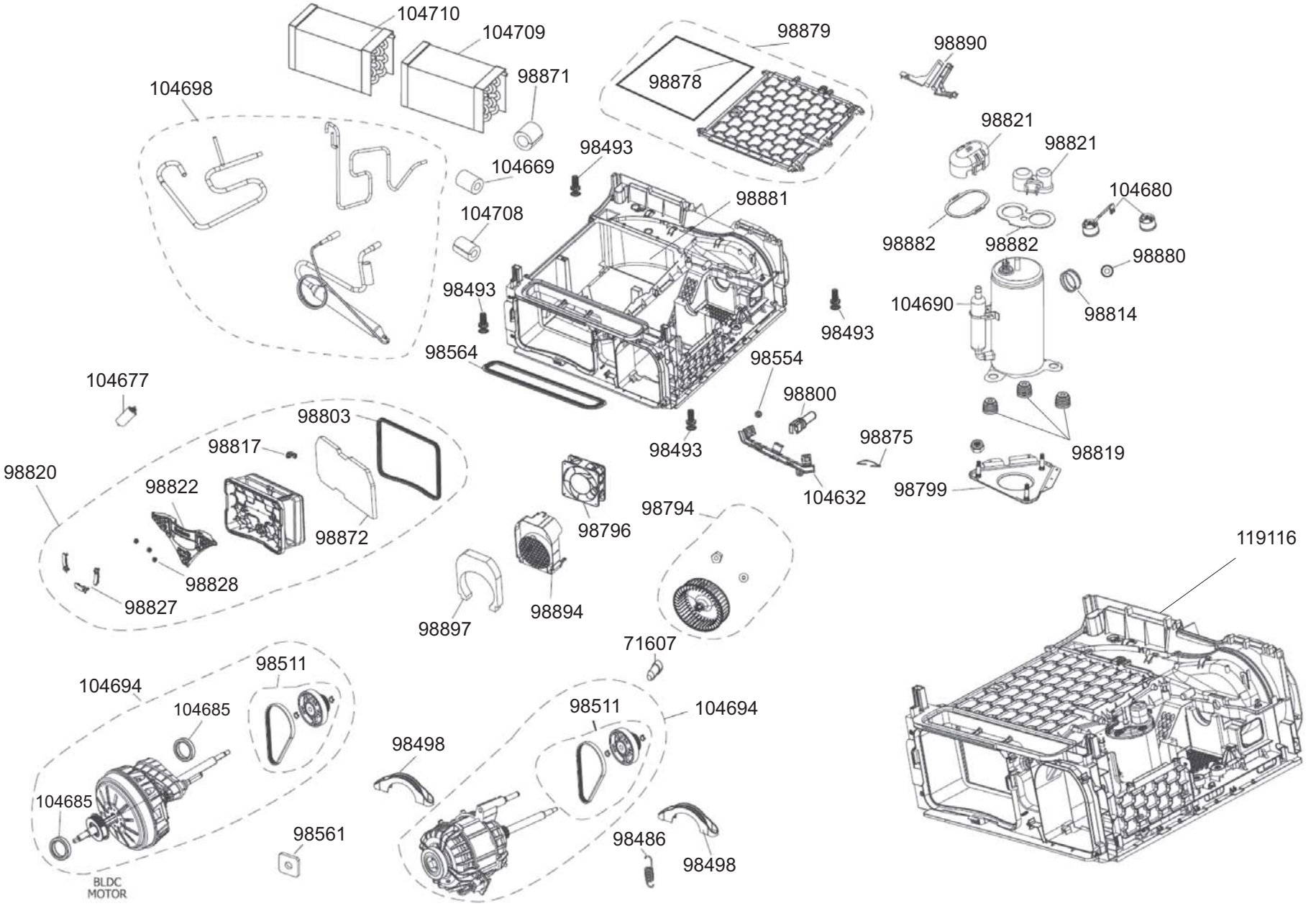
104710
104709
98879
98878
98890
98871
104698
98821
98821
98493
104669
98881
104680
104708
98882
98882
98880
98493
104690
98814
98493
98564
98554
104677
98800
98803
98493
98875
98819
98817
98820
98822
104632
98799
98872
98796
98794
98828
98827
98897
98894
119116
71607
98511
104694
104685
98511
104694
98498
104685
98561
98486
98498
BLDC
MOTOR