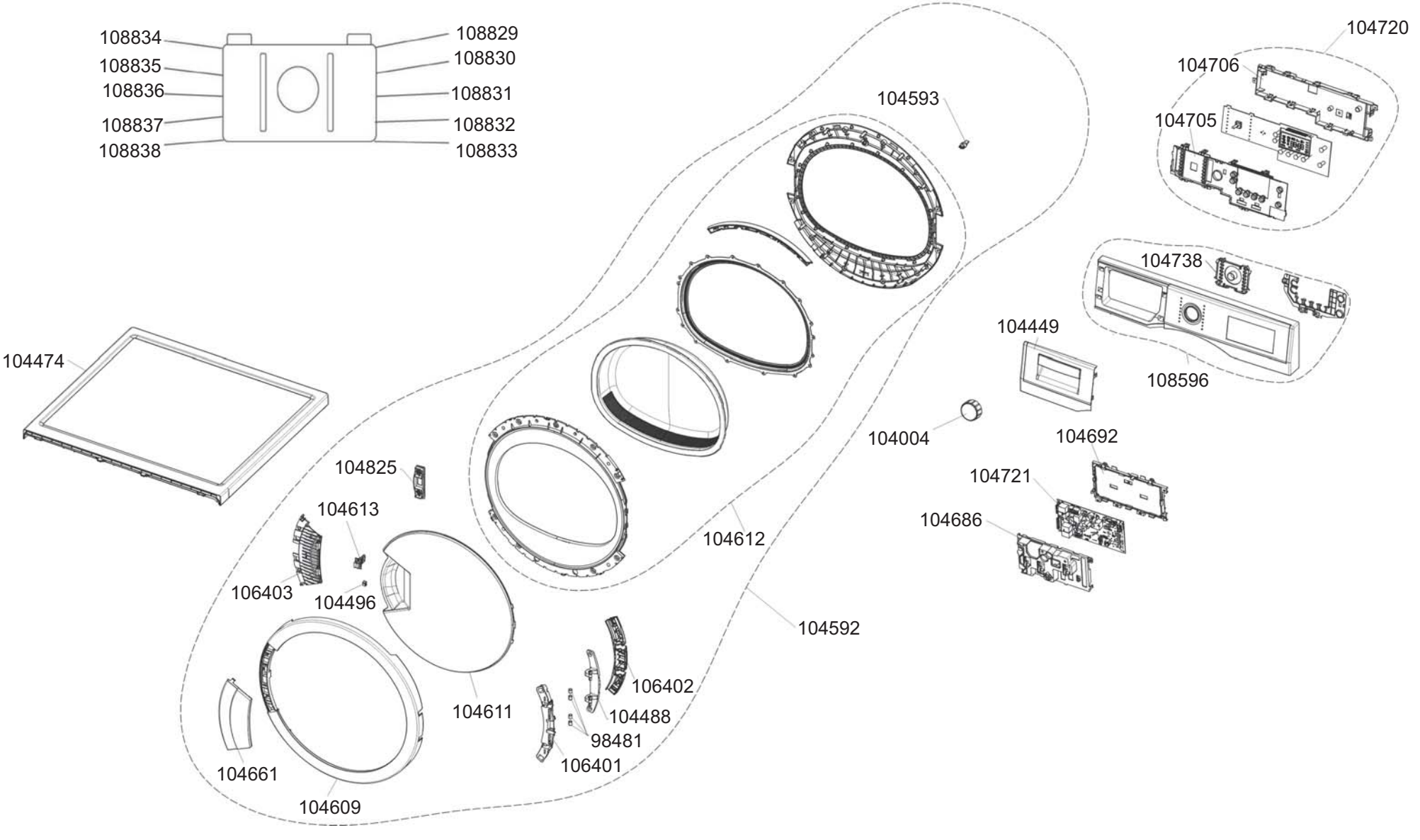
108834
108835
108836
108837
108838
108829
108830
108831
108832
108833
104720
104706
104705
104593
104738
104449
108596
104474
104004
104692
104721
104686
104825
104613
104612
106403
104496
104592
106402
104611
104488
98481
104661
106401
104609

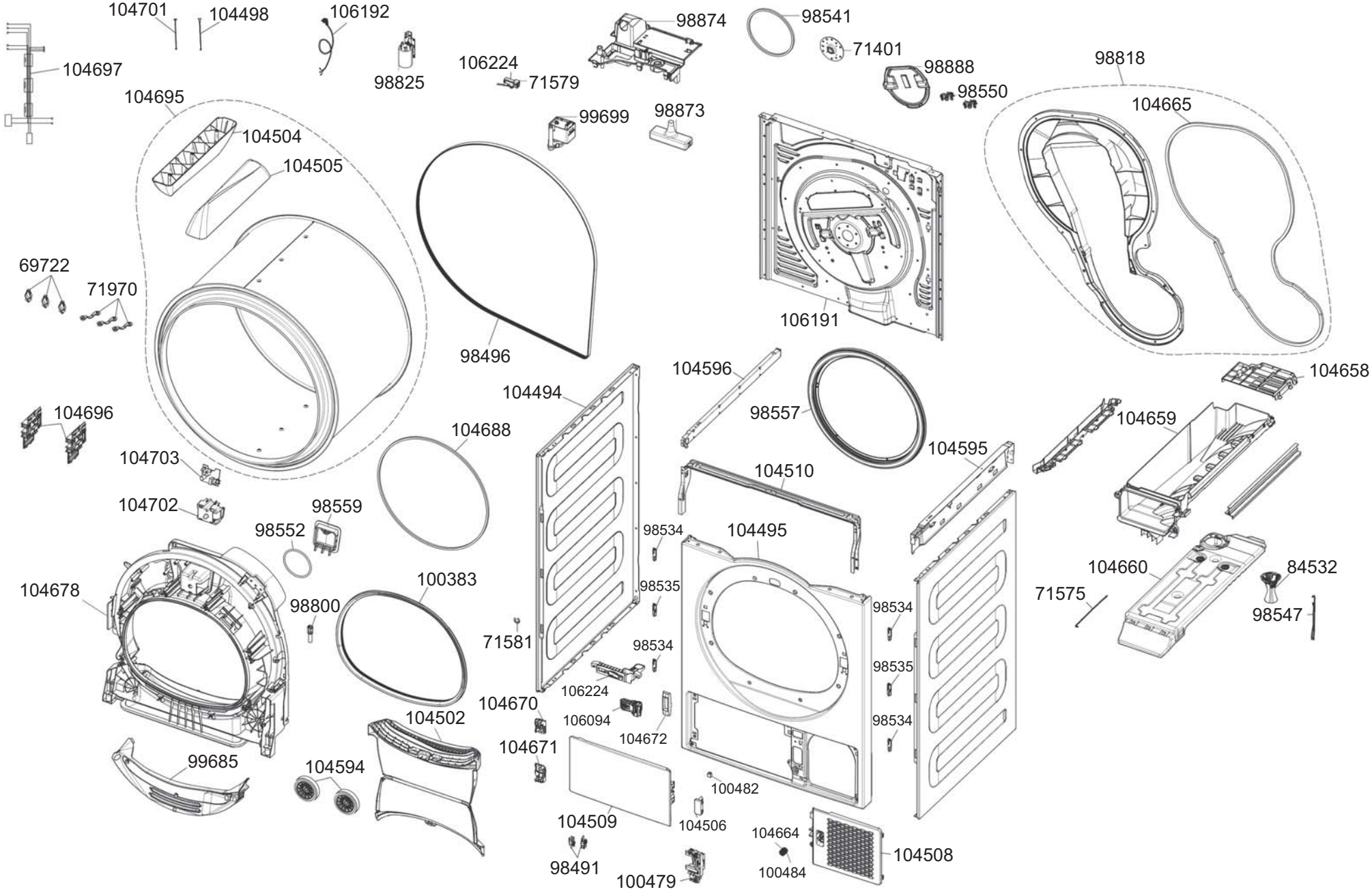
104701
104498
106192
98874
98541
71401
104697
98825
106224
71579
98888
98550
98818
104665
104695
104504
104505
99699
98873
69722
71970
98496
106191
104596
104658
104494
98557
104659
104696
104688
104595
104703
104510
104702
98559
98552
98534
104495
104660
84532
104678
100383
98535
71575
98547
98800
71581
98534
106224
98535
104670
106094
104672
98534
104502
104671
99685
104594
100482
104509
104506
104664
104508
98491
100484
100479

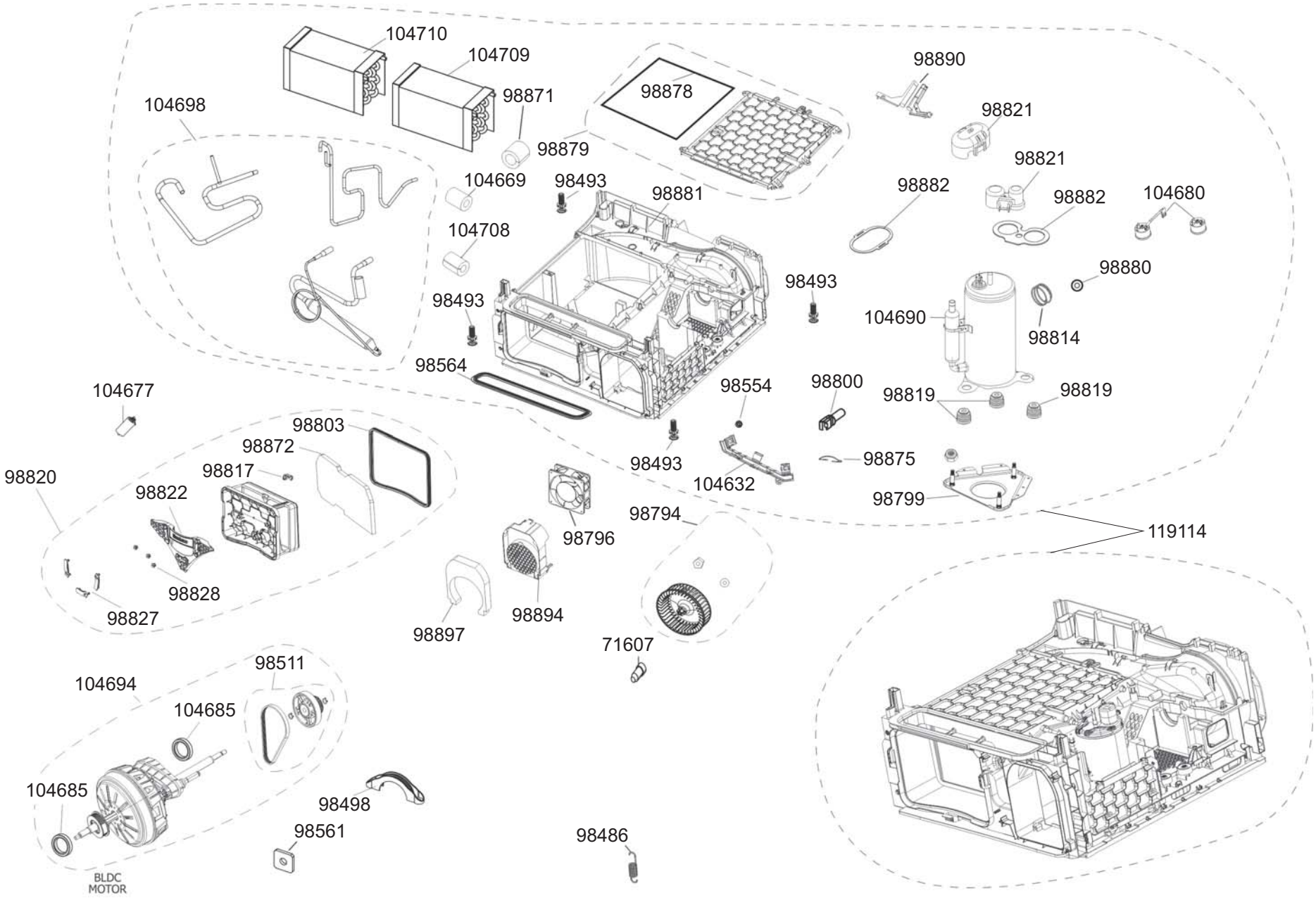
104710
104709
98871
98878
98890
104698
98879
98821
98821
104669
98493
98881
98882
98882
104680
104708
98880
98493
98493
104690
98814
98564
98554
98800
98819
98819
104677
98803
98872
98817
98493
98875
98820
98822
104632
98799
98794
119114
98796
98828
98827
98894
98897
71607
98511
104694
104685
104685
98498
98561
98486
BLDC
MOTOR