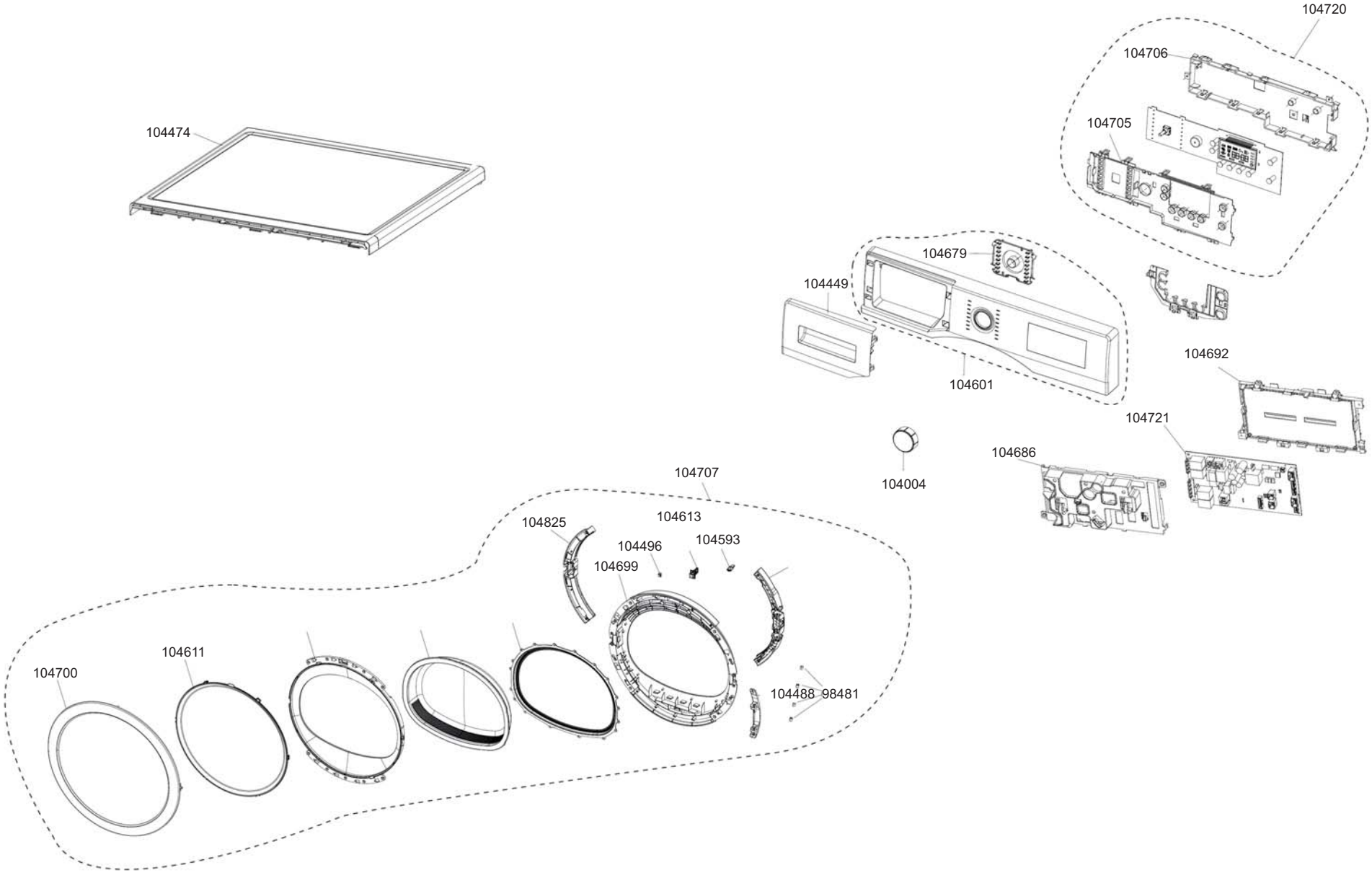
104720
104706
104705
104474
104679
104449
104601
104692
104721
104686
104004
104707
104825
104613
104496
104593
104699
104611
104700
104488
98481

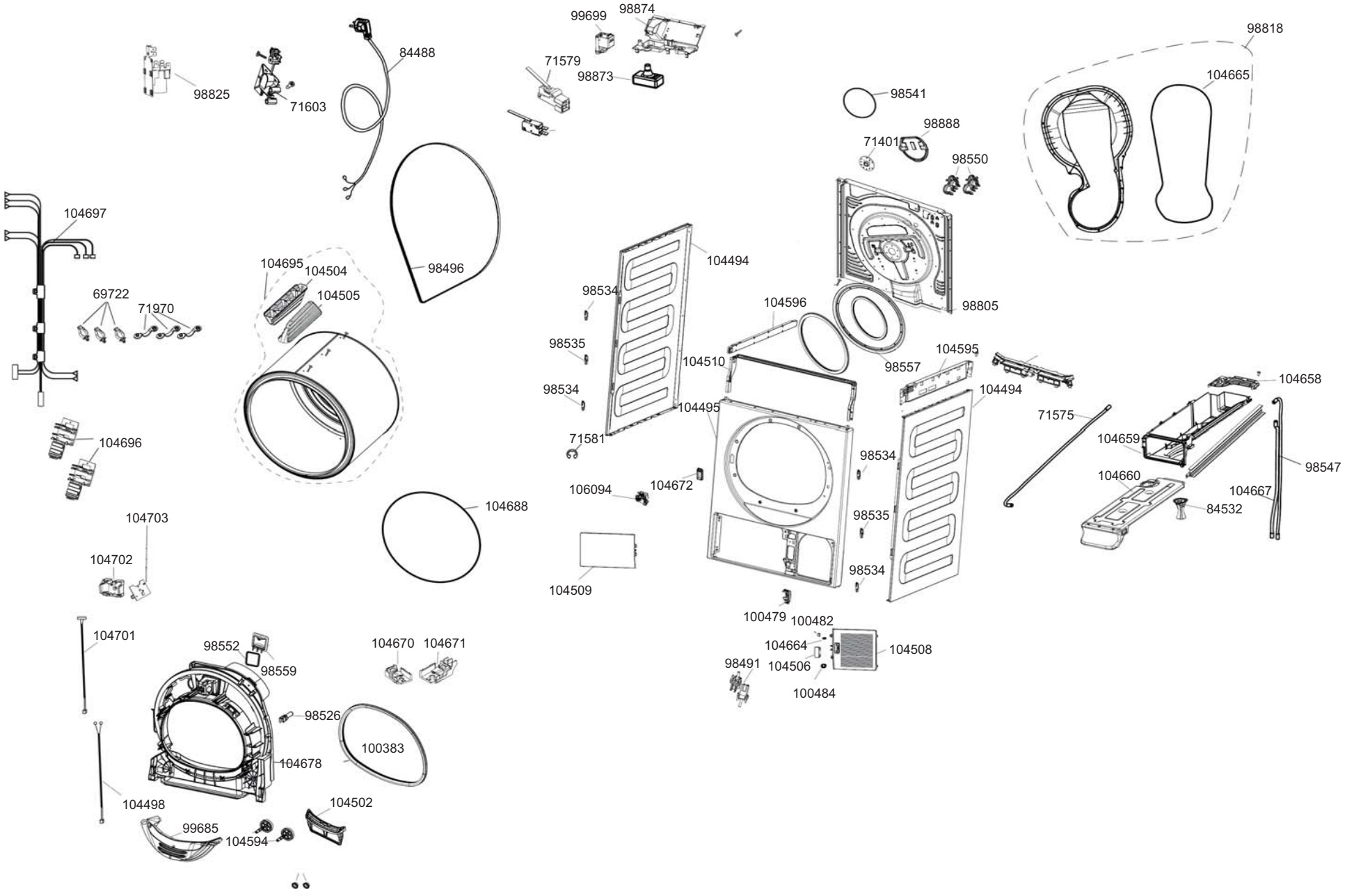
98825
71603
84488
99699
98874
71579
98873
98818
104665
98541
98888
71401
98550
104697
98496
104494
104695
104504
104505
69722
71970
98534
104596
98805
98535
104510
98557
104595
98534
104494
104495
104658
71575
104696
71581
104659
98534
98547
104660
106094
104672
104667
84532
104688
104703
98535
104702
98534
104509
100479
100482
104701
98552
104670
104671
104664
104508
98559
98491
104506
98526
100484
100383
104678
104498
104502
99685
104594

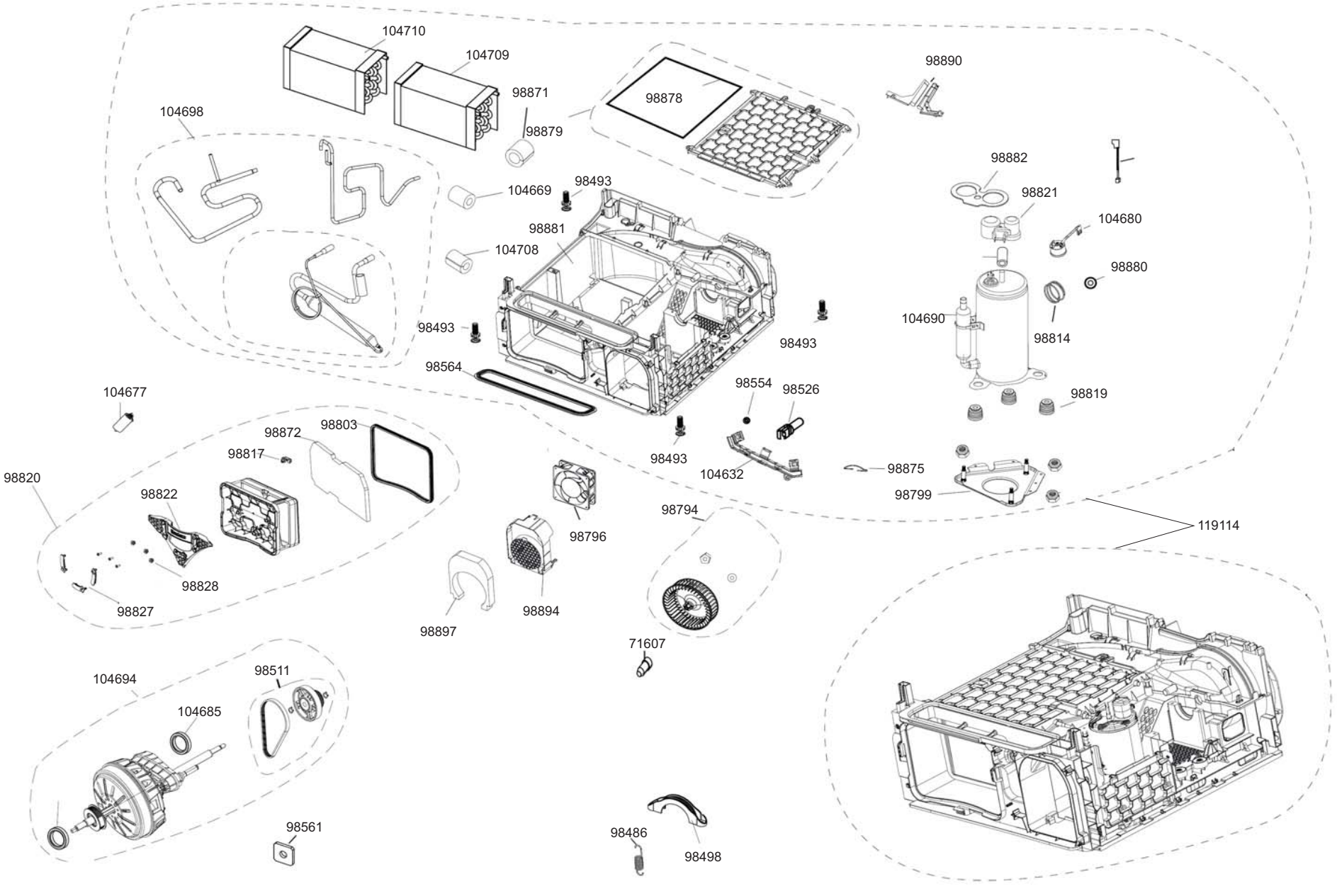
104710
104709
98871
98879
98878
98890
104698
98882
98821
104680
98880
104669
98493
98881
104708
104690
98814
98493
98493
98564
98554
98526
98819
104677
98872
98803
98817
98493
104632
98875
98820
98822
98799
98794
119114
98796
98828
98827
98897
98894
71607
104694
98511
104685
98561
98486
98498