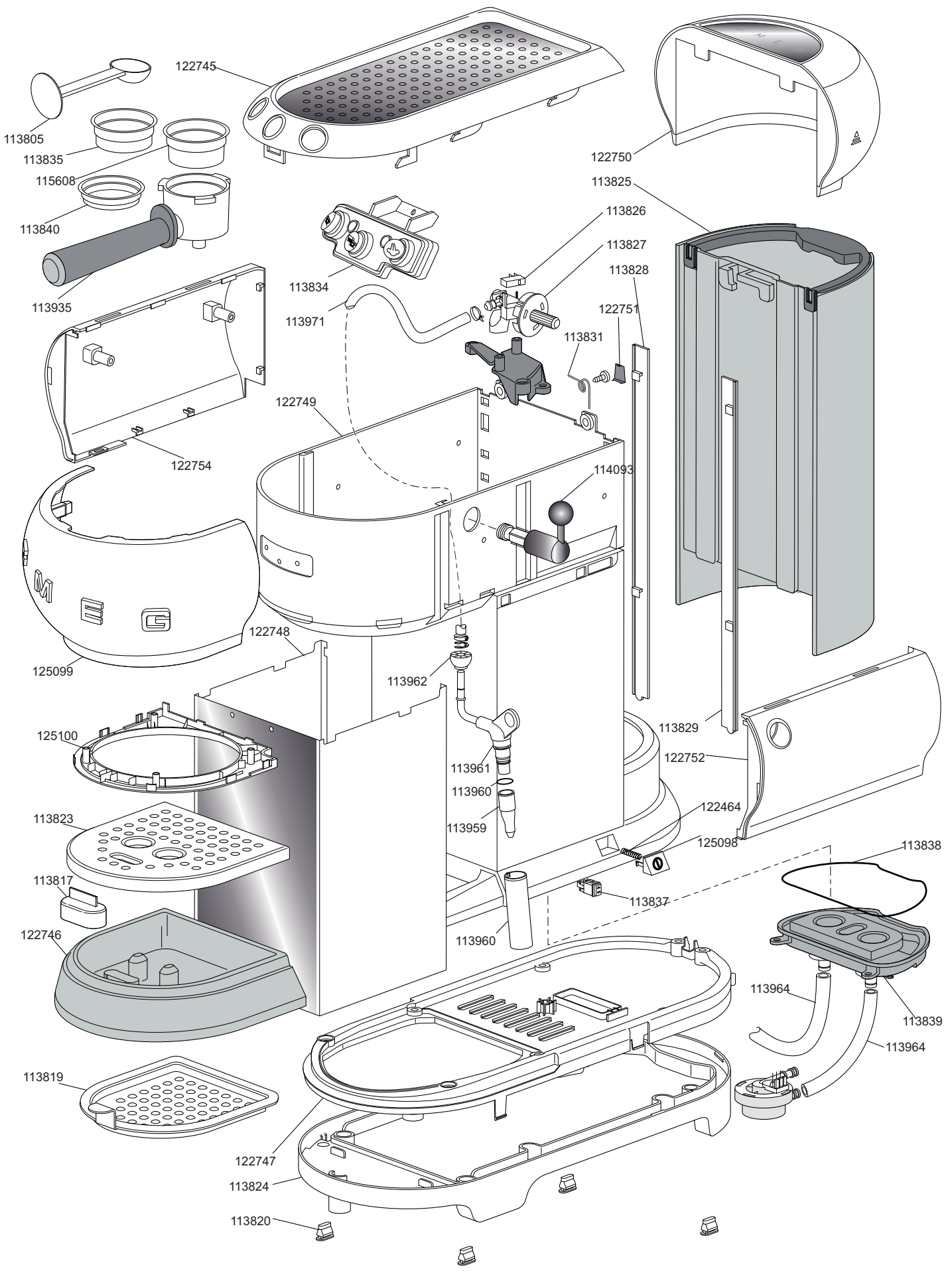
122745
113805
113835
115608
113840
113935
122750
113825
113826
113827
113828
113834
113971
122751
113831
122749
122754
114093
122748
125099
113962
125100
113829
122752
113961
113960
113959
122464
125098
113823
113838
113817
113837
122746
113960
113964
113839
113964
113819
122747
113824
113820

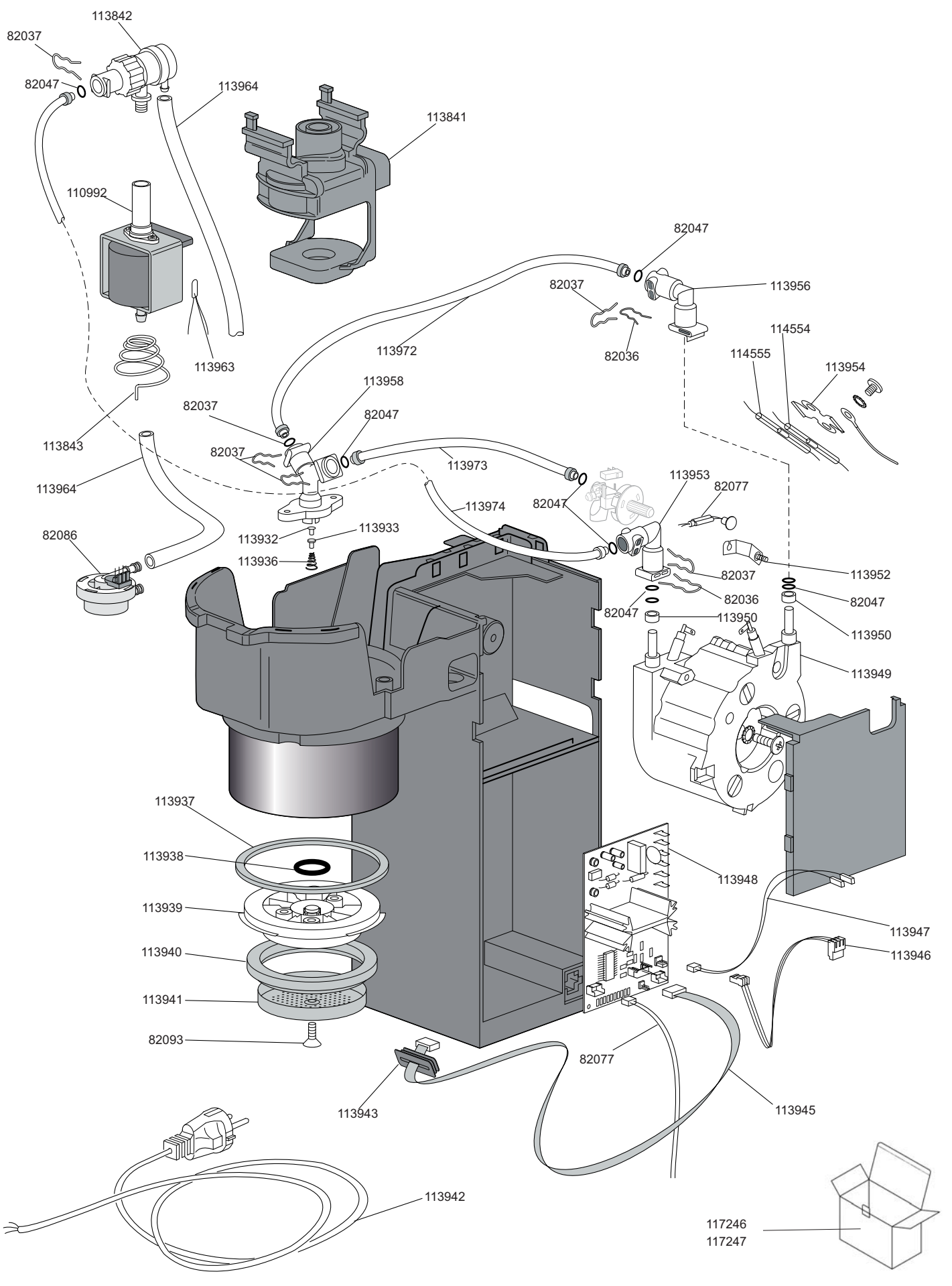
113842
82037
82047
113964
113841
110992
82047
113956
82037
113972
82036
114554
114555
113954
113963
113958
82037
82047
113843
82037
113973
113964
113953
82077
82047
113974
82086
113932
113933
113936
82037
113952
82036
82047
82047
113950
113950
113949
113937
113938
113948
113939
113947
113940
113946
113941
82093
82077
113943
113945
113942
117246
117247