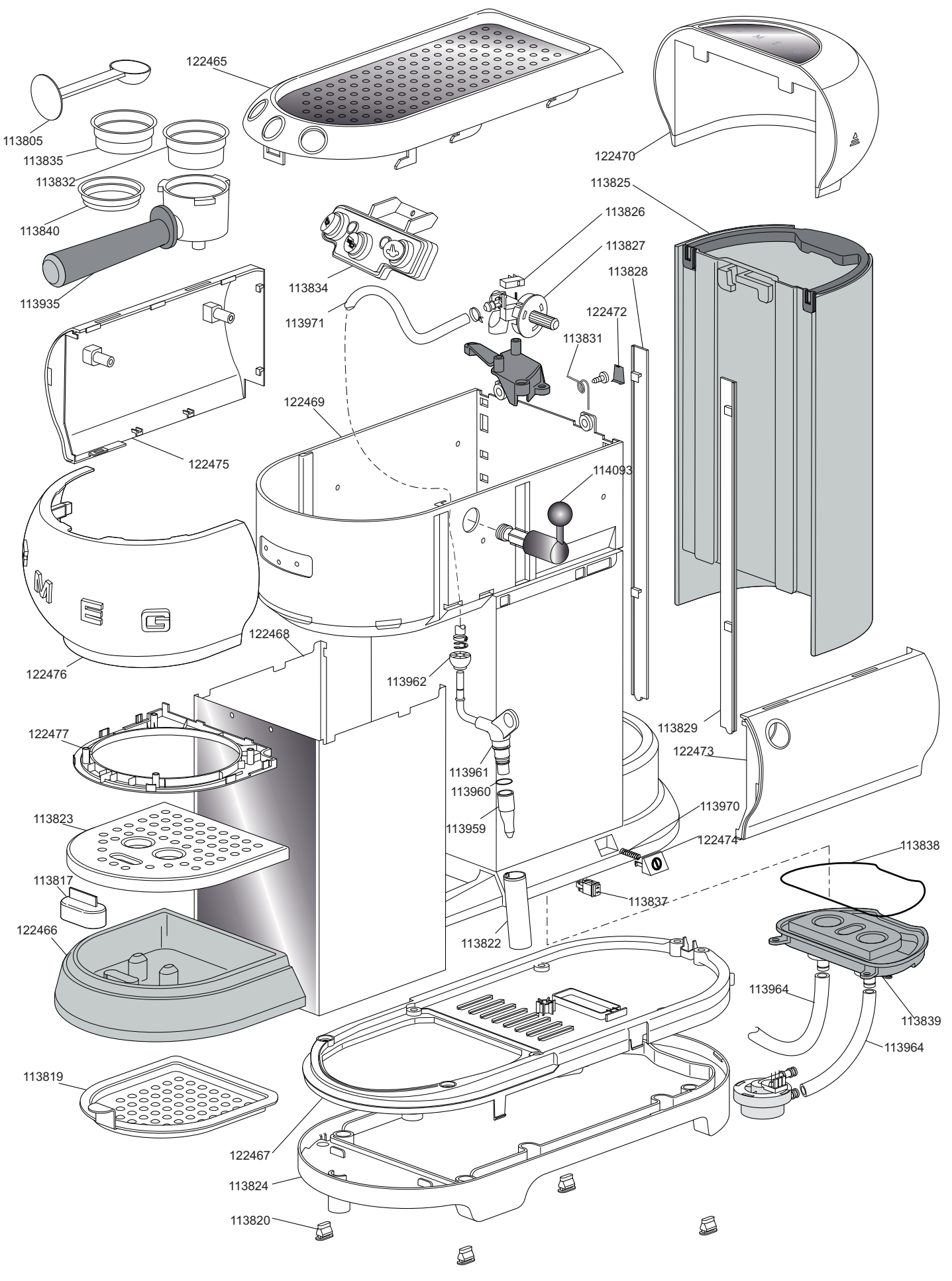
122465
113805
113835
113832
113840
113935
122470
113825
113826
113827
113828
113834
113971
122472
113831
122469
122475
114093
122468
122476
113962
113829
122473
122477
113961
113960
113959
113970
113823
122474
113838
113817
113837
122466
113822
113964
113839
113964
113819
122467
113824
113820

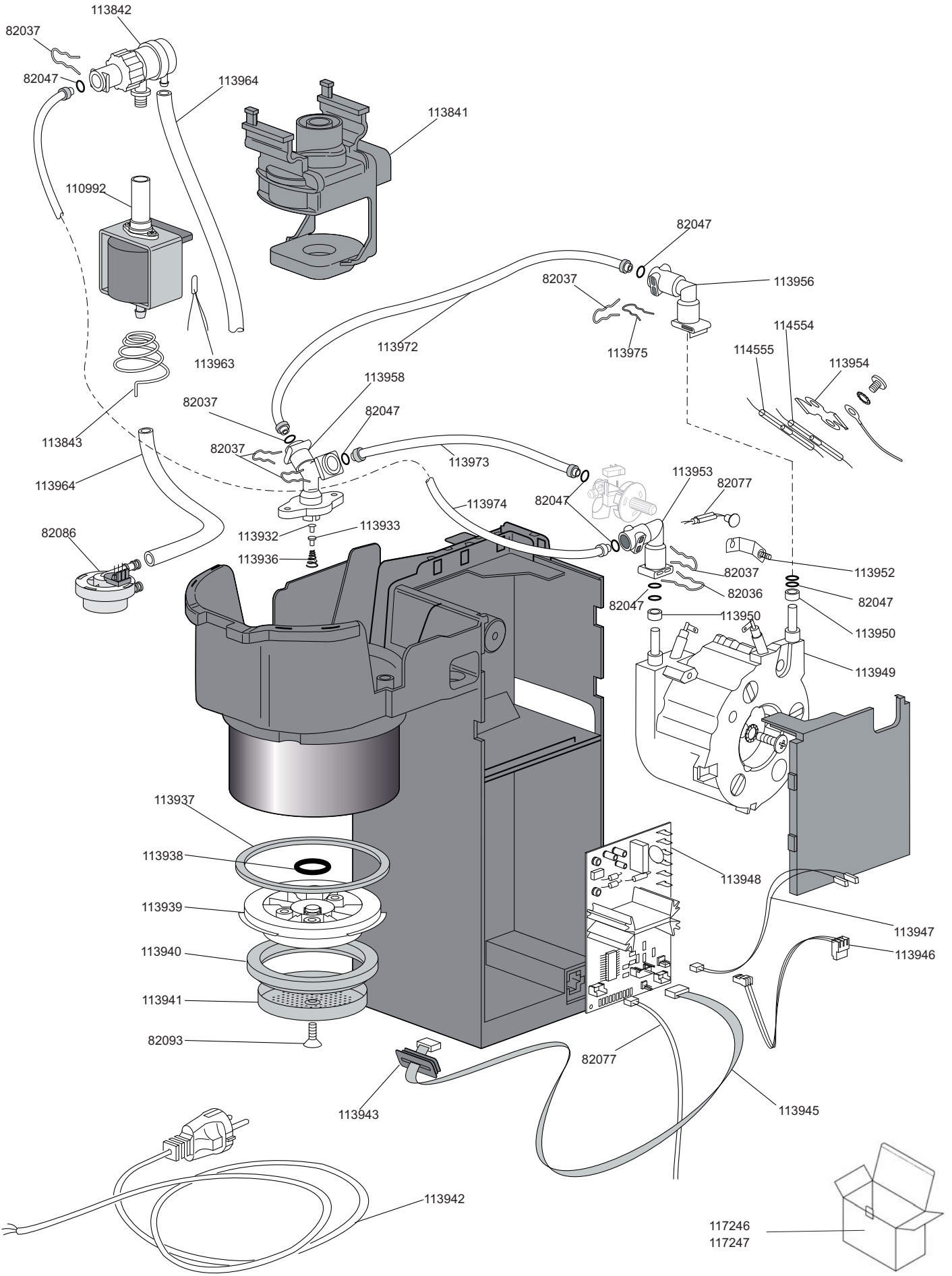
113842
82037
82047
113964
113841
110992
82047
82037
113956
113972
113975
114554
114555
113954
113963
113958
82037
82047
113843
82037
113973
113964
113953
82077
113974
82047
82086
113932
113933
113936
82037
113952
82036
82047
82047
113950
113950
113949
113937
113938
113948
113939
113947
113940
113946
113941
82093
82077
113943
113945
113942
117246
117247